MC 202 Folgore

1/72 scale detail set for Italeri kit • sada detailů pro model Italeri 1/72

eduard

72 338

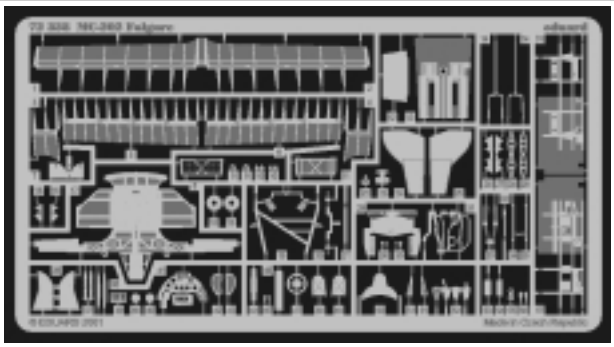

Print

Film

- SYMETRICAL ASSEMBLY / SYMETRICKÁ MONTÁ
- REMOVE / ODSTRANIT
- BEND / OHNOUT
- REPLACE / NAHRADIT
- GRIND / OBROUSIT
- OPTION / VOLBA

- ORIGINAL KIT PARTS / PŮVODNÍ DÍLY STAVEBNICE
- PHOTO-ETCHED PARTS / LEPTANÉ DÍLY
- PARTS TO BE REMOVED / DÍLY K ODSTRANĚNÍ
- FILL / TMELIT

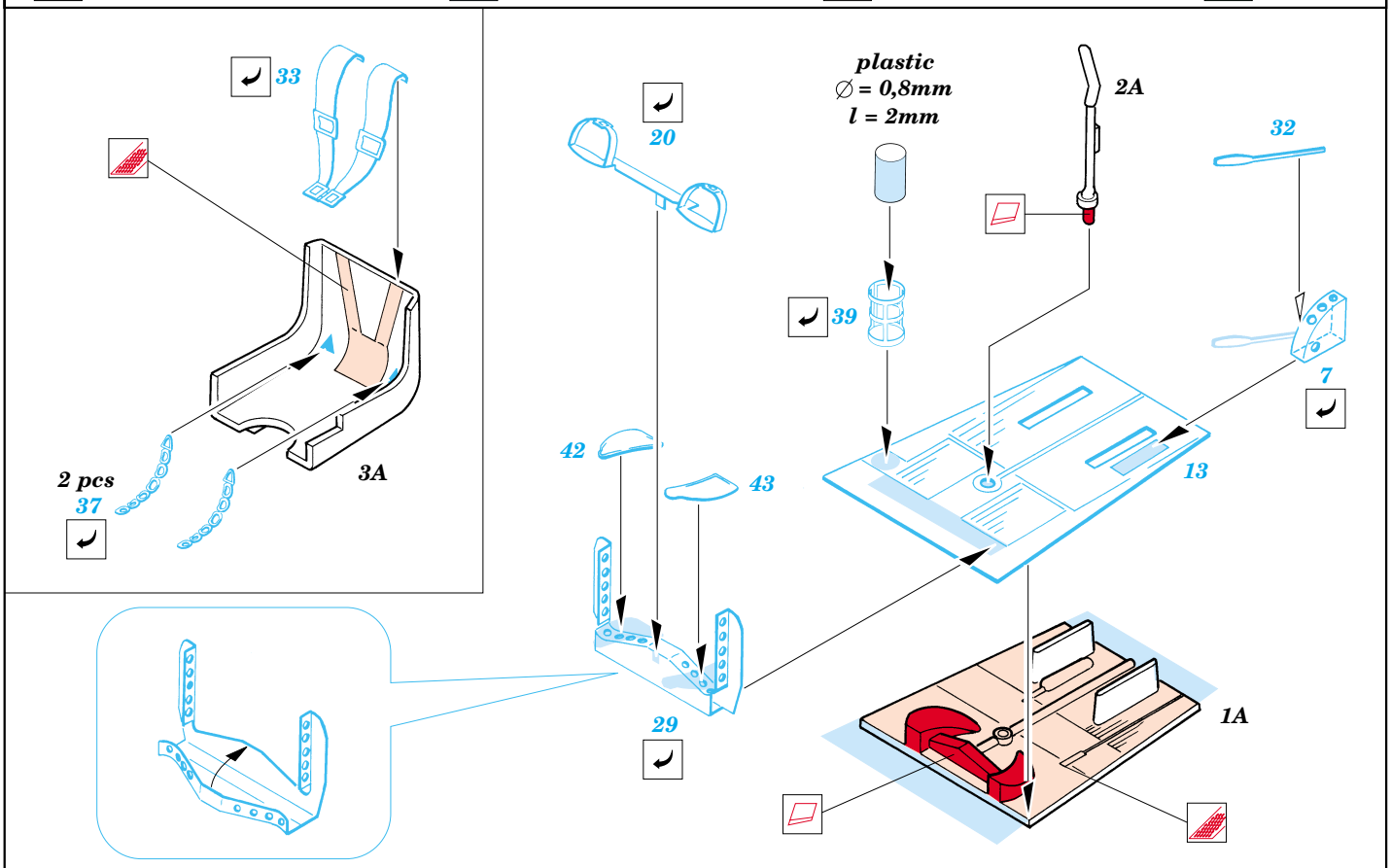

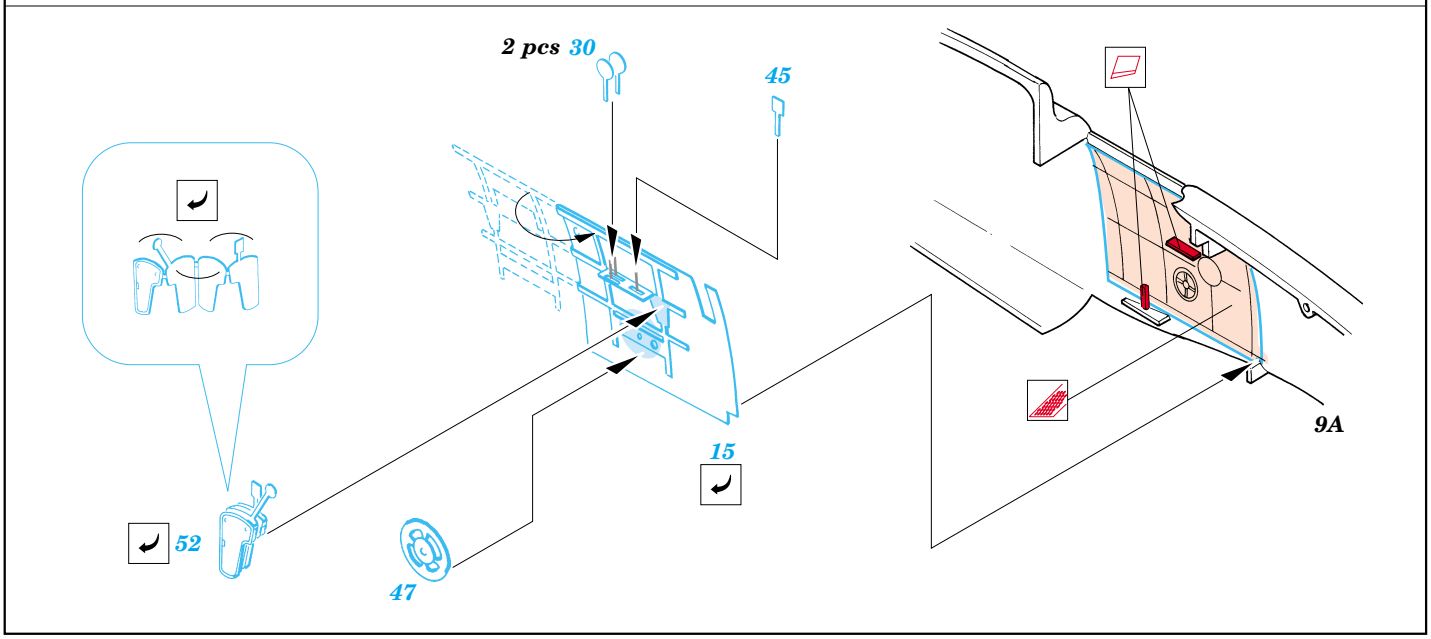

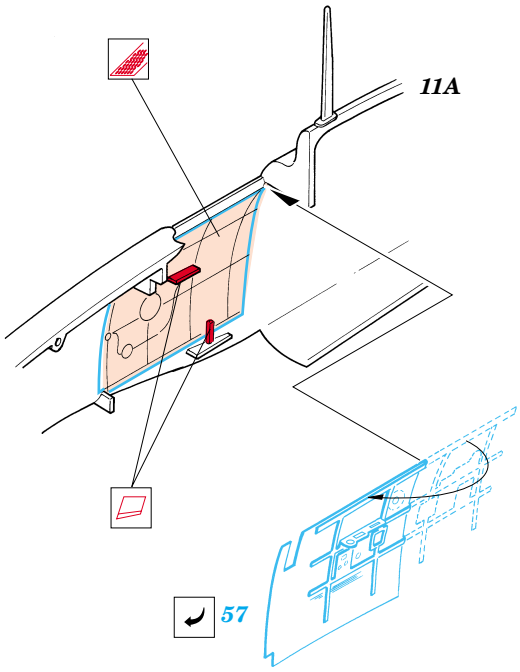
11A
57

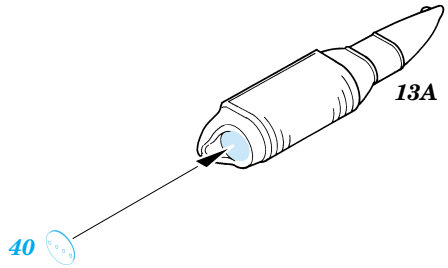
13A
40

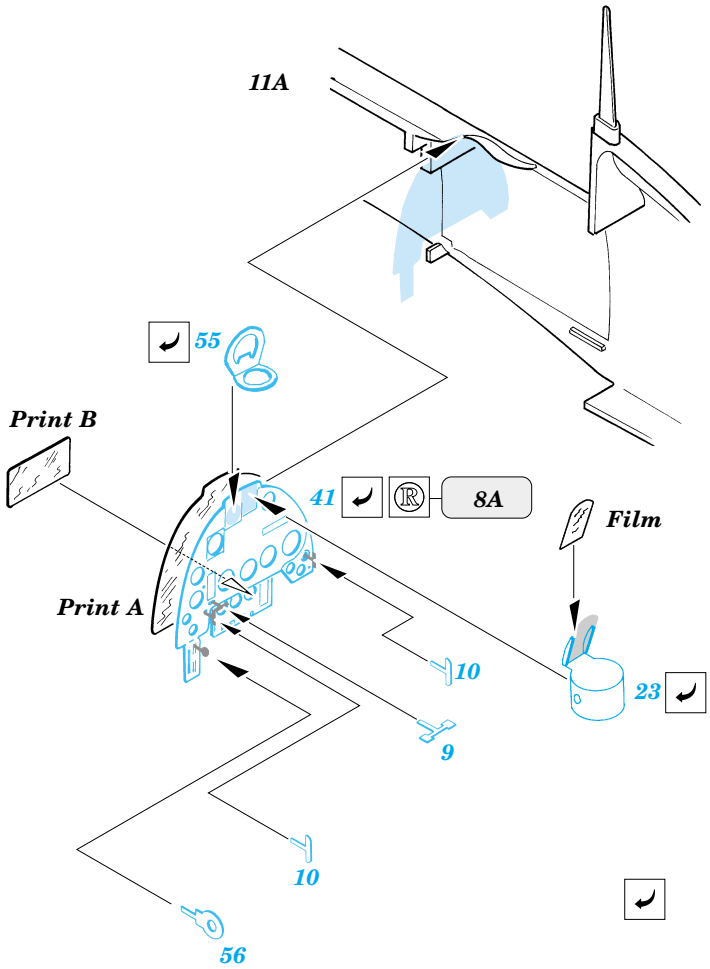
11A
55
Print B
41
8A
Film
Print A
10
23
9
10
56

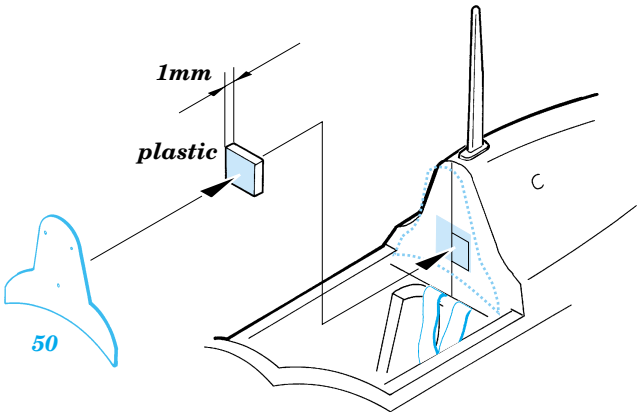
1mm
plastic
50

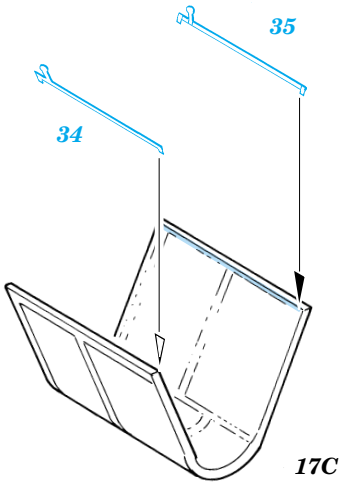
35
34
17C

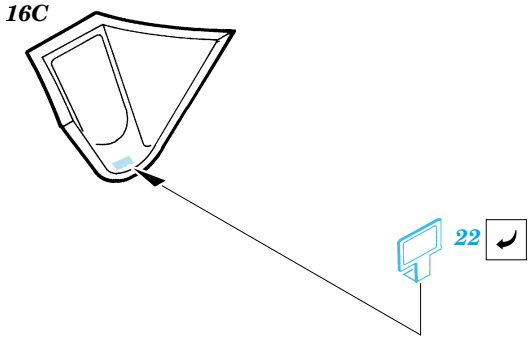
16C
22

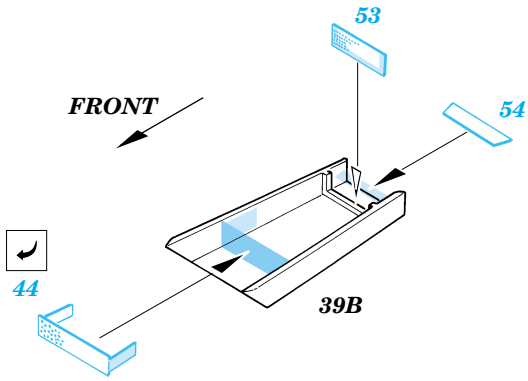
53
FRONT
54
44
39B

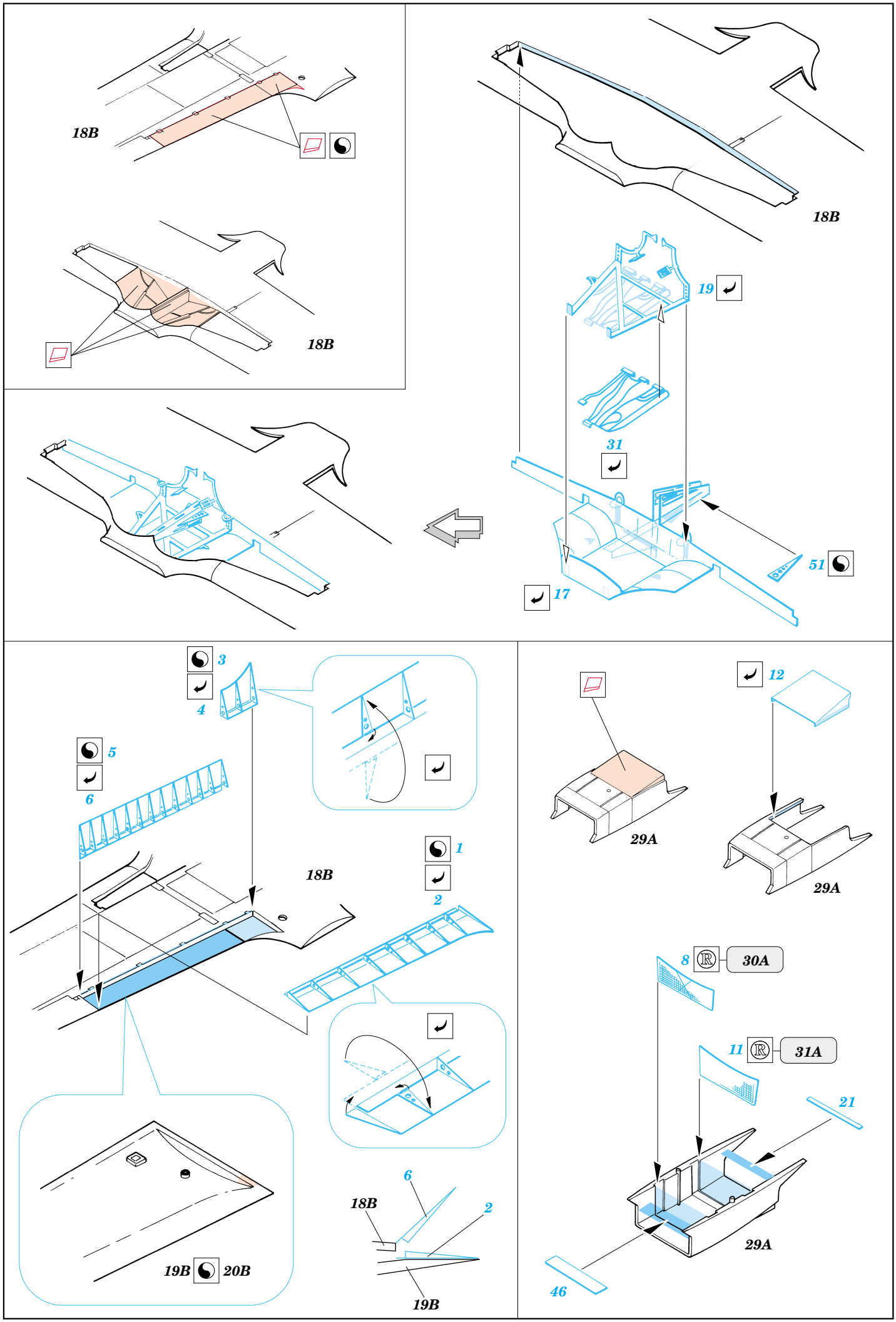
18B
18B
18B
19
31
51
17
3
4
5
6
18B
1
2
19B
20B
6
18B
2
19B
12
29A
29A
8
30A
11
31A
21
29A
46

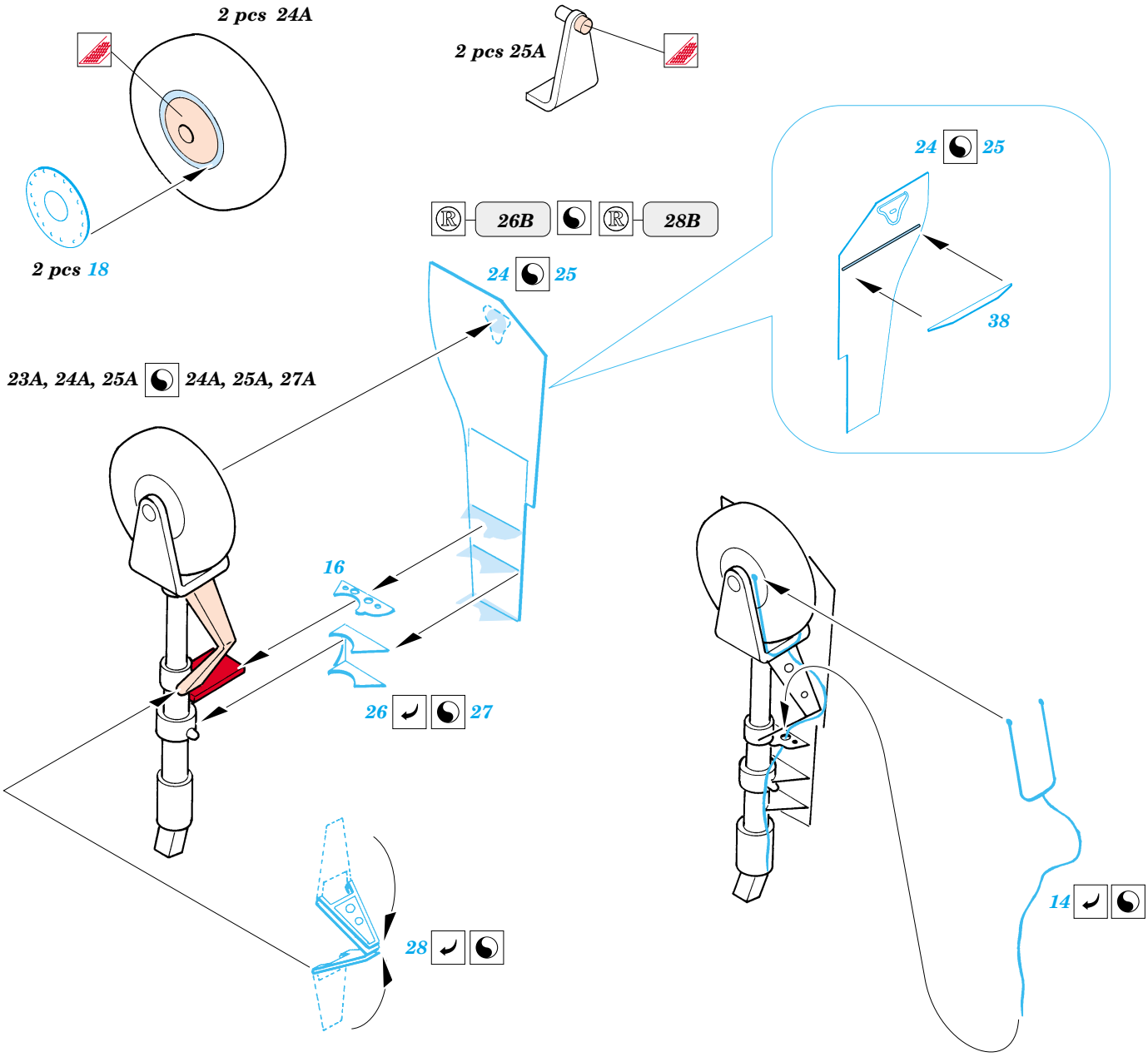

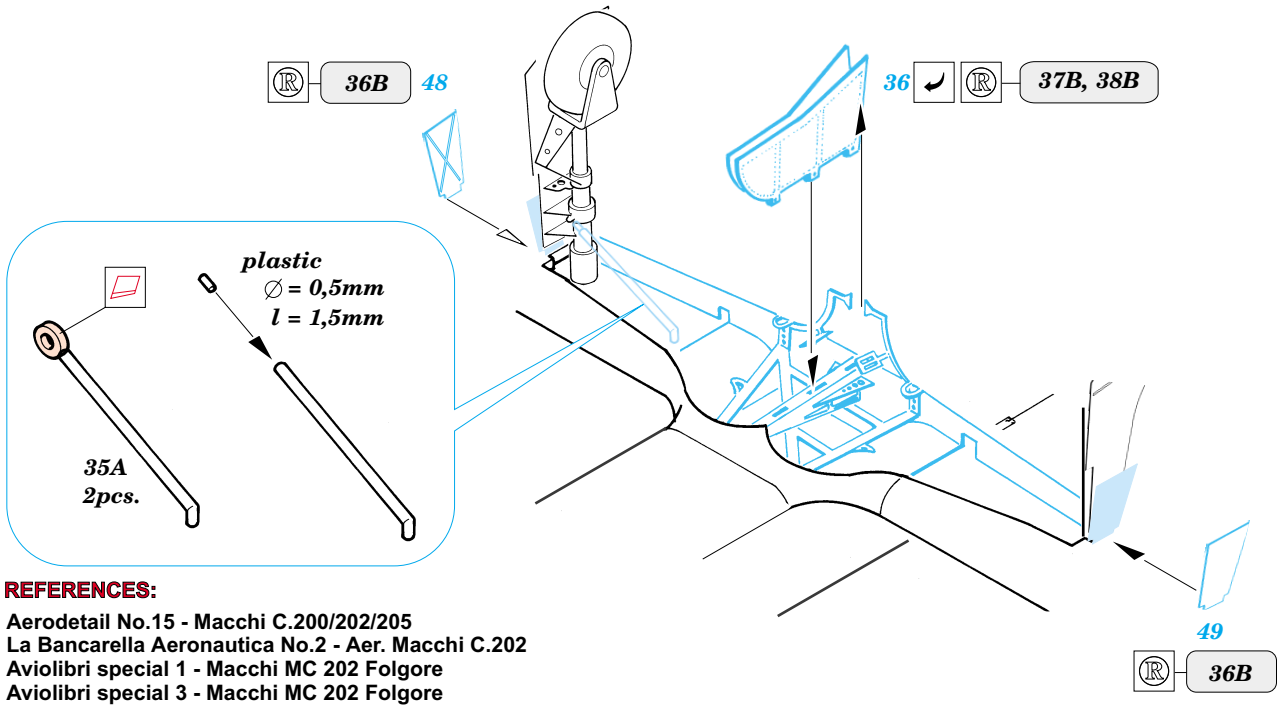

REFERENCES:

Aerodetail No.15 - Macchi C.200/202/205
La Bancarella Aeronautica No.2 - Aer. Macchi C.202
Aviolibri special 1 - Macchi MC 202 Folgore
Aviolibri special 3 - Macchi MC 202 Folgore

© EDUARD M.A. 2001