Tempest Mk.II

eduard

32 905

detail set for 1/32 SPECIAL HOBBY No. SH 32054 kit • sada detailů pro stavebnici 1/32 SPECIAL HOBBY No. SH 32054

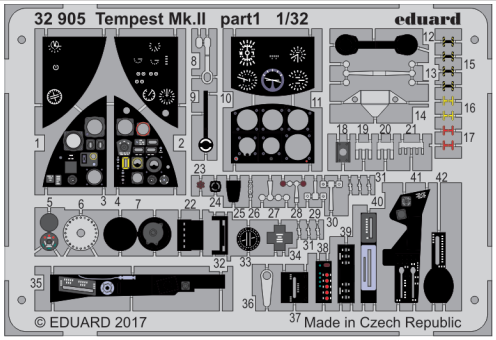

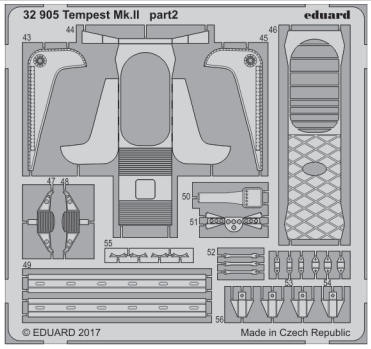

- APPLY EXPRESS MASK AND PAINT BEFORE GLUING / POUŽÍT EXPRESS MASK NABARVIT PŘED SLEPENÍM
- SYMETRICAL ASSEMBLY / SYMETRICKÁ MONTÁŽ
- REMOVE / ODSTRANIT
- BEND / OHNOUT
- GRIND / OBROUSIT
- OPTION / VOLBA
- DRILL HOLE / VRTAT OTVOR
- REPLACE / NAHRADIT
- 1 COLORED ETCHED PARTS / LEPTANÉ BAREVNÉ DÍLY
- 1 ETCHED PARTS / LEPTANÉ NEBAREVNÉ DÍLY
- 1 ORIGINAL KIT PARTS / PŮVODNÍ DÍLY STAVEBNICE

ORIGINAL KIT PARTS / PŮVODNÍ DÍLY STAVEBNICE | PHOTO-ETCHED PARTS / LEPTANÉ DÍLY | PARTS TO BE REMOVED / DÍLY K ODSTRANĚNÍ | FILL / TMELIT

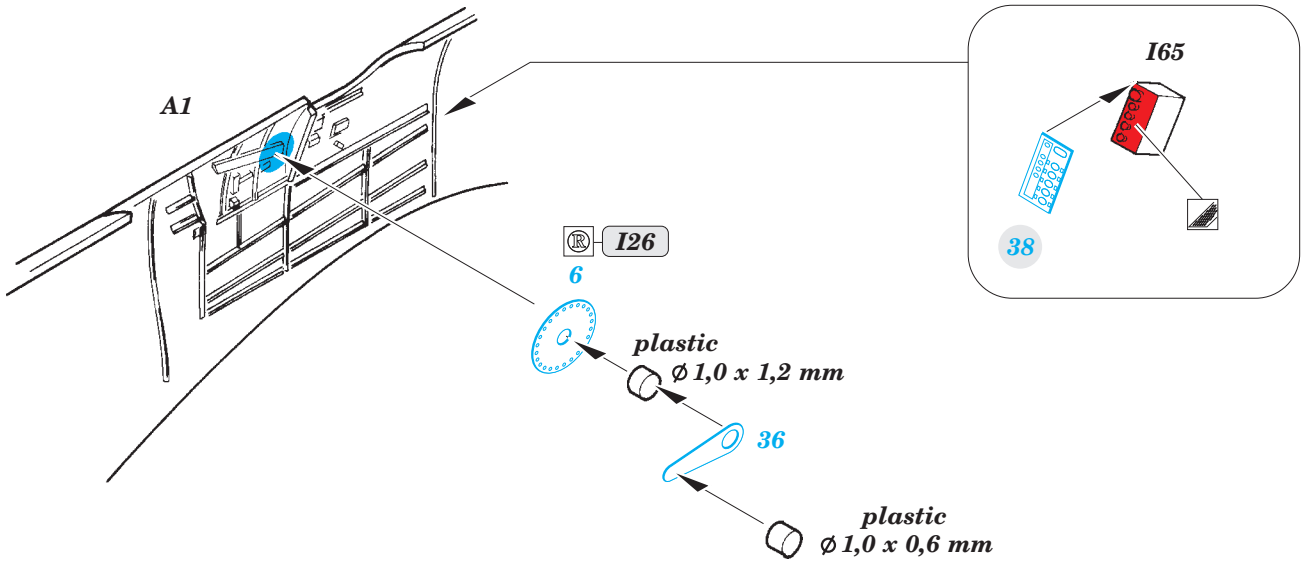

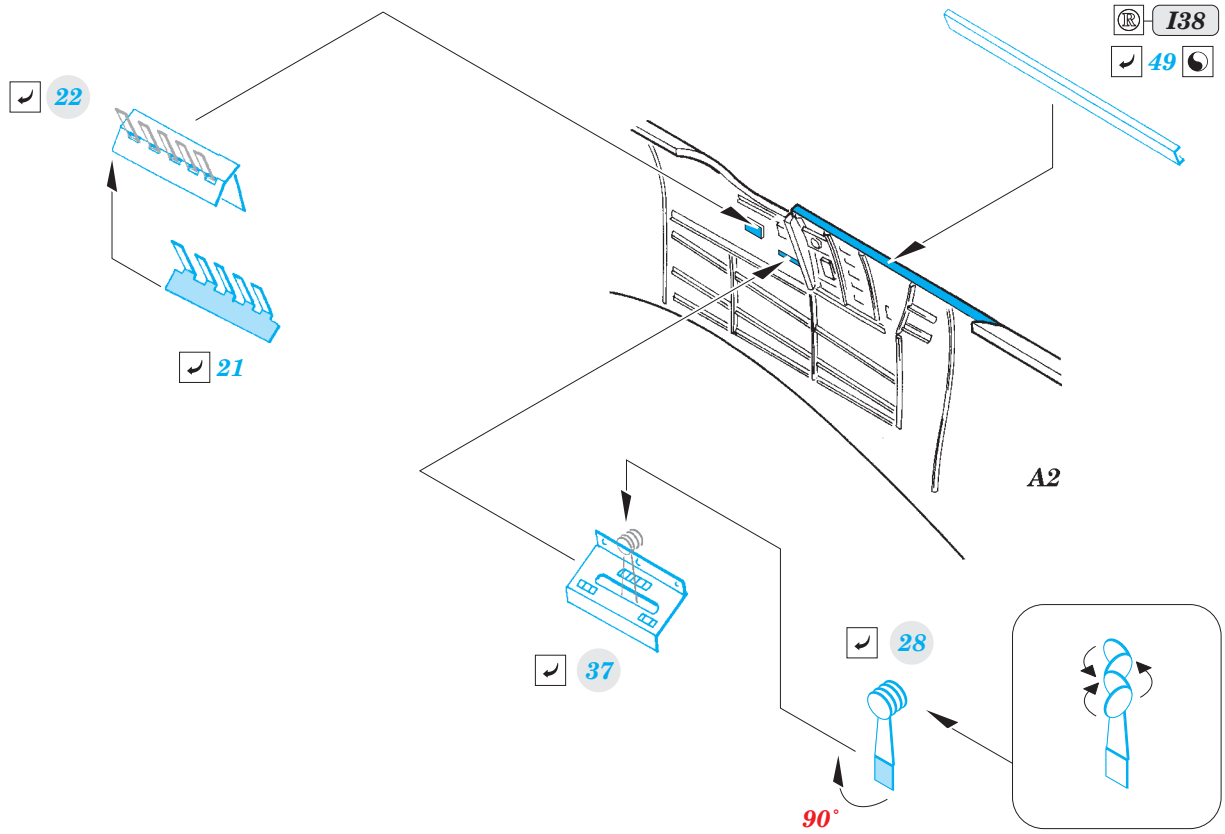

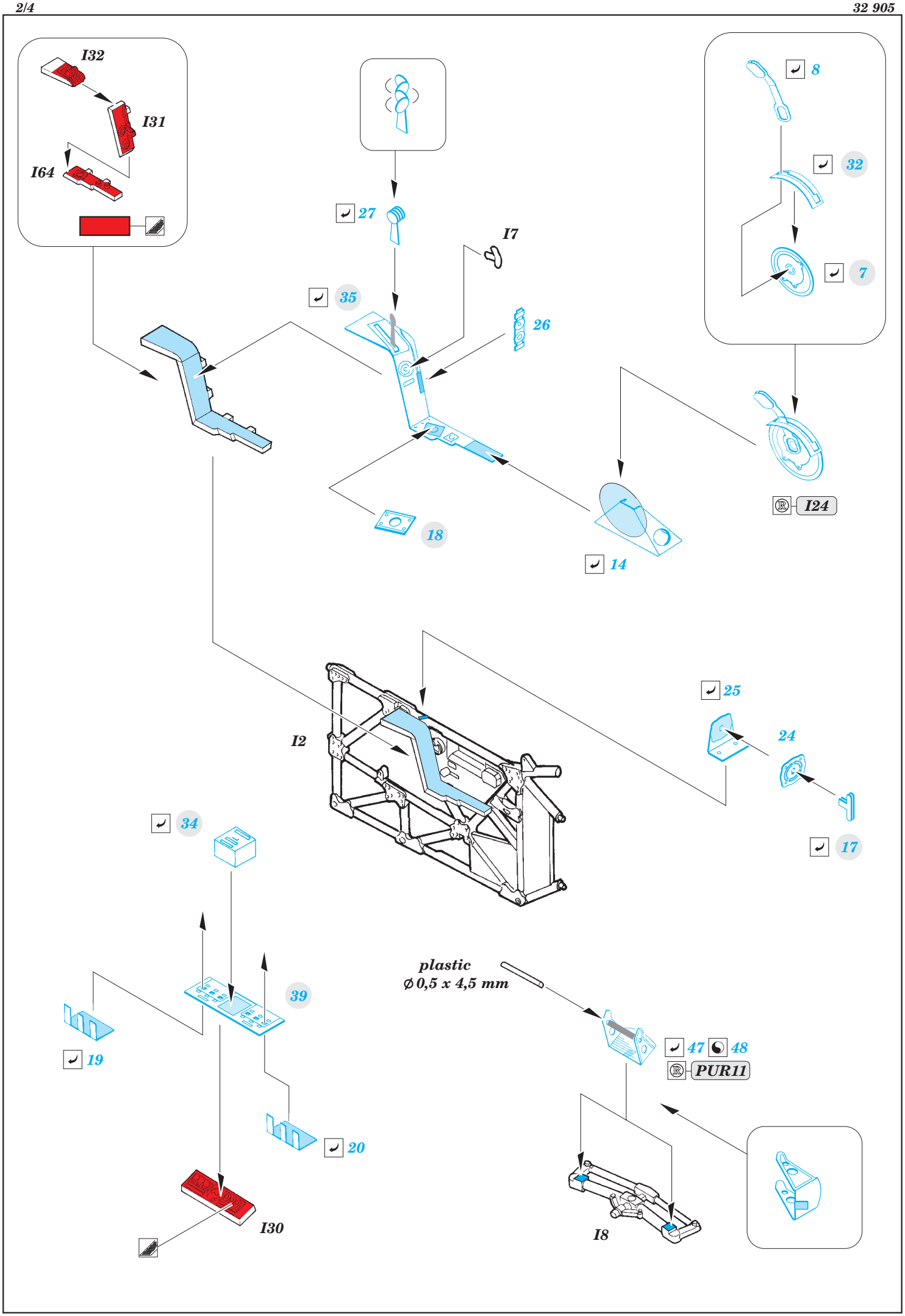
I32
I31
I64
27
I7
35
26
8
32
7
I24
18
14
I2
25
24
17
34
39
plastic
Ø 0,5 x 4,5 mm
19
47
48
PUR11
20
I30
I8

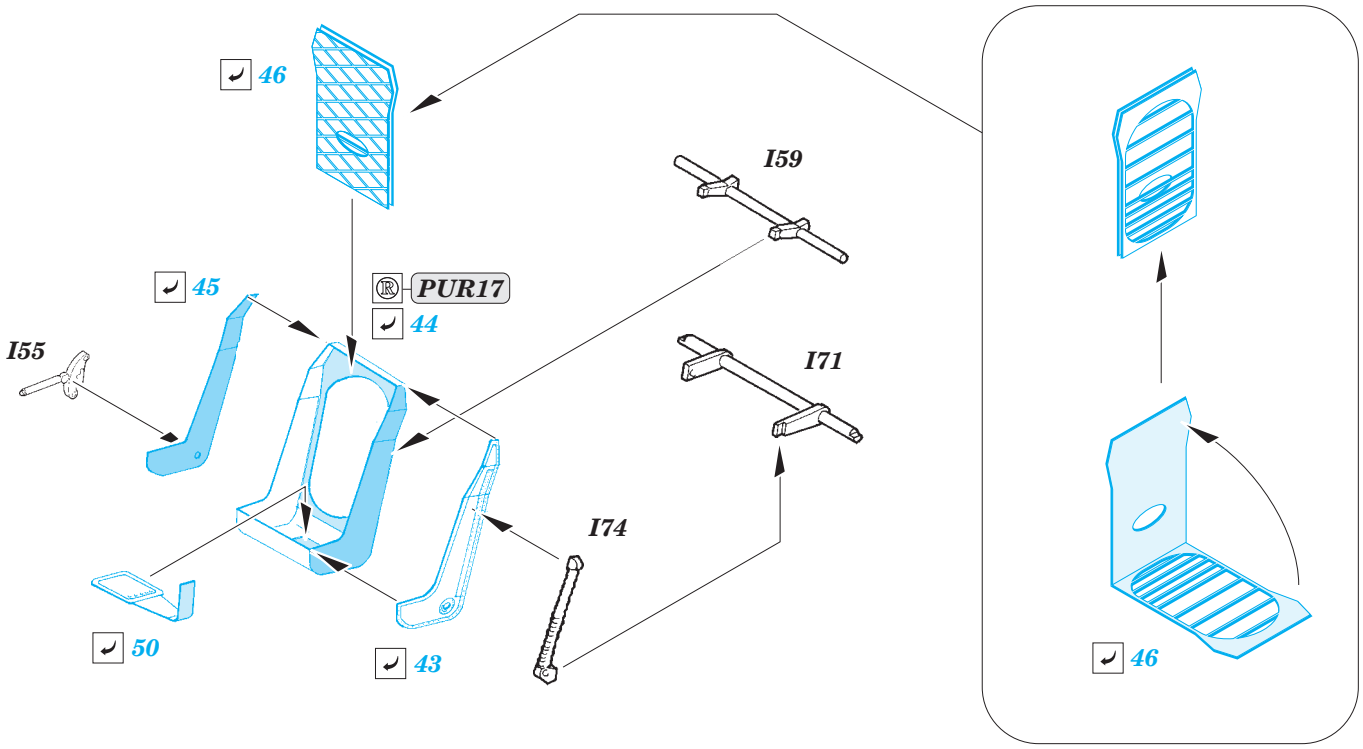
46
I59
45
PUR17
44
I55
I71
I74
50
43
46

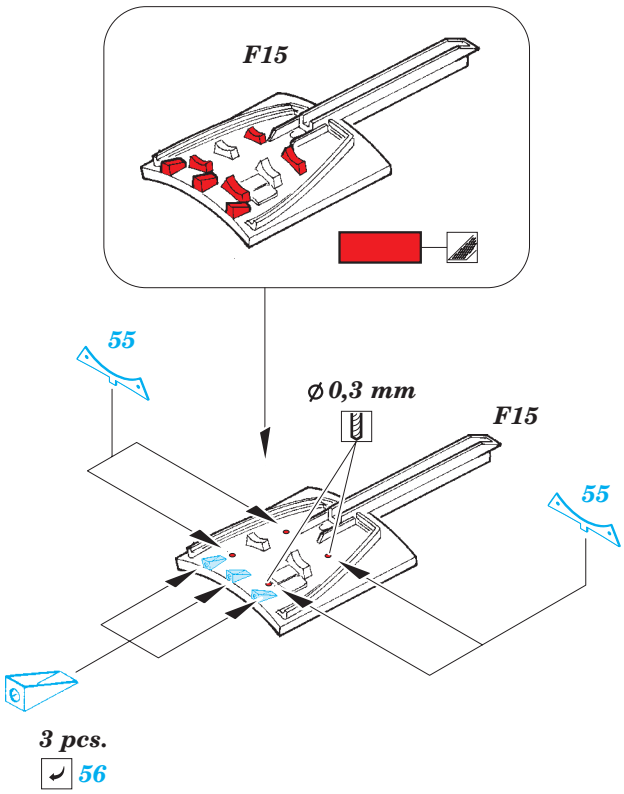
F15
55
⌀ 0,3 mm
F15
55
3 pcs.
56

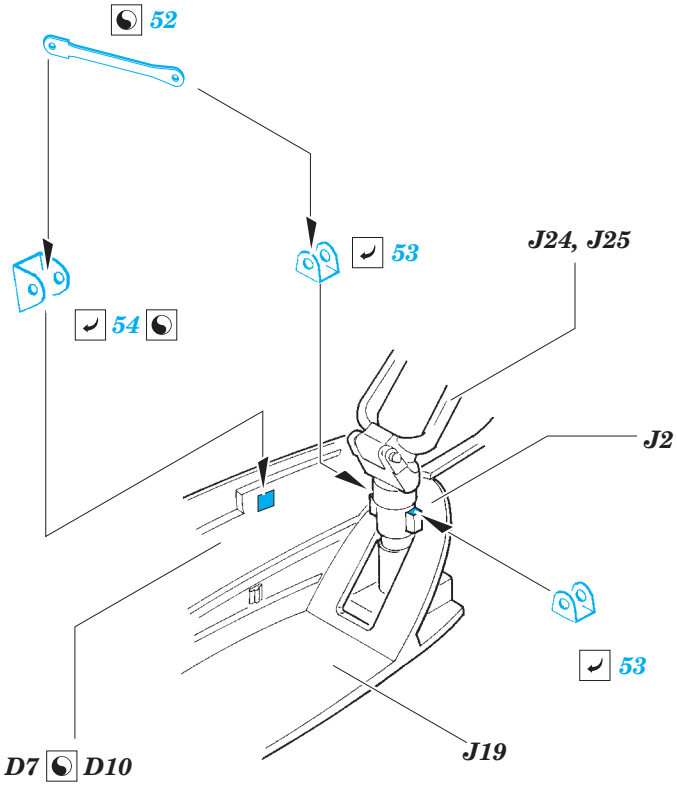
52
53
J24, J25
54
J2
53
D7
D10
J19

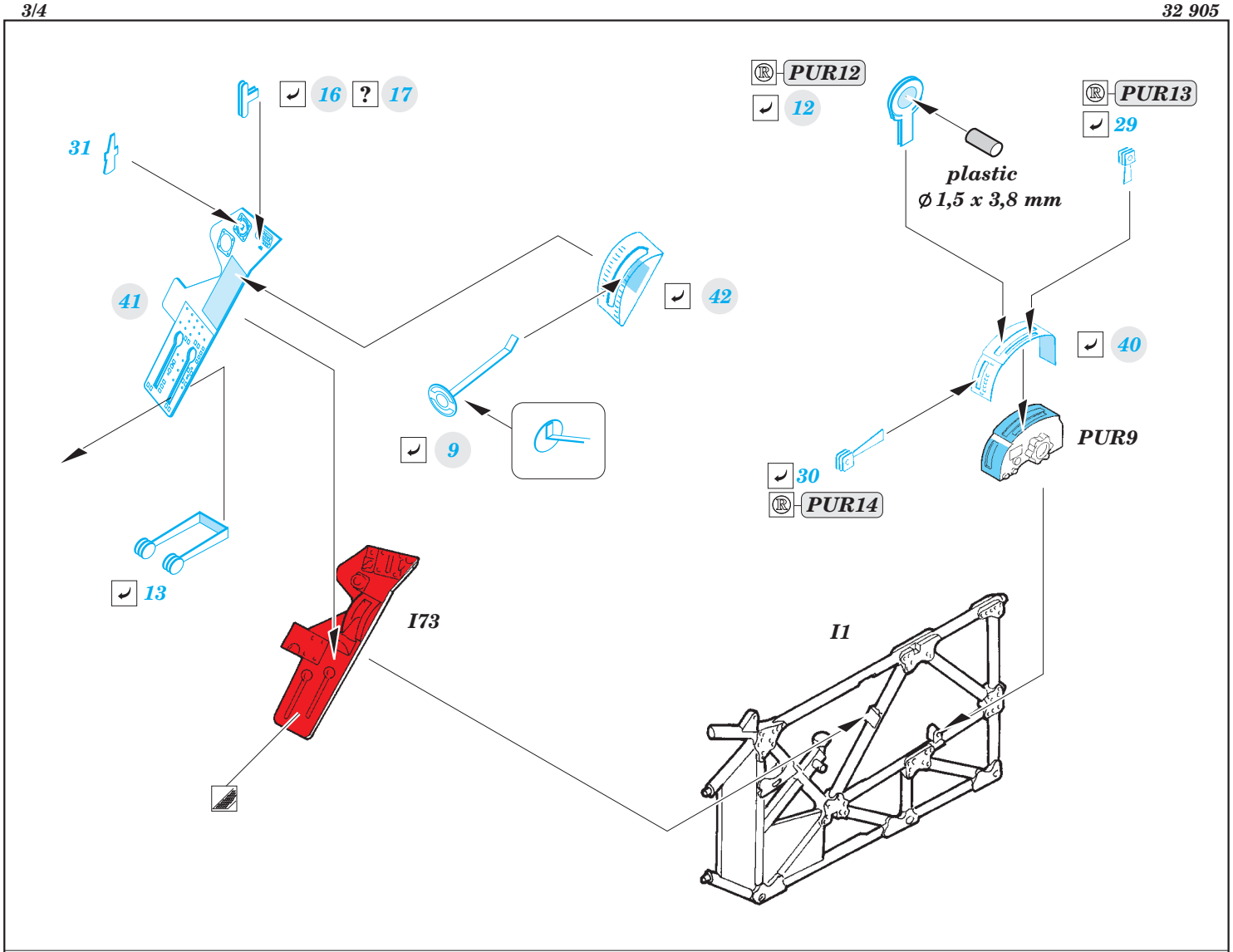
16
17
31
41
42
9
13
I73
PUR12
12
plastic
ø 1,5 x 3,8 mm
PUR13
29
40
PUR9
30
PUR14
I1

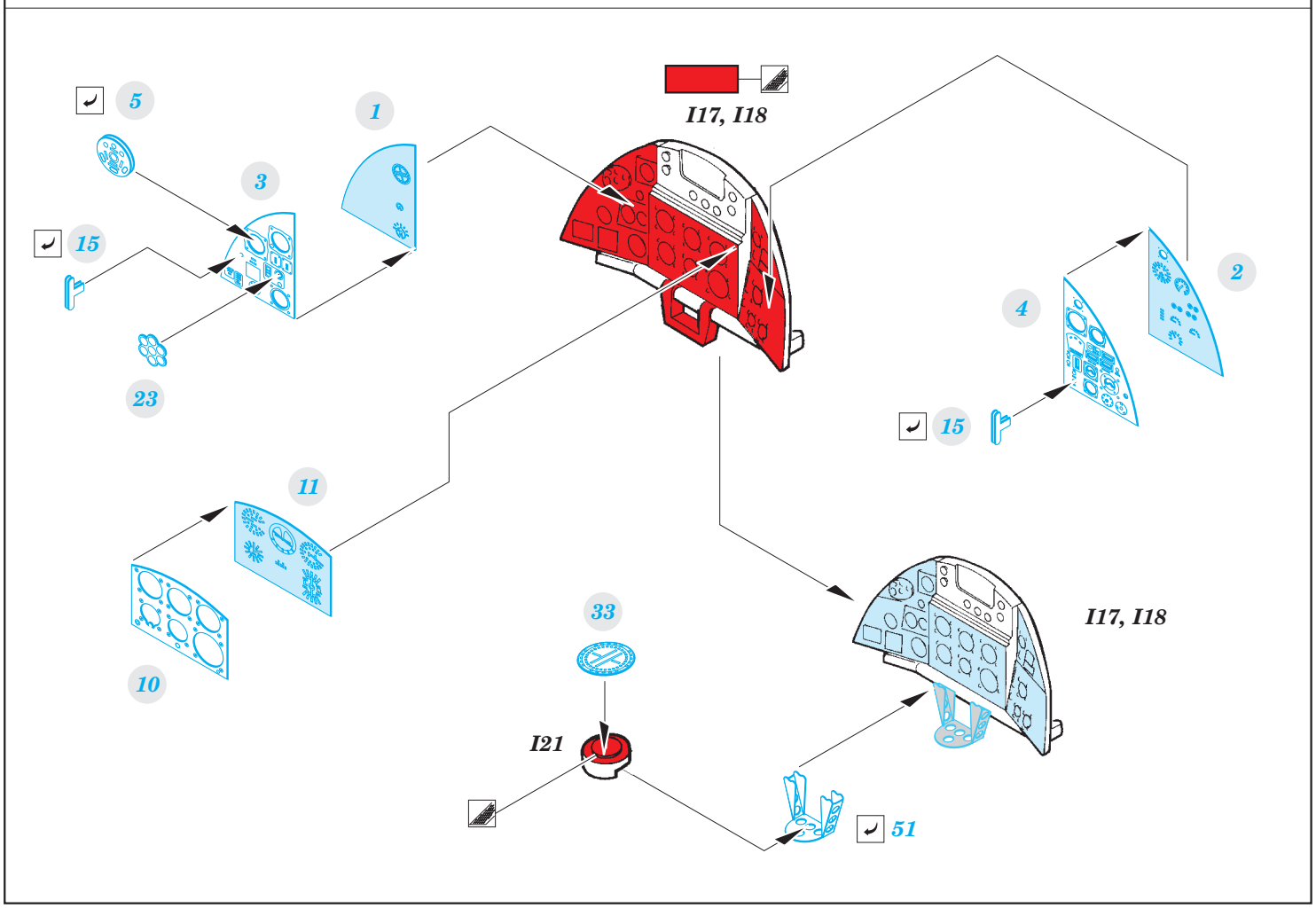
5
1
3
15
23
I17, I18
2
4
15
11
10
33
I21
I17, I18
51