P-40N landing flaps

1/32 scale detail set for HASEGAWA kit • sada detailů pro model 1/32 HASEGAWA

eduard

32 260

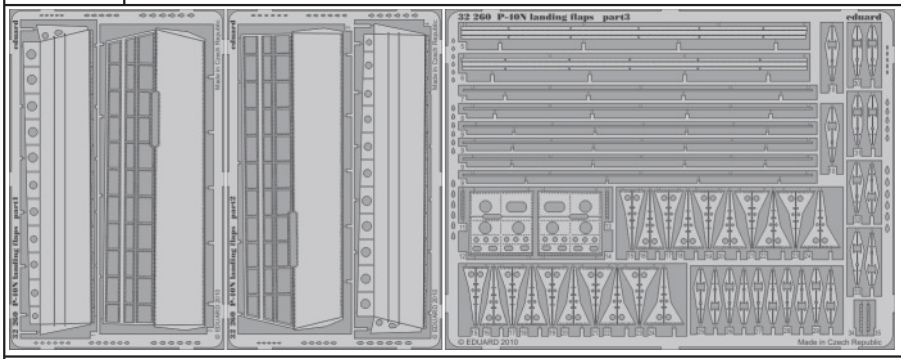

APPLY EXPRESS MASK AND PAINT BEFORE GLUING
POUŽÍT EXPRESS MASK NABARVIT PŘED SLEPENÍM

SYMETRICAL ASSEMBLY
SYMETRICKÁ MONTÁŽ

REMOVE
ODSTRANIT

BEND
OHNOUT

GRIND
OBROUSIT

OPTION
VOLBA

DRILL HOLE
VRTAT OTVOR

REPLACE
NAHRADIT

ORIGINAL KIT PARTS
PŮVODNÍ DÍLY STAVEBNICE

PHOTO-ETCHED PARTS
LEPTANÉ DÍLY

PARTS TO BE REMOVED
DÍLY K ODSTRANĚNÍ

FILL
TMELIT

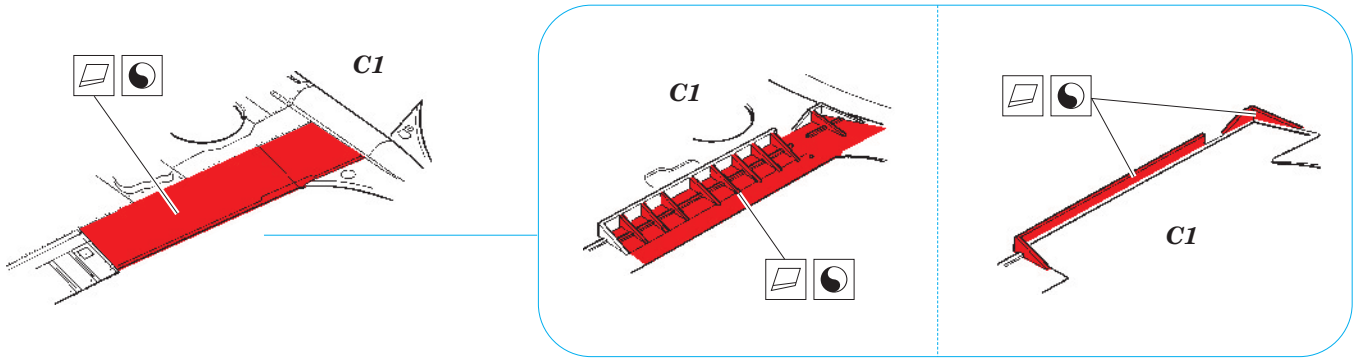

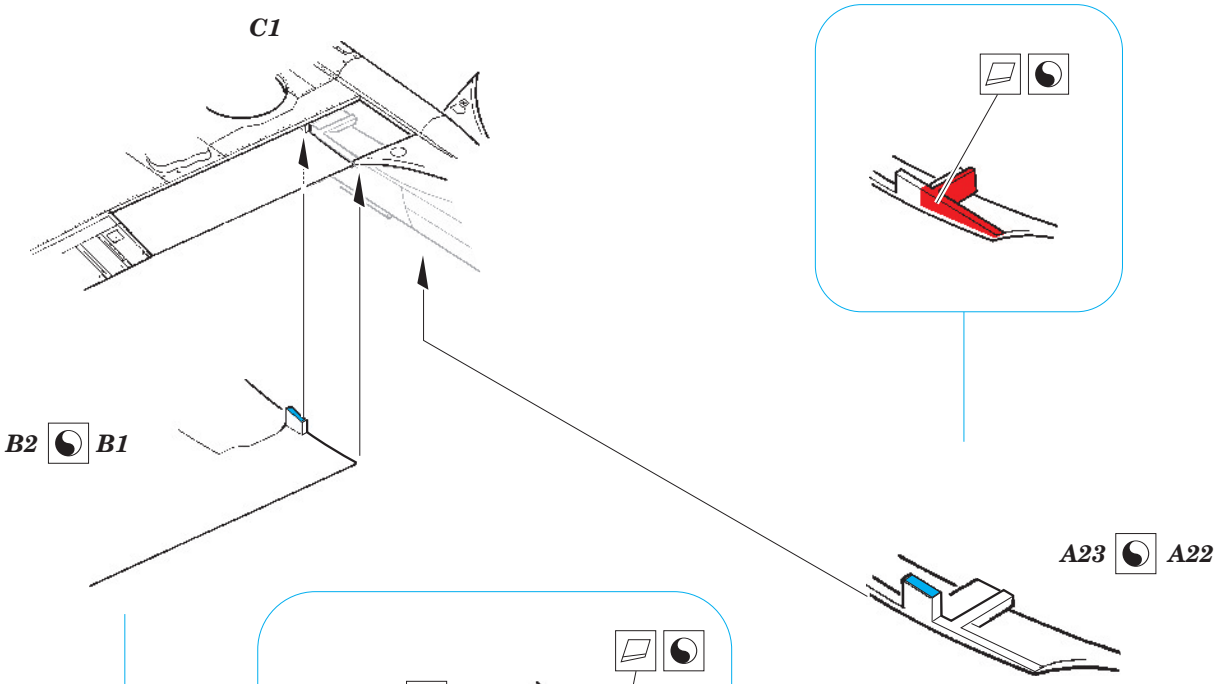

REFERENCES:

DETAIL & SCALE Vol.62 - P-40 WARHAWK
MBI Publ. - CURTIS P-40
Squadron/Signal Publ. No. 5508 - Walk Around P-40

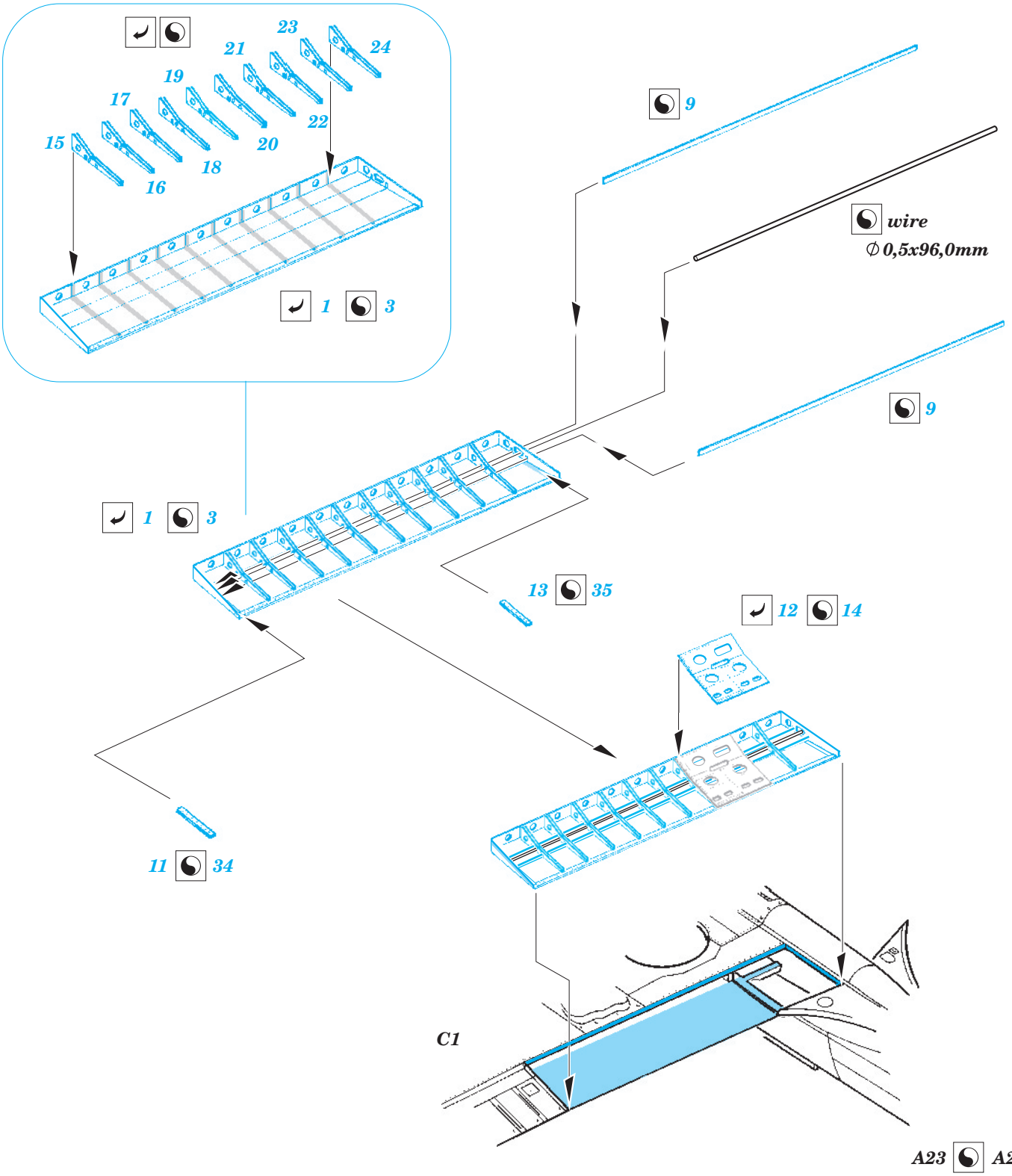
15
16
17
18
19
20
21
22
23
24
1 3
9
wire
Ø 0,5x96,0mm
9
1 3
13 35
12 14
11 34
C1
A23 A22

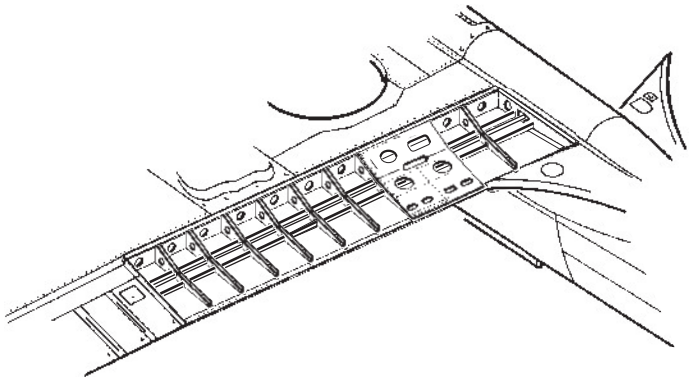

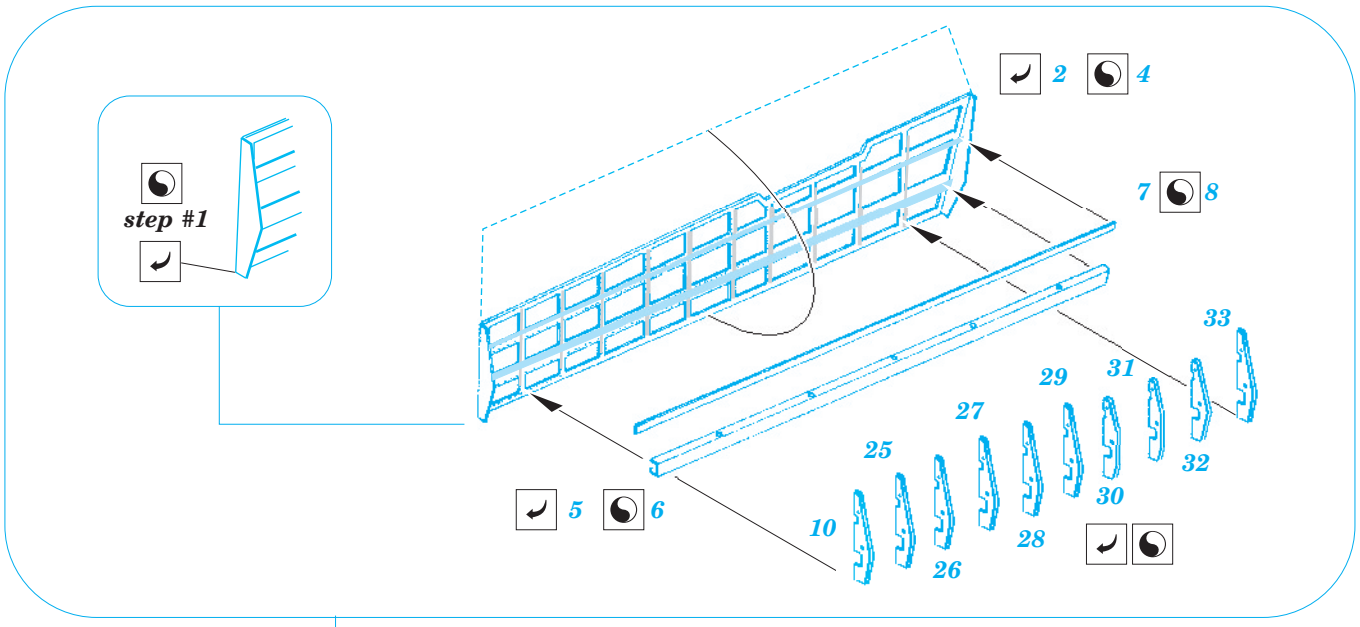

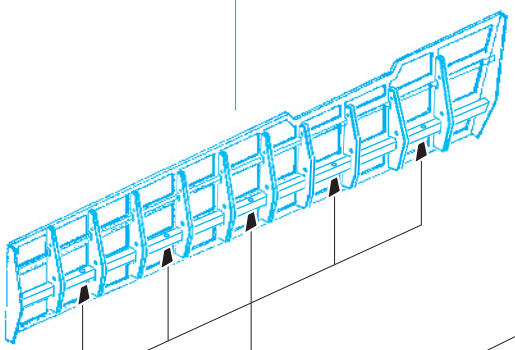

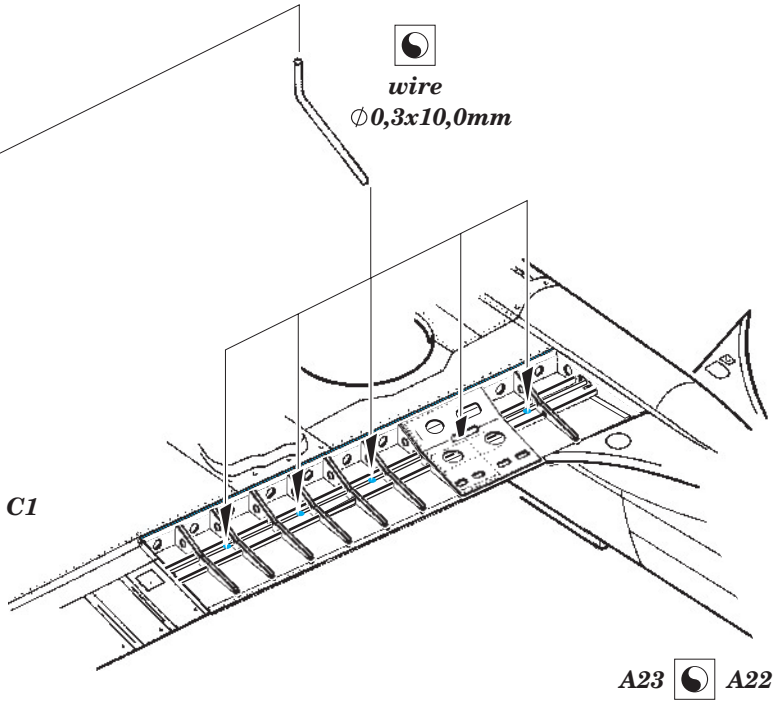

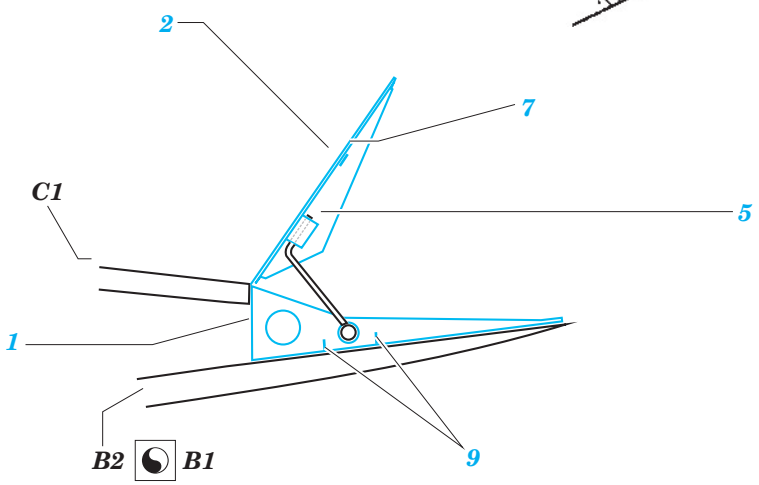

© EDUARD M.A. 2010