FE699

BV 141 S.A.

detail set for 1/48 HOBBY BOSS No. 81728 kit • sada detailů pro stavebnici 1/48 HOBBY BOSS No. 81728

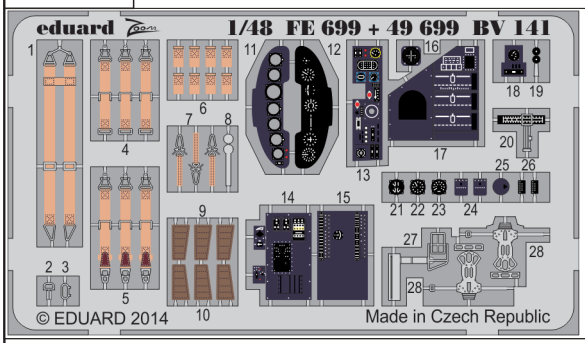

APPLY EXPRESS MASK AND PAINT BEFORE GLUING
POUŽIT EXPRESS MASK NABARVIT PŘED SLEPENÍM
SYMETRICAL ASSEMBLY
SYMETRICKÁ MONTÁŽ
REMOVE
ODSTRANIT
GRIND
OBROUSIT
1 COLORED ETCHED PARTS
LEPTANÉ BAREVNÉ DÍLY
1 ETCHED PARTS
LEPTANÉ NEBAREVNÉ DÍLY
1 ORIGINAL KIT PARTS
PŮVODNÍ DÍLY STAVEBNICE
DRILL HOLE
VRTAT OTVOR
BEND
OHNOUT
OPTION
VOLBA
REPLACE
NAHRADIT

ORIGINAL KIT PARTS / PŮVODNÍ DÍLY STAVEBNICE
PHOTO-ETCHED PARTS / LEPTANÉ DÍLY
PARTS TO BE REMOVED / DÍLY K ODSTRANĚNÍ
FILL / TMELIT

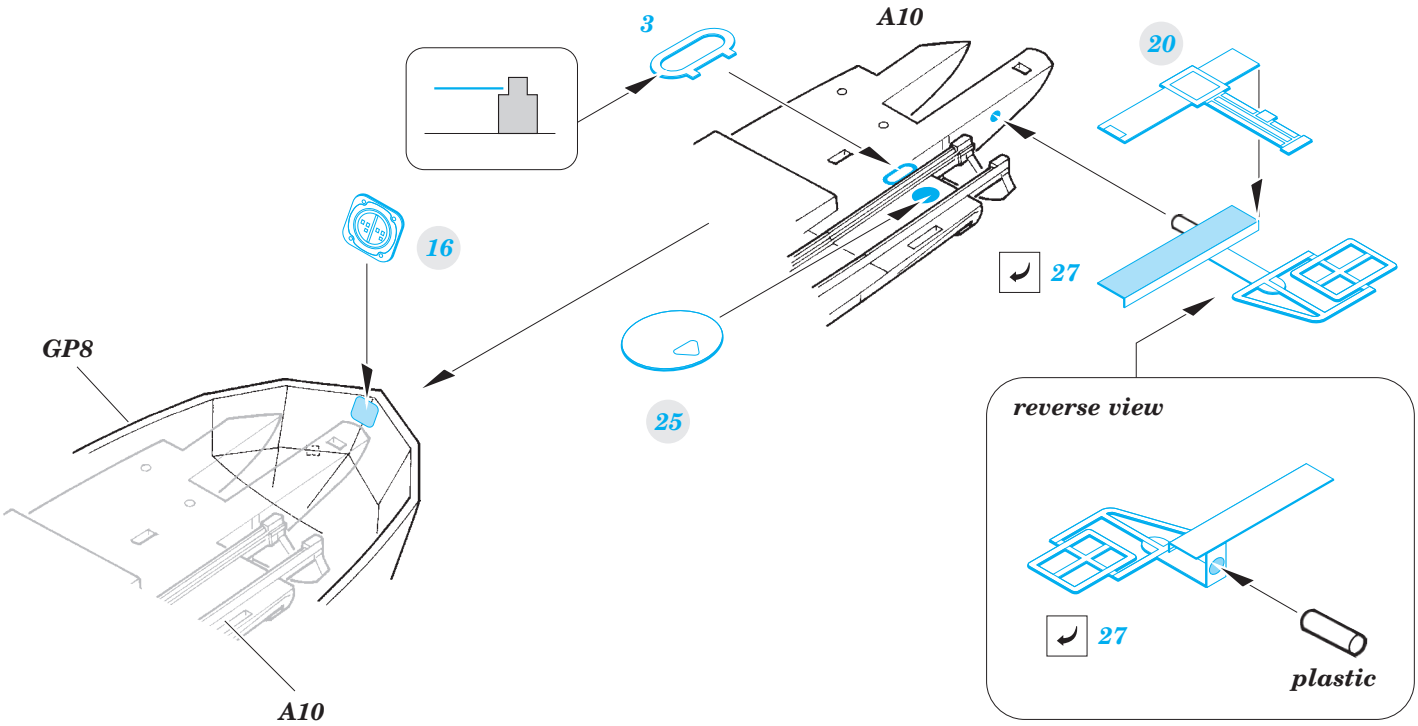

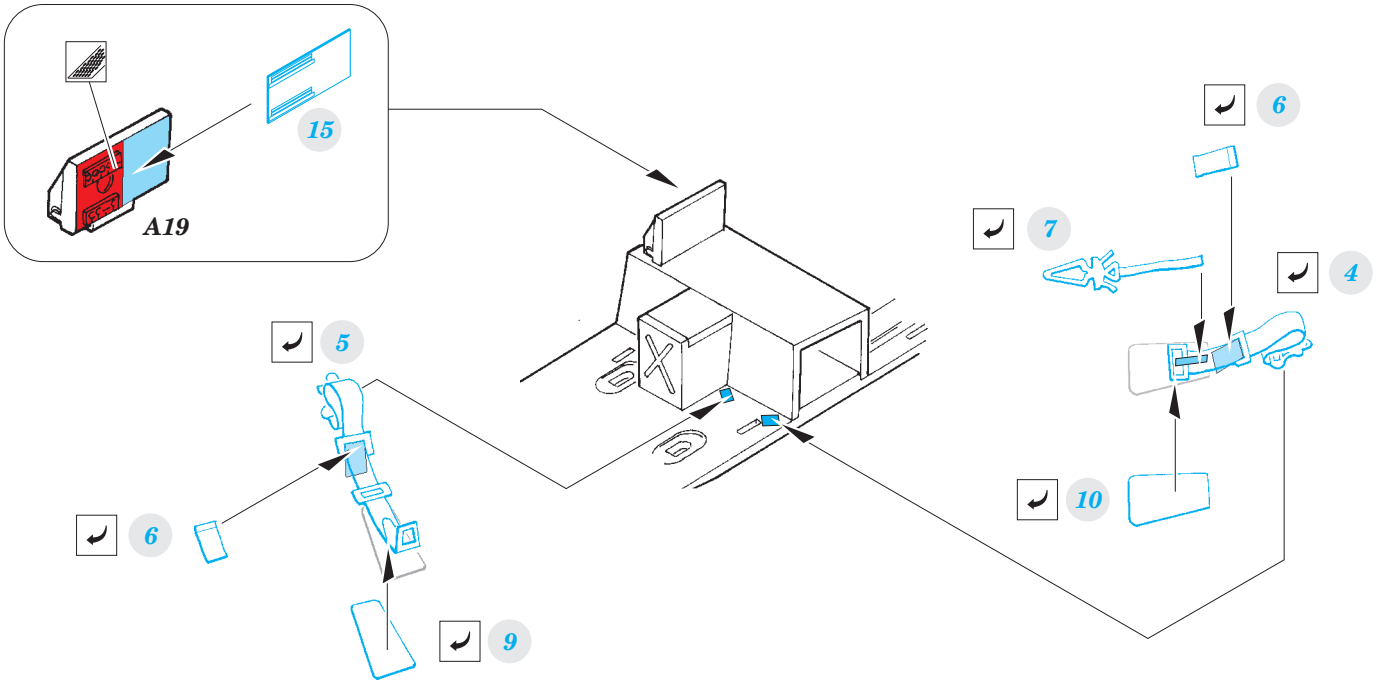

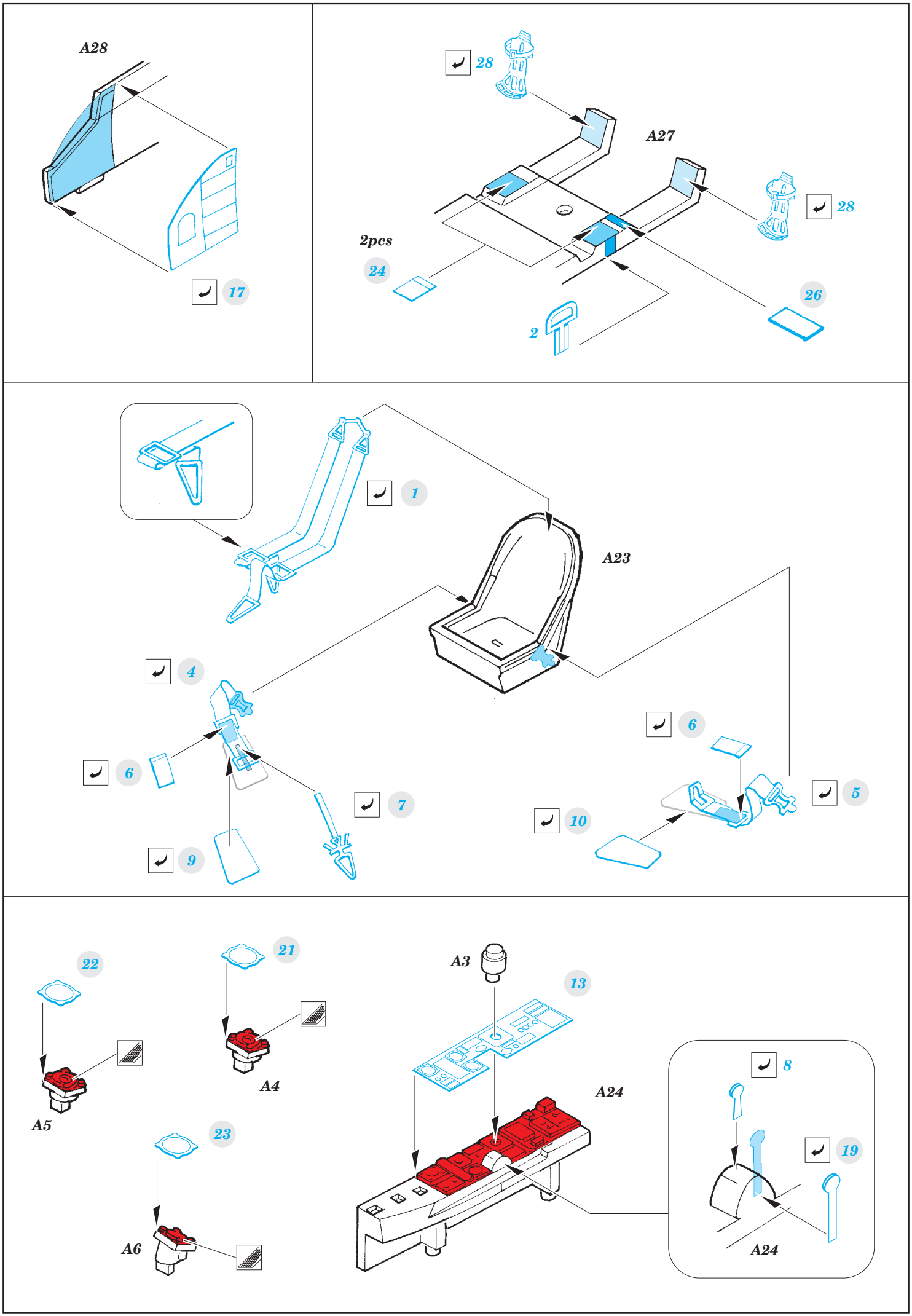
A28
17
28
A27
28
2pcs
24
26
2
1
A23
4
6
6
7
5
10
9
22
21
A3
13
A4
A5
A24
23
8
19
A6
A24

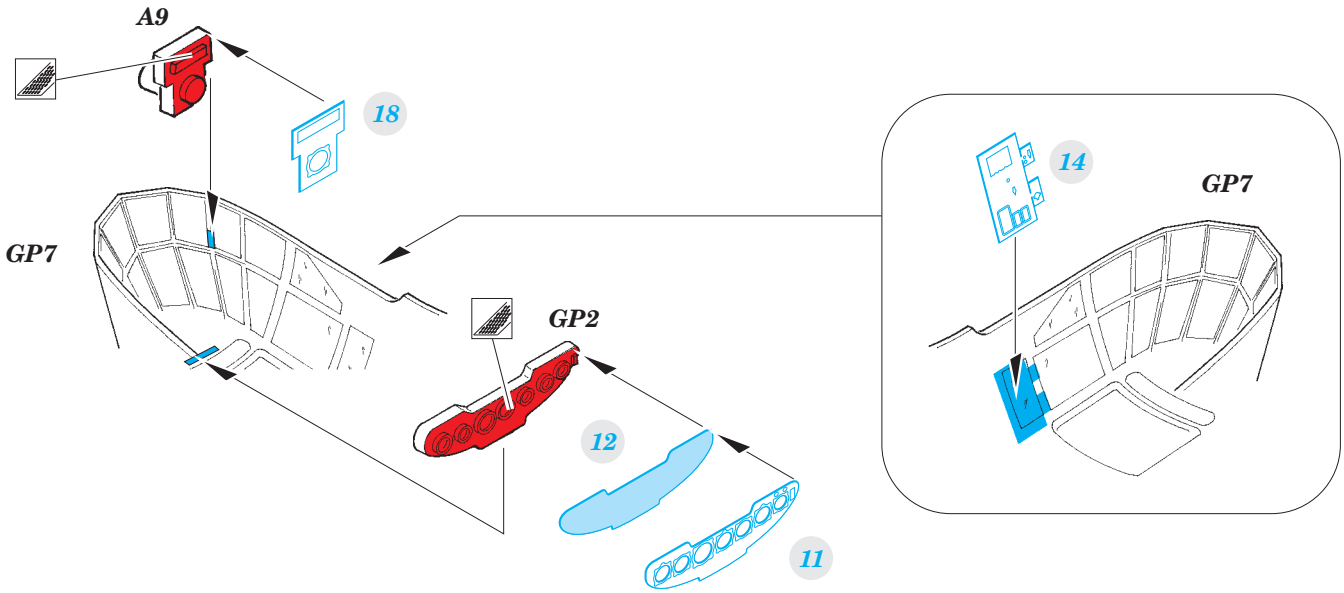

PARTS WITH GLUE • DÍLY OPATŘENÉ LEPIDLEM

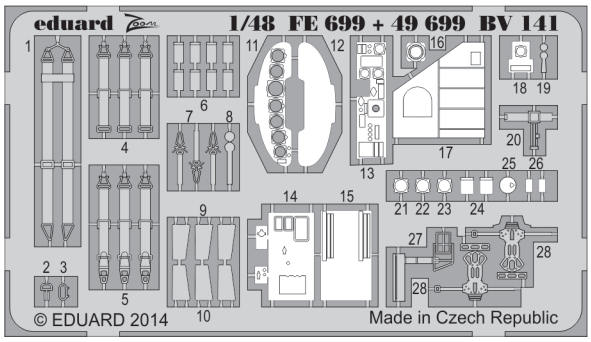

1. Separate the etched components from their frames on the protective paper. Removal from the paper is done only after separation of the parts from the frames.

1.Samolepící díly oddělujte od rámečku na podkladovém papíře. Po oddělení je sejměte z krycího papíru.

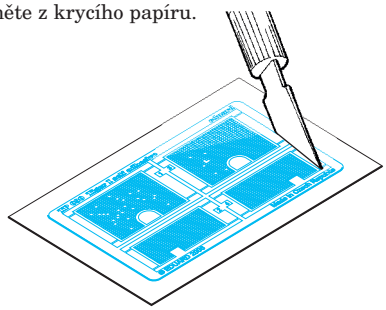

2. Do not inadvertently place etched componets on an unwanted surface. Attempts to remove will result in damage to your part.

2. Nepokládejte samolepící díly na volné plochy. Pokud je omylem přilepíte, při pokusu o odlepení dojde k poškození dílu.

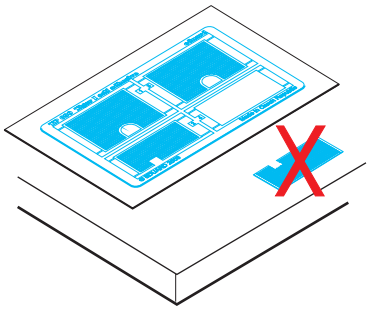

3. Do not touch the adhesive areas of the etched components.

3. Nesahejte na části dílů, na kterých je naneseno lepidlo.

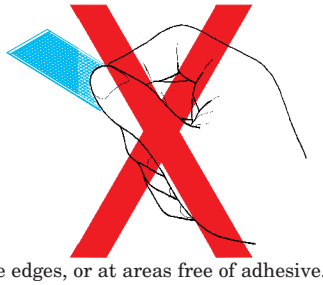

4. Hold the parts by the edges, or at areas free of adhesive.

4. Samolepící díly berte za hrany nebo za části, na kterých není nanesené lepidlo.

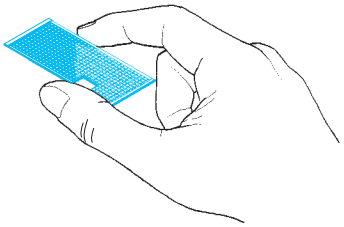

5. Lightly place the component in the desired location and position. Adjust as required. The component will be permanently affixed when pressed onto its intended location, its location can be adjusted.
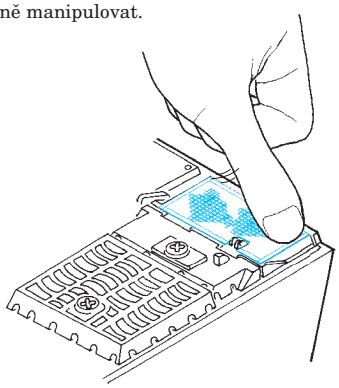
5. Díl lehce položte do pozice, ve které má být nalepen. Upravte přesnou pozici a přimáčkněte. Díl dokonale přilne až po přimáčknutí, před přimáčknutím lze dílem opatrně manipulovat.