8445
1:48

Roland C.II 1/48

eduard
WEEKEND
EDITION

PLASTIC PARTS

A>

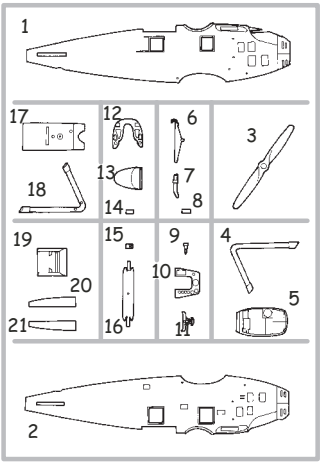

B>

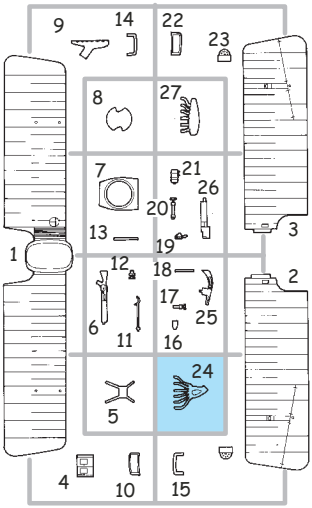

C>

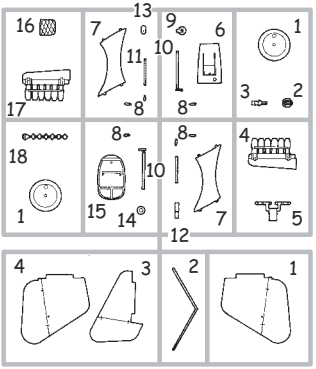

E>

CLEAR PARTS

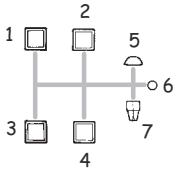

Mr.COLOR	
C001	WHITE
C013	GRAY
C033	BLACK
C041	RED BROWN
C043	WOOD BROWN
C062	FLAT WHITE
C117	BLUEGRAY
C317	GRAY
C423	DARK GREEN

HOBBY COLOR	
H39	VIOLET

Mr. METAL COLOR	
MC214	DARK IRON
MC218	ALUMINIUM
MC219	BRASS

ATTENTION ✳ UPOZORNĚNÍ ✳ ACHTUNG ✳ ATTENTION

GB Carefully read instruction sheet before assembling. When you use glue or paint, do not use near open flame and use in well ventilated room. Keep out of reach of small children. Children must not be allowed to suck any part, or pull vinyl bag over the head.

CZ Před započetím stavby si pečlivě prostudujte stavební návod. Při používání barev a lepidel pracujte v dobře větrané místnosti. Lepidla ani barvy nepoužívejte v blízkosti otevřeného ohně. Model není určen malým dětem, mohlo by dojít k požití drobných dílů.

D Von dem Zusammensetzen die Bauanleitung gut durchlesen. Kleber und Farbe nicht nahe von offenem Feuer verwenden und das Fenster von Zeit zu Zeit Belüftung öffnen. Bausatz von kleinen Kindern fernhalten. Verhüten Sie, daß Kinder irgendwelche Bauteile in den Mund nehmen oder Plastiktüten über den Kopf ziehen.

F lire soigneusement la fiche d´instructions avant d´assembler. Ne pas utiliser de colle ou de peinture à proximité d´une flamme nue, et aérer la piece de temps en temps. Garder hors de portée des enfants en bas âge. Ne pas laisser les enfants mettre en bouche ou sucer les pièces, ou passer un sachet vinyl sur la tête.

INSTRUCTION SIGNS ✳ INSTR. SYMBOLY ✳ INSTRUKTION SINNBILDEN ✳ SYMBOLES

OPTIONAL
FACULTATIF
NACH BELIEBEN
VOLBA

BEND
PLIER SIL VOUS PLAIT
BITTE BIEGEN
OHNOUT

OPEN HOLE
FAIRE UN TROU
OFFNEN
VYVRTAT OTVOR

SYMETRICAL ASSEMBLY
MONTAGE SYMÉTRIQUE
SYMMETRISCHE AUFBAU
SYMETRICKÁ MONTÁŽ

NOTCH
L INCISION
DER EINSCHNITT
ZÁŘEZ

REMOVE
RETIRER
ENTFERNEN
ODŘÍZNOUT

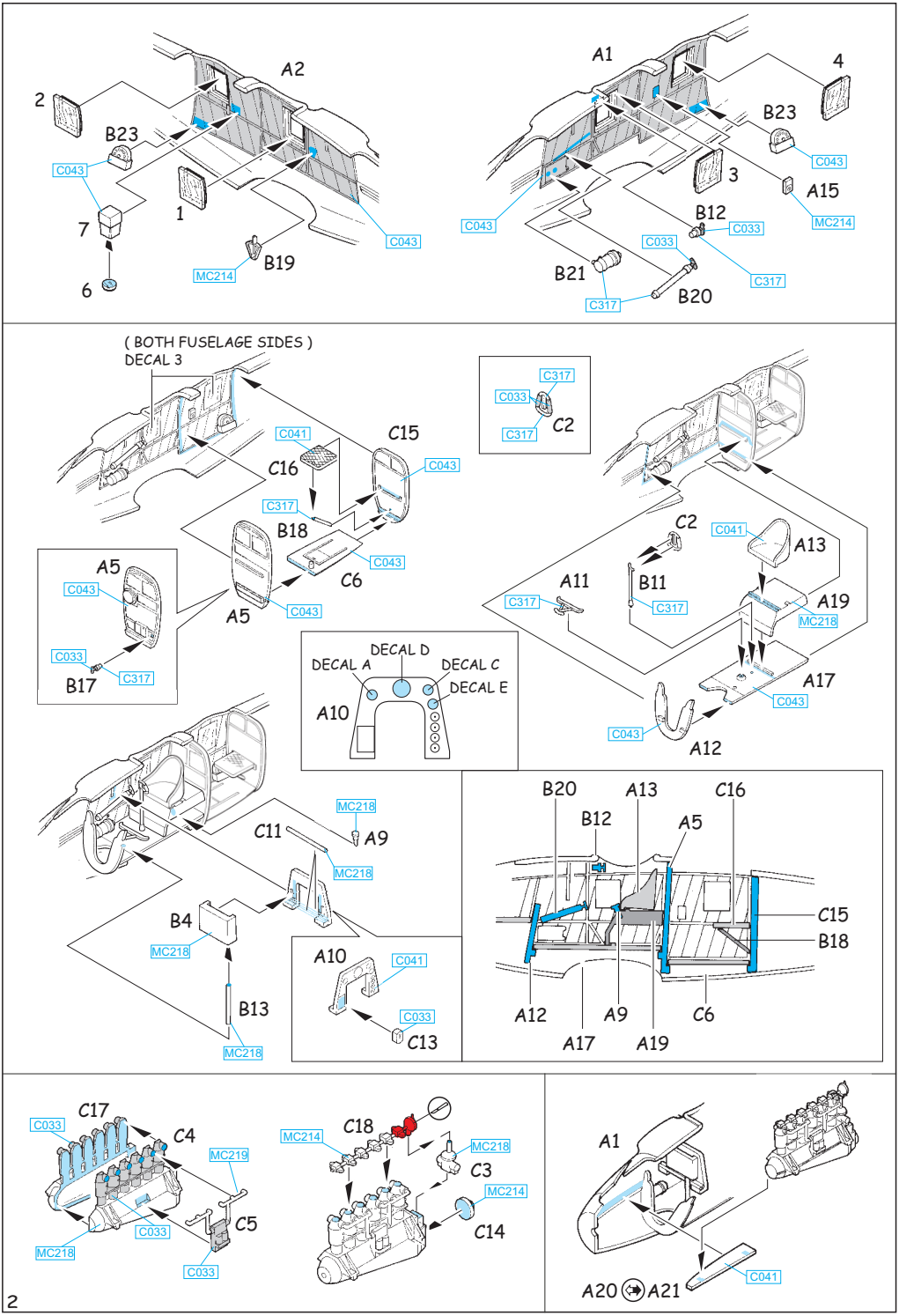
A2
2
B23
C043
7
1
6
MC214
B19
C043
A1
4
B23
C043
3
A15
MC214
B12
C033
C033
C317
B21
C317
B20
C043
(BOTH FUSELAGE SIDES)
DECAL 3
C041
C15
C16
C043
C317
B18
C043
C6
A5
C043
A5
C043
C033
B17
C317
C317
C033
C317
C2
C2
C041
A13
A11
C317
B11
C317
A19
MC218
A17
C043
C043
A12
DECAL D
DECAL A
DECAL C
DECAL E
A10
MC218
C11
A9
MC218
B4
MC218
B13
MC218
A10
C041
C033
C13
B20
A13
C16
B12
A5
C15
B18
A12
A9
C6
A17
A19
C033
C17
C4
MC219
C5
C033
MC218
C033
MC214
C18
MC218
C3
MC214
C14
A1
C041
A20
A21

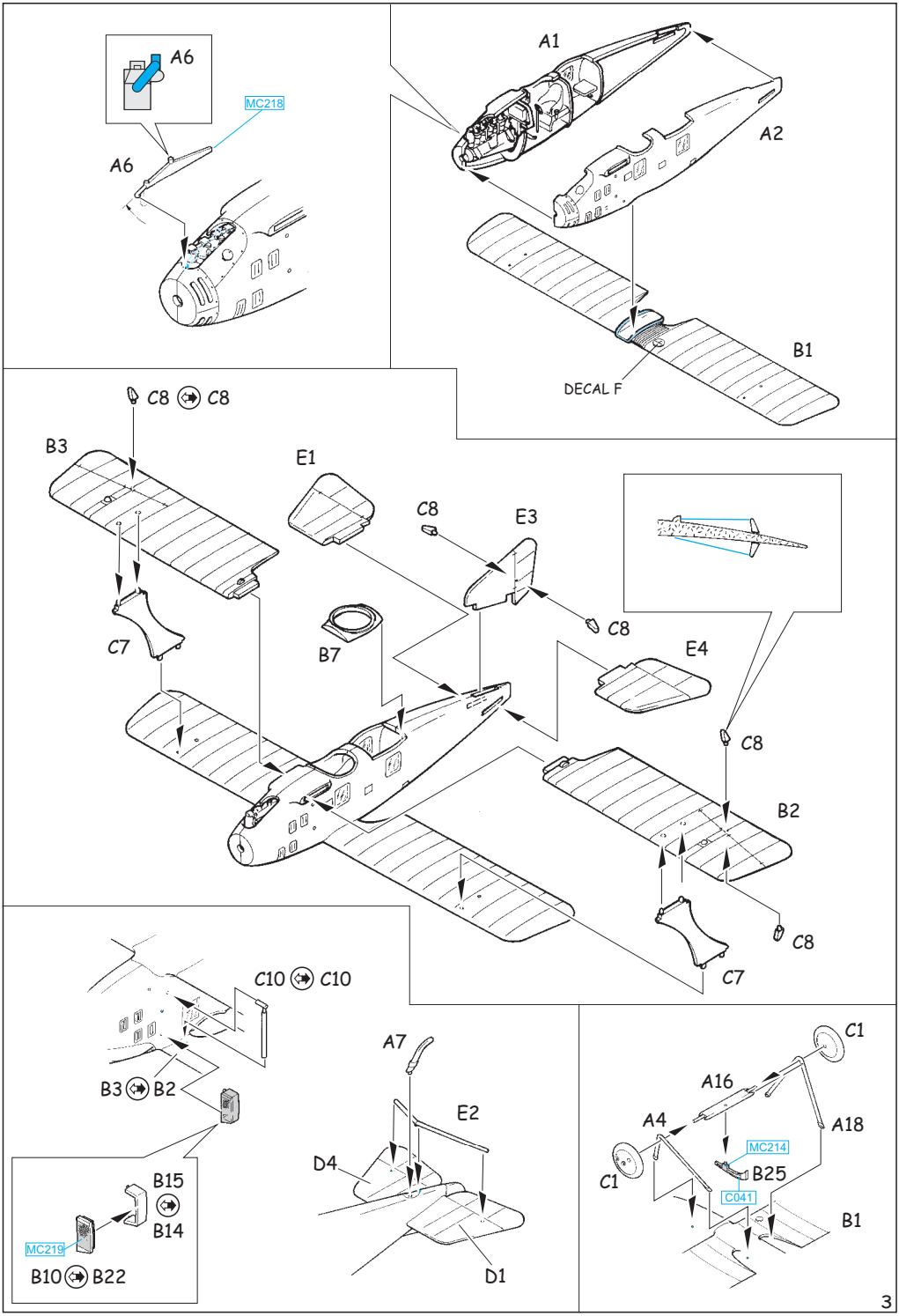
A6
MC218
A6
A1
A2
B1
DECAL F
C8 C8
B3
E1
C8
E3
C8
C7
B7
E4
C8
B2
C8
C7
C10 C10
B3 B2
B15
B14
MC219
B10 B22
A7
E2
D4
D1
C1
A16
A4
A18
MC214
B25
C041
C1
B1

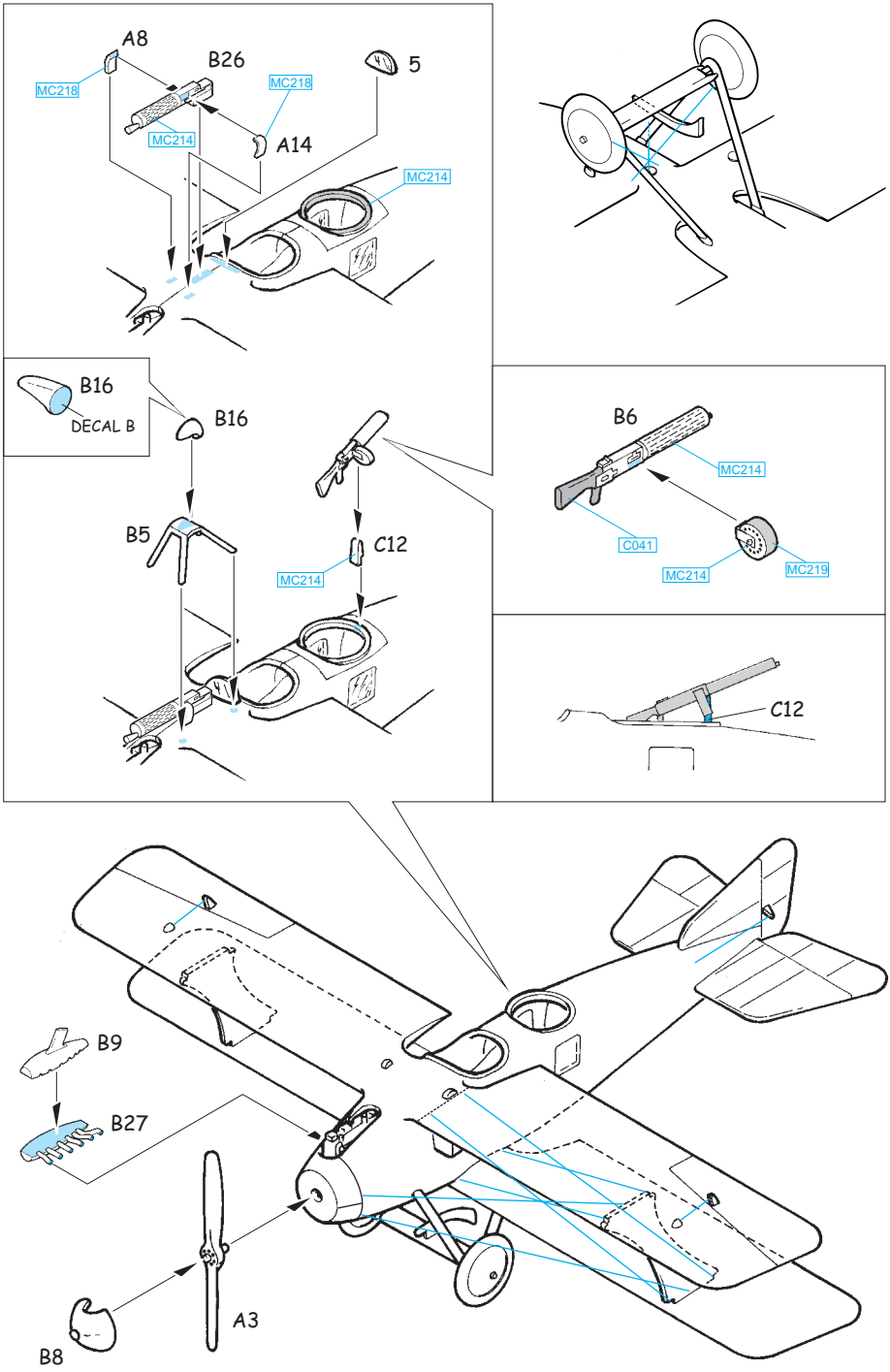

© EDUARD M.A. 2012 www.eduard.com Made in Czech Republic

Roland C.II West Front, Summer 1917

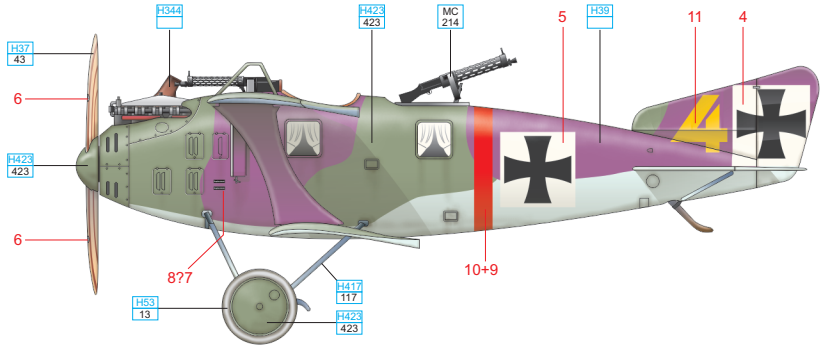

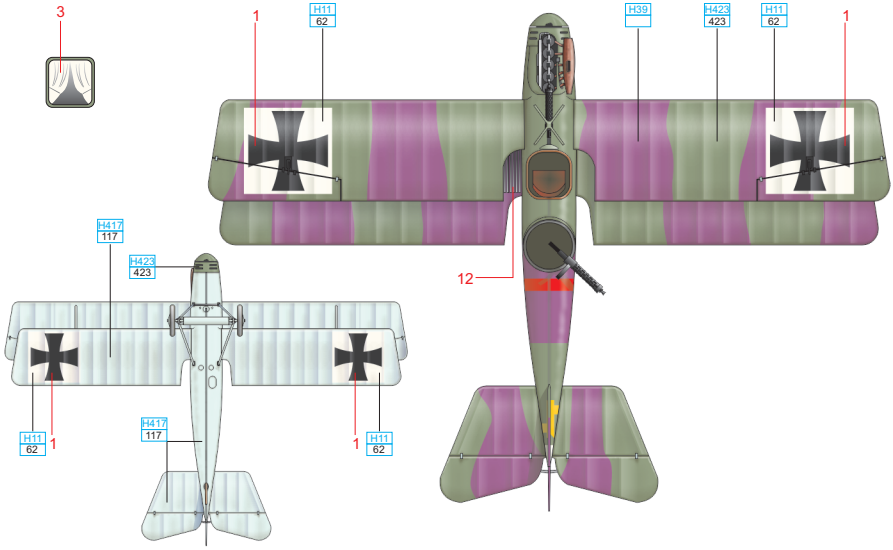

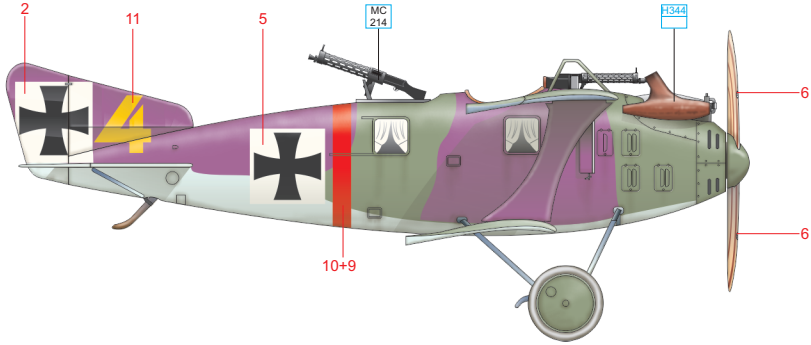

WHITE	H11 62	BLUEGREY	H417 117	DARK GREEN	H423 423	DARK IRON	MC 214
GRAY	H53 13	WOOD	H37 43	VIOLET	H39	RUST	H344

eduard

© EDUARD M.A., 2012

Printed in Czech Republic