MiG-21SMT

eduard

1/48 Scale Plastic Model Kit

item # 84180

WEEKEND edition

MiG-21 byl nejpočetnějším nadzvukovým bojovým letounem na světě a sloužil v mnoha verzích u více než padesáti letectev na čtyřech kontinentech. Tento štíhlý stíhací, případně stíhací-bombardovací letoun sehrál významnou roli v mnoha válkách i lokálních konfliktech od šedesátých do osmdesátých let a řadě pilotů umožnil získat statut stíhacího esa

MiG-21 je jedním z dlouhého seznamu letounů konstrukční kanceláře Mikojan-Gurjevič, které byly zařazeny do výzbroje Sovětského svazu, Varšavské smlouvy a řady spojeneckých zemí. Navazoval na úspěchy předchůdců, kterými byly MiG-15, MiG-17 a nadzvukový MiG-19.

Kořeny projektu MiG-21 sahají až do první poloviny padesátých let. V roce 1954 byl ukončen vývoj předběžné studie Je-1, na kterou navázal prototyp Je-2. Oba měly šípové křídlo. První konstrukcí osazenou trojúhelníkovým křídlem byl až prototyp Je-4, který poprvé vzlétl 16. června 1955 a o rok později se představil veřejnosti na moskevském letišti Tušino.

Nový letoun s finálním označením MiG-21 byl první sovětskou nadzvukovou konstrukcí, která spojovala charakteristiky stíhacího i útočného letounu. Na dvoumachovou koncepci se jednalo o poměrně lehký a štíhlý letoun, i když mu následný dlouholetý vývoj postupně přidával na hmotnosti. O regulaci nasávaného množství vzduchu přes vstup v přídi se staral posuvný kužel. Tato koncepce později omezovala možnosti dalšího vývoje kvůli velmi omezenému prostoru pro radar, který bylo možnu umístit pouze do regulačního kuželu.

Bojovník studené války

Jako první se dostala do výroby a výzbroje verze MiG-21F, která společně s MiG-21P a MiG-21F-13 představovala první generaci celé linie tohoto typu. Tyto verze byly ve výrobě až do začátku šedesátých let. Následovaly verze PF, FL, PFM a R, jejichž produkce kulminovala na konci šedesátých let. Třetí generace se dostala do výroby v roce 1968 a zahrnovala nejpokročilejší verze MiGu-21 jako M, SM, MF, SMT nebo bis. Zároveň byly vyráběny také dvoumístné verze MiG-21U, UM a US.

Nové letouny vycházely z výrobních závodů v Moskvě, Gorkém a Tbilisi, MiG-21F-13 byl licenčně vyráběn také v Československu, zatímco v Indii, v továrně společnosti Hindustan Aeronautics Ltd, zase běžela produkce verzí FL, M a bis. Výroba MiGu-21 byla zastavena v roce 1985. Sovětský svaz vyrobil celkem 10 645 kusů všech verzí, 194 jich bylo vyrobeno v Československu a 657 v Indii. To dává celkem 11 496 vyrobených MiGů-21.

V průběhu studené války představovaly oponenty MiGu-21 zejména typy jako Northrop F-5 Freedom Fighter nebo Dassault Mirage III. NATO mu přidělilo kódové označení „Fishbed", zatímco Sovětští piloti říkali MiGu-21 balalajka kvůli tvaru jeho křídla, které připomíná tento populární ruský hudební nástroj.

Esa z Asie, Středního východu i Afriky

Mimo Sovětský svaz létaly MiGy-21 u letectev mnoha zemí světa na čtyřech kontinentech (Evropa, Asie, Afrika a Jižní Amerika) a účastnily se řady konfliktů a válek. Nejvýznamnější bojové použití zahrnuje válku ve Vietnamu, Indo-Pákistánské války, kubánskou účast v Angole a arabské pokusy o eliminaci Izraele. Není tedy divu, že řada pilotů dosáhla na MiGu-21 status stíhacího esa. Díky velkému množství nasazených strojů a intenzitě bojů vévodí žebříčku es na MiGu-21 vietnamští piloti. Na prvním místě je Nguyen Van Coc s devíti sestřely, následují tři piloti s osmi sestřely: Mai Van Cuong, Nguyen Hong Nhi and Pham Thanh Ngan.

Z jiných národů dosáhli syrští piloti Bassam Hamshun a Majid Zugbi sedmi sestřelů na MiG-21MF, zatímco Adeeb Al-Jarf dosáhl stejného skóre na MiGu-21FL. Egyptští piloti Ali Vajai, Sami Marei and Sami Aziz Mikhail měli pět sestřelů.

V roli stíhacího letounu sloužil MiG-21 v Sovětském svazu i dalších zemích Varšavské smlouvy až do osmdesátých let, postupně jej ale nahrazoval MiG-23 v sedmdesátých letech a MiG-29 během let osmdesátých.

Tato stavebnice: MiG-21SMT

Tento plastikový model představuje pravděpodobně nejméně úspěšnou verzi MiG-21. Vznikla na základě požadavků některých zahraničních uživatelů, kteří si přáli delší dolet, než jaký poskytovala verze MF. Byl tedy instalován výkonnější motor R-13F-300 a zvětšen objem vnitřní palivové nádrže č. 7 umístěné ve hřbetu trupu (900 l místo 510 l). Kvůli tomu musel být hřbet trupu zvětšen, čímž tato nová verze MiG-21MT (Fishbed K), vyvinutá z provedení MiG-21SM, získala specifický vzhled. Dolet se prodloužil zhruba o 250 km, ale na úkor ostatních výkonů. Z toho důvodu bylo v moskevské továrně č. 30 postaveno pouze patnáct MiGů-21MT a zahraniční zákazníci si neobjednali ani jeden.

I přes zmíněné nedostatky byla v roce 1971 zahájena výroba verze MiG-21SMT, která byla identická s neúspěšným MiG-21MT, ale vyráběla ji továrna č. 21 v Gorkém a výhradně pro potřeby sovětských vzdušných sil. Protože si piloti nadále stěžovali na výkony, byla výroba ukončena po vyrobení 116 kusů. Letouny MiG-21SMT, považované za nevhodné pro stíhací úkoly, pak sloužily jako stíhací bombardéry. Pro tento účel bylo možné na čtyři křídelní pylony navěsit až 1300 kg výzbroje, zatímco centrální pylon pod trupem sloužil pouze pro vnější palivovou nádrž. Dvouhlavňový kanon GŠ-23 ráže 20 mm zůstal zachován.

ATTENTION ✶ UPOZORNĚNÍ ✶ ACHTUNG ✶ ATTENTION ✶ 注意

Carefully read instruction sheet before assembling. When you use glue or paint, do not use near open flame and use in well ventilated room. Keep out of reach of small children. Children must not be allowed to suck any part, or pull vinyl bag over the head.

Před započetím stavby si pečlivě prostudujte stavební návod. Při používání barev a lepidel pracujte v dobre větrané místnosti. Lepidla ani barvy nepoužívejte v blízkosti otevřeného ohně. Model není určen malým dětem, mohlo by dojít k požití drobných dílů.

INSTRUCTION SIGNS ✶ INSTR. SYMBOLY ✶ INSTRUKTION SINNBILDEN ✶ SYMBOLES ✶ 記号の説明

OPTIONAL VOLBA

BEND OHNOUT

SAND BROUSIT

OPEN HOLE VYVRTAT OTVOR

SYMETRICAL ASSEMBLY SYMETRICKÁ MONTÁŽ

REMOVE ODŘÍZNOUT

REVERSE SIDE OTOČIT

APPLY EDUARD MASK AND PAINT POUŽÍT EDUARD MASK NABARVIT

PARTS ✶ DÍLY ✶ TEILE ✶ PIÈCES ✶ 部品

PLASTIC PARTS

A>

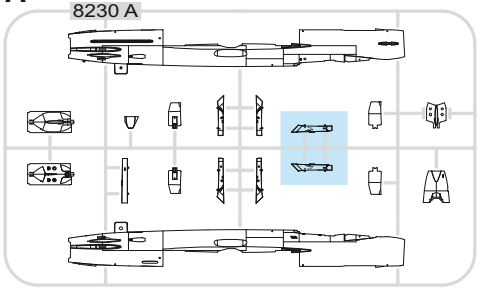

B>

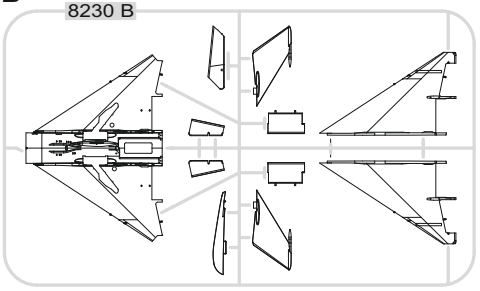

C>

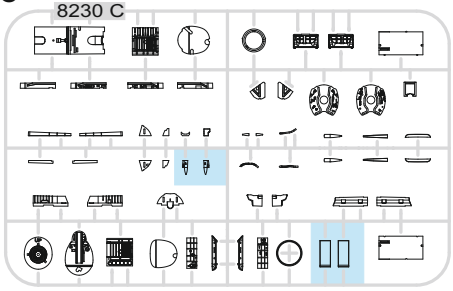

D>

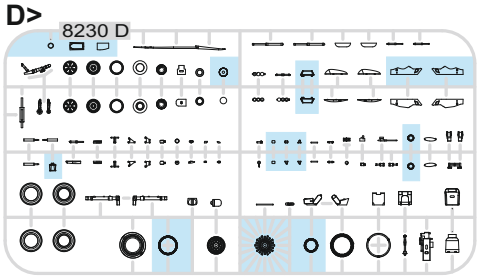

E> 2 pcs.

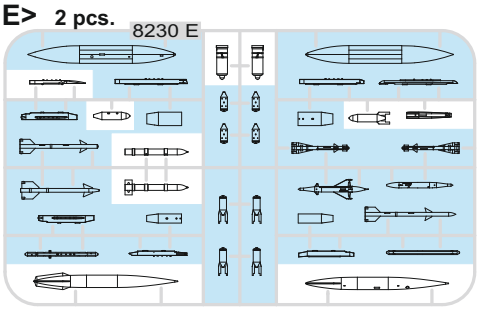

F>

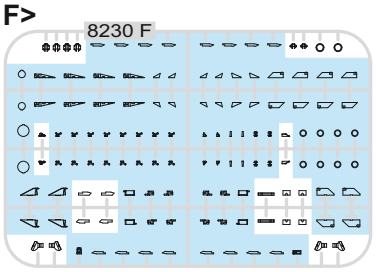

G>

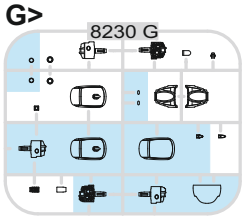

K>

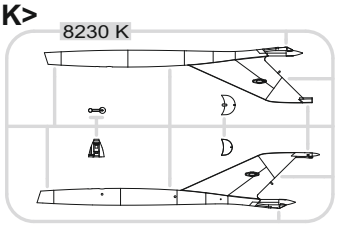

-Parts not for use. -Teile werden nicht verwendet. -Pièces à ne pas utiliser. -Tyto díly nepoužívejte při stavbě. - 使用しない部品

COLOURS ✶ BARVY ✶ FARBEN ✶ PEINTURE ✶ 色

GSi Creos (GUNZE)		MISSION MODELS	
AQUEOUS	Mr.COLOR	PAINTS	
H1	C1	MMP-001	WHITE
H3	C3	MMP-003	RED
H4	C4	MMP-007	YELLOW
H5	C5	MMP-048	BLUE
H6	C6	MMP-004	GREEN
H12	C33	MMP-047	FLAT BLACK
H26	C66		BRIGHT GREEN
H37	C43		WOOD BROWN
H44	C51		FLESH
H51	C11	MMP-063	LIGHT GULL GRAY
H53	C13		NEUTRAL GRAY
H58	C351	MMP-059	INTERIOR GREEN
H66	C119	MMP-119	SAND YELLOW
H70	C60	MMP-056	GRAY
H72	C369	MMP-078	DARK EARTH
H77	C137	MMP-040	TIRE BLACK
H81	C55	MMP-023	KHAKI

GSi Creos (GUNZE)		MISSION MODELS	
AQUEOUS	Mr.COLOR	PAINTS	
H90	C47		CLEAR RED
H94	C138		CLEAR GREEN
H303	C303	MMP-066	GREEN
H304	C304	MMP-026	OLIVE DRAB
H317	C317	MMP-064	GRAY
H332	C332		LIGHT AIRCRAFT GRAY
H337	C337		GRAYISH BLUE
H406	C406		CHOCOLATE BROWN
	C136	MMP-032	RUSSIAN GREEN
	C391		INTERIOR GREEN
Mr.METAL COLOR		METALLICS	
MC213		MMM-006	STEEL
MC214		MMM-001	DARK IRON
MC218		MMM-003	ALUMINIUM
Mr.COLOR SUPER METALLIC		METALLICS	
SM201		MMC-001	SUPER FINE SILVER 2

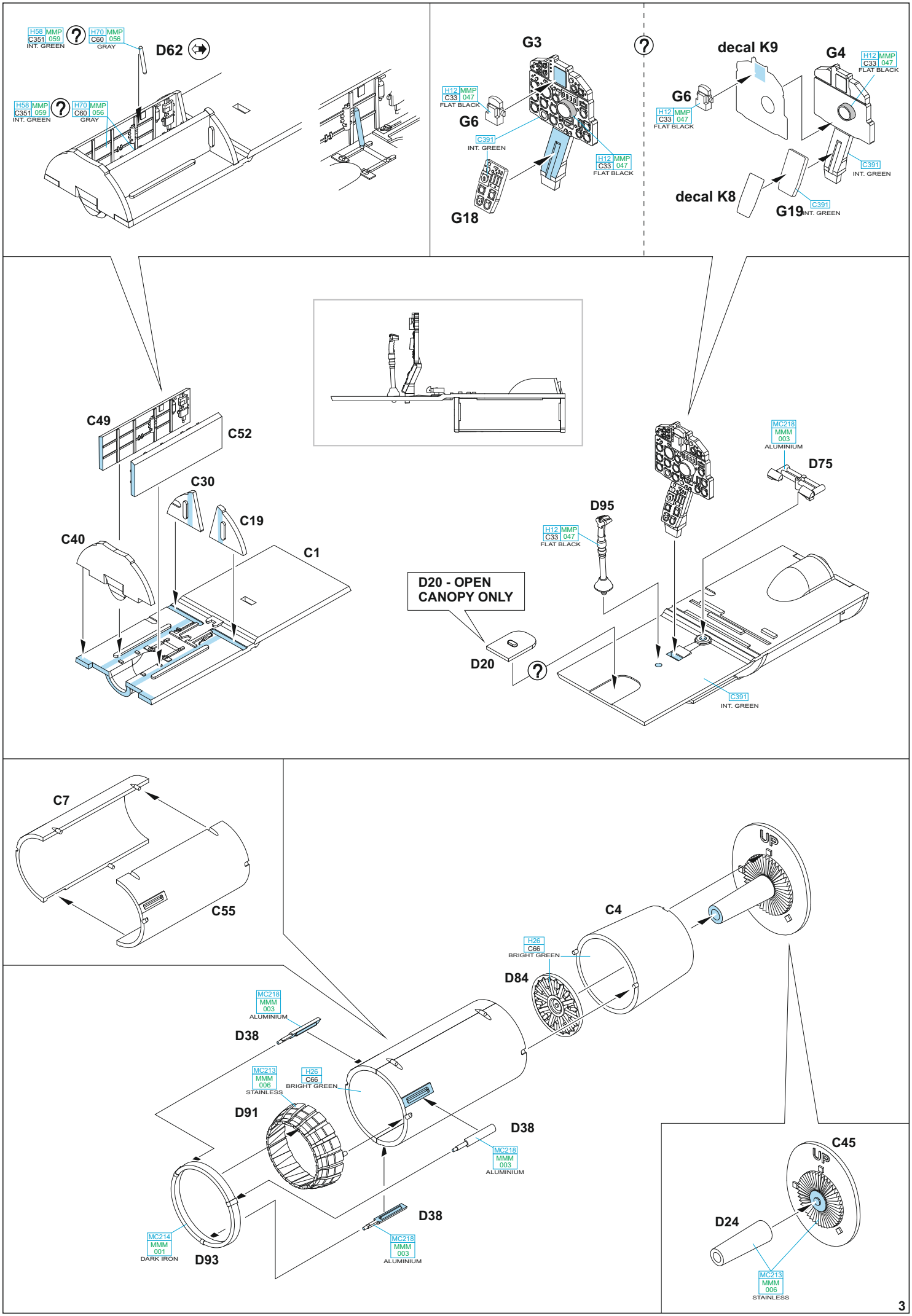
H58 MMP C351 059 INT. GREEN
H70 MMP C60 056 GRAY
D62
H58 MMP C351 059 INT. GREEN
H70 MMP C60 056 GRAY
G3
H12 MMP C33 047 FLAT BLACK
G6
C391 INT. GREEN
H12 MMP C33 047 FLAT BLACK
G18
decal K9
G4
H12 MMP C33 047 FLAT BLACK
G6
H12 MMP C33 047 FLAT BLACK
C391 INT. GREEN
decal K8
G19
C391 INT. GREEN
C49
C52
C30
C19
C40
C1
MC218 MMM 003 ALUMINIUM
D75
D95
H12 MMP C33 047 FLAT BLACK
D20 - OPEN CANOPY ONLY
D20
C391 INT. GREEN
C7
C55
C4
H26 C66 BRIGHT GREEN
D84
MC218 MMM 003 ALUMINIUM
D38
MC213 MMM 006 STAINLESS
H26 C66 BRIGHT GREEN
D91
D38
MC218 MMM 003 ALUMINIUM
D38
MC214 MMM 001 DARK IRON
D93
MC218 MMM 003 ALUMINIUM
C45
D24
MC213 MMM 006 STAINLESS

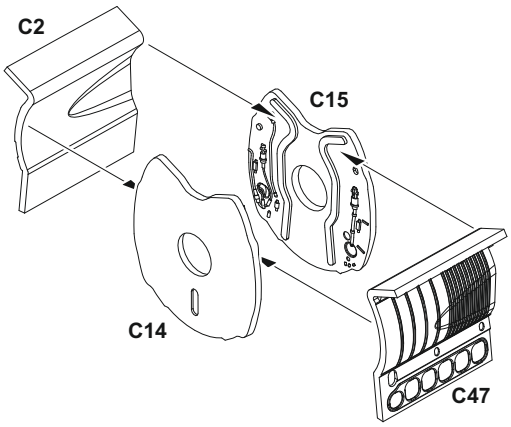
C2
C15
C14
C47

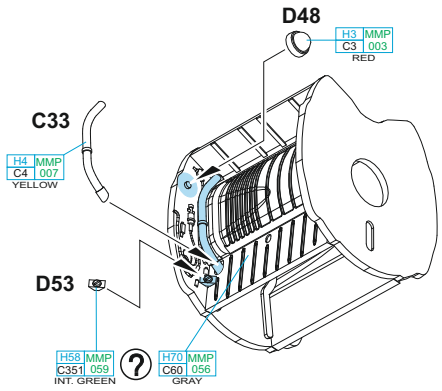
D48
H3 MMP C3 003 RED
C33
H4 MMP C4 007 YELLOW
D53
H58 MMP C351 059 INT. GREEN
H70 MMP C60 056 GRAY

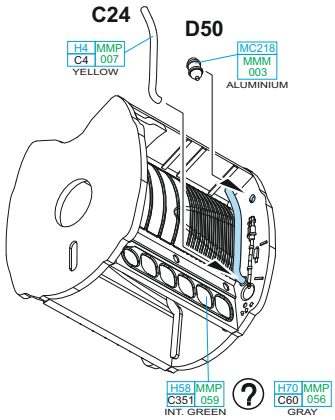
C24
H4 MMP C4 007 YELLOW
D50
MC218 MMM 003 ALUMINIUM
H58 MMP C351 059 INT. GREEN
H70 MMP C60 056 GRAY

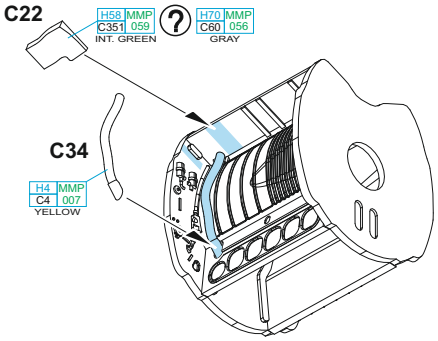
C22
H58 MMP C351 059 INT. GREEN
H70 MMP C60 056 GRAY
C34
H4 MMP C4 007 YELLOW

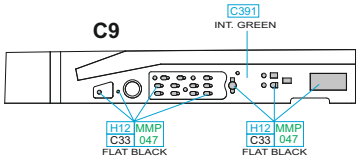
C9
C391 INT. GREEN
H12 MMP C33 047 FLAT BLACK
H12 MMP C33 047 FLAT BLACK

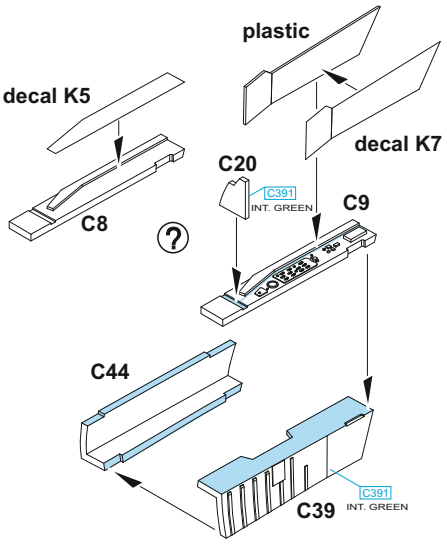
plastic
decal K5
decal K7
C8
C20
C391 INT. GREEN
C9
C44
C39
C391 INT. GREEN

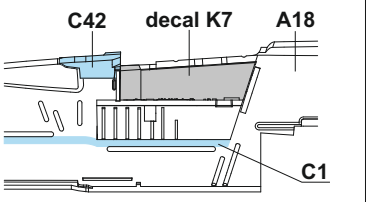
C42
decal K7
A18
C1

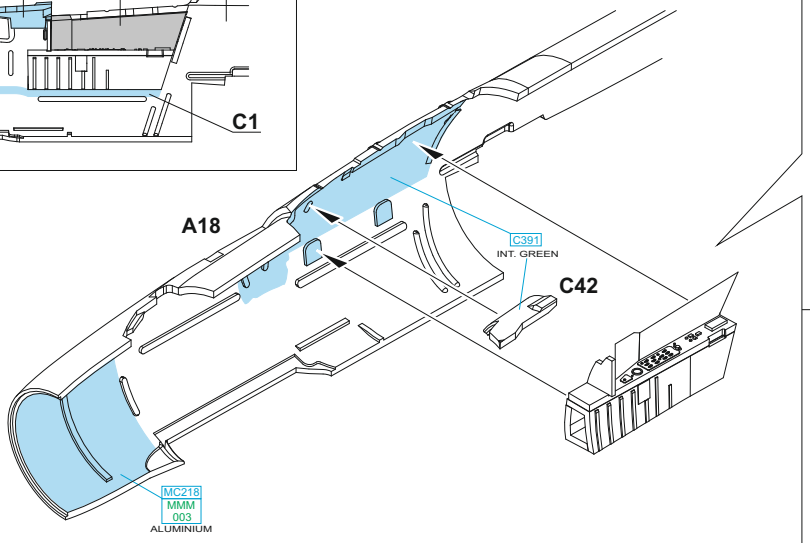
A18
C391 INT. GREEN
C42
MC218 MMM 003 ALUMINIUM

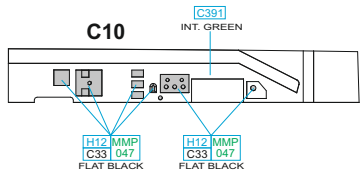
C10
C391 INT. GREEN
H12 MMP C33 047 FLAT BLACK
H12 MMP C33 047 FLAT BLACK

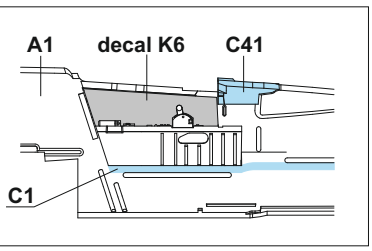
A1
decal K6
C41
C1

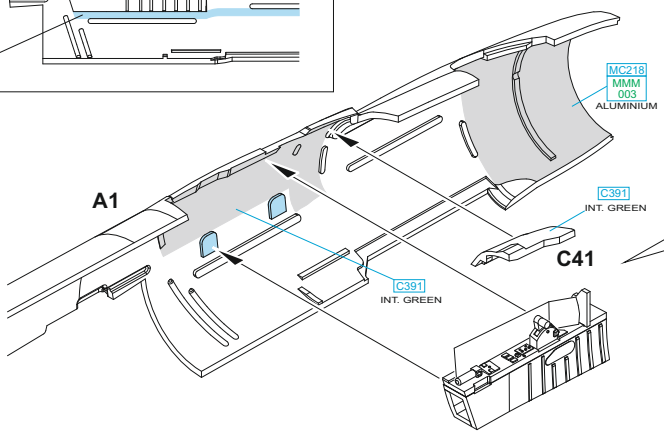
MC218 MMM 003 ALUMINIUM
A1
C391 INT. GREEN
C41
C391 INT. GREEN

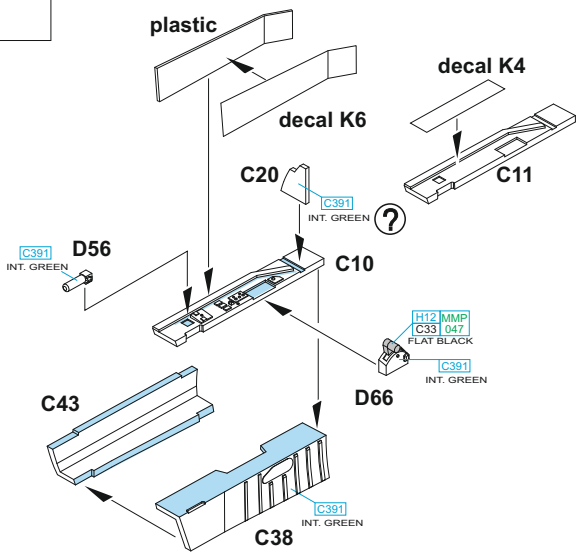
plastic
decal K4
decal K6
C11
C20
C391 INT. GREEN
C391 INT. GREEN
D56
C10
H12 MMP C33 047 FLAT BLACK
C391 INT. GREEN
D66
C43
C391 INT. GREEN
C38

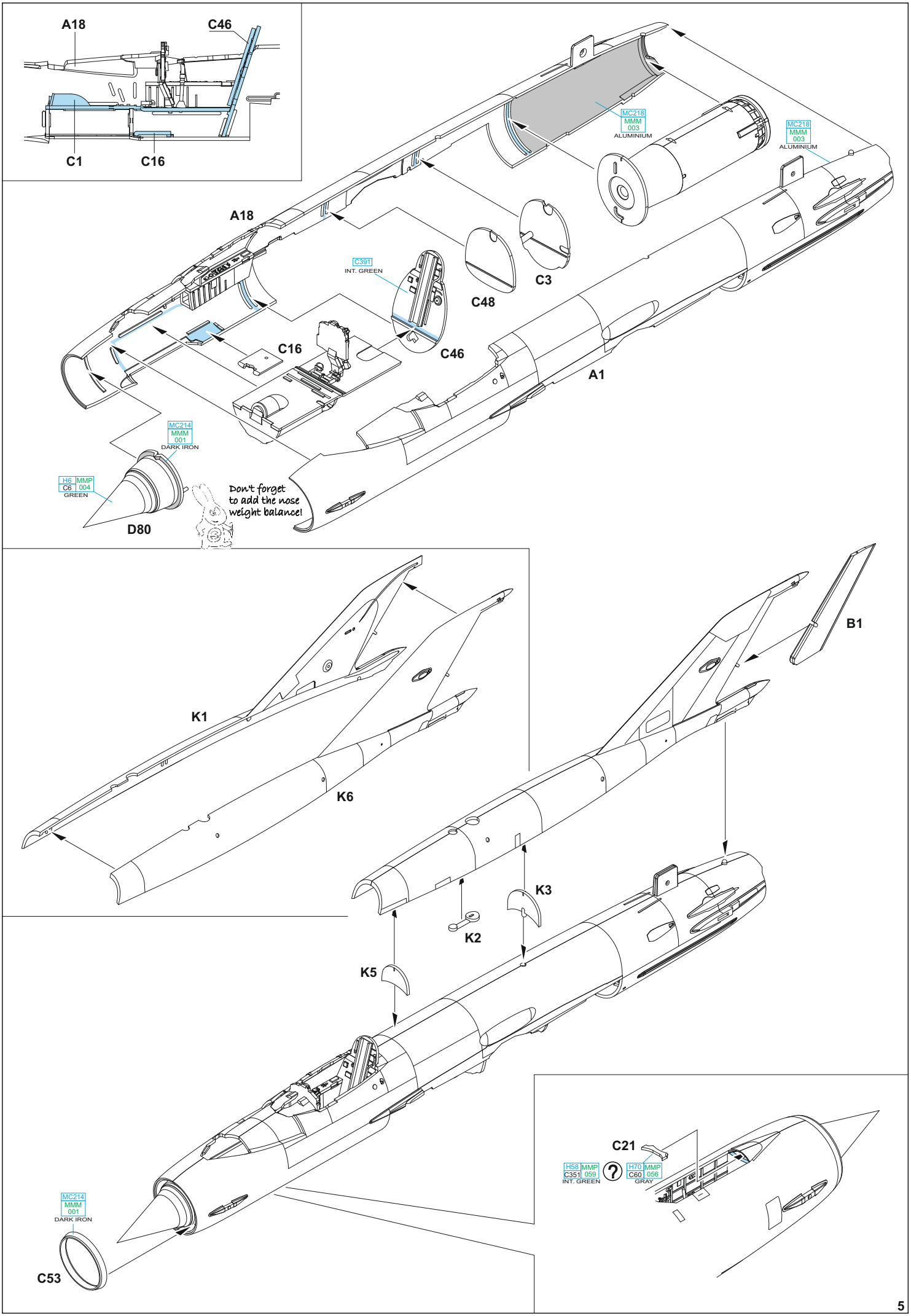
A18
C46
C1
C16
MC218
MMM
003
ALUMINIUM
MC218
MMM
003
ALUMINIUM
A18
C391
INT. GREEN
C3
C48
C16
C46
A1
MC214
MMM
001
DARK IRON
H6 MMP
C6 004
GREEN
D80
Don't forget
to add the nose
weight balance!
K1
K6
B1
K3
K2
K5
MC214
MMM
001
DARK IRON
C53
C21
H58 MMP
C351 059
INT. GREEN
H70 MMP
C60 056
GRAY

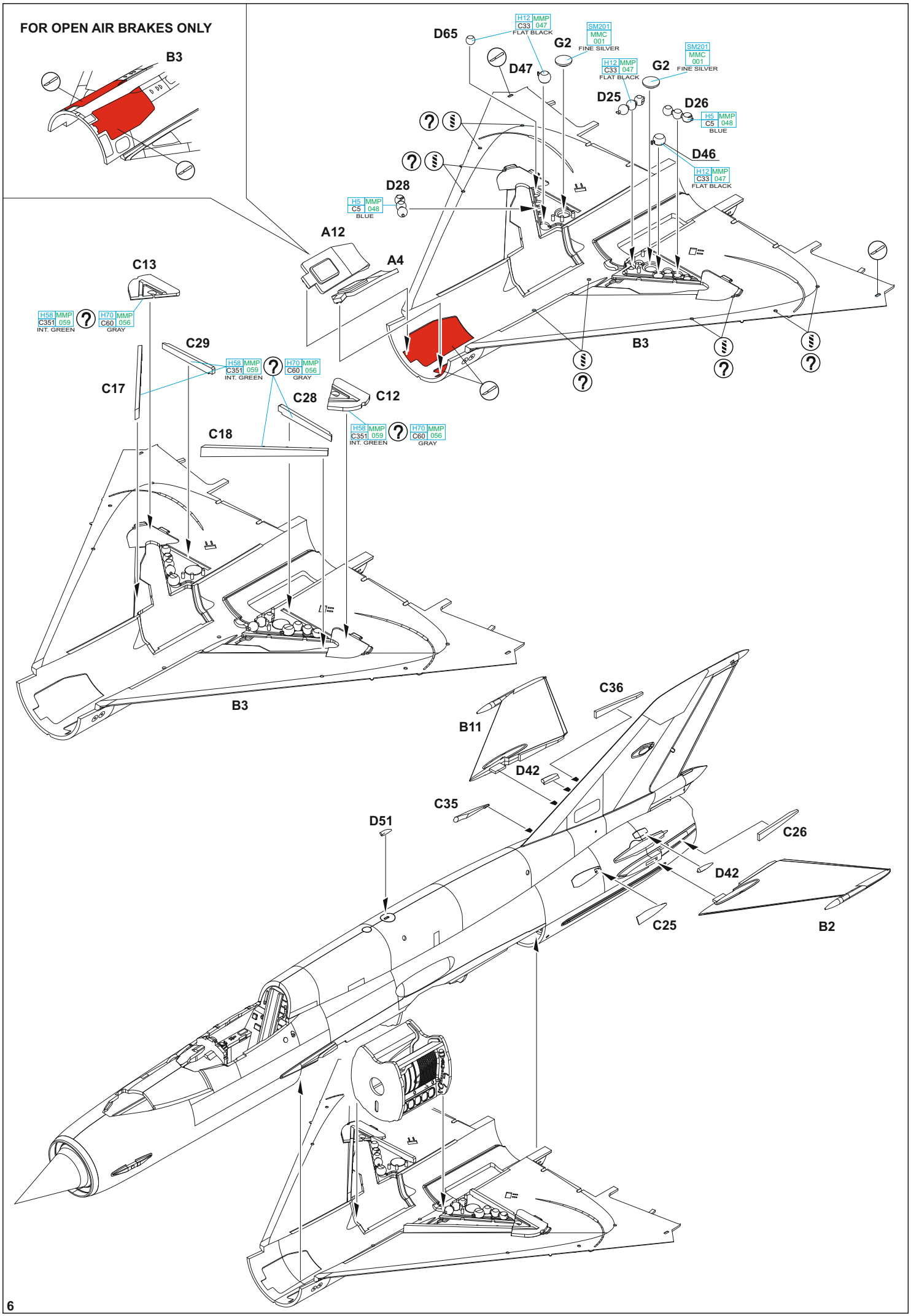
FOR OPEN AIR BRAKES ONLY
B3
D65
H12 MMP C33 047 FLAT BLACK
G2
SM201 MMC 001 FINE SILVER
D47
H12 MMP C33 047 FLAT BLACK
G2
SM201 MMC 001 FINE SILVER
D25
D26
H5 MMP C5 048 BLUE
D46
H12 MMP C33 047 FLAT BLACK
D28
H5 MMP C5 048 BLUE
A12
A4
C13
H58 MMP C351 059 INT. GREEN
H70 MMP C60 056 GRAY
B3
C29
H58 MMP C351 059 INT. GREEN
H70 MMP C60 056 GRAY
C17
C28
C12
C18
H58 MMP C351 059 INT. GREEN
H70 MMP C60 056 GRAY
B3
C36
B11
D42
C35
D51
C26
D42
C25
B2

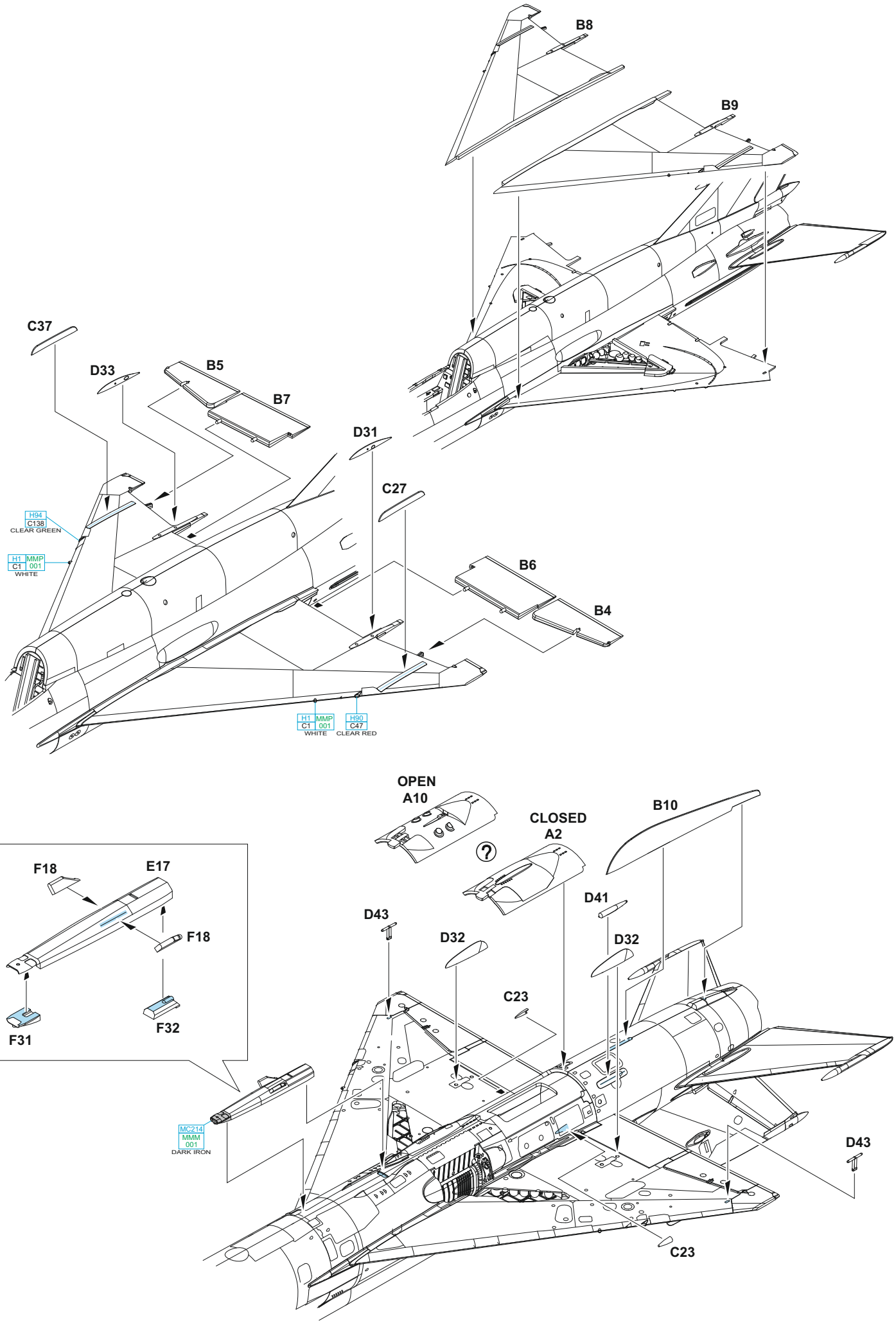
B8
B9
C37
D33
B5
B7
D31
C27
H94
C138
CLEAR GREEN
H1
C1
MMP
001
WHITE
B6
B4
H1
C1
MMP
001
WHITE
H90
C47
CLEAR RED
OPEN
A10
CLOSED
A2
B10
F18
E17
F18
F31
F32
D43
D32
D41
D32
C23
MC214
MMM
001
DARK IRON
D43
C23

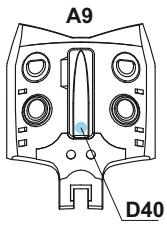
A9
D40

28°
D37
D35

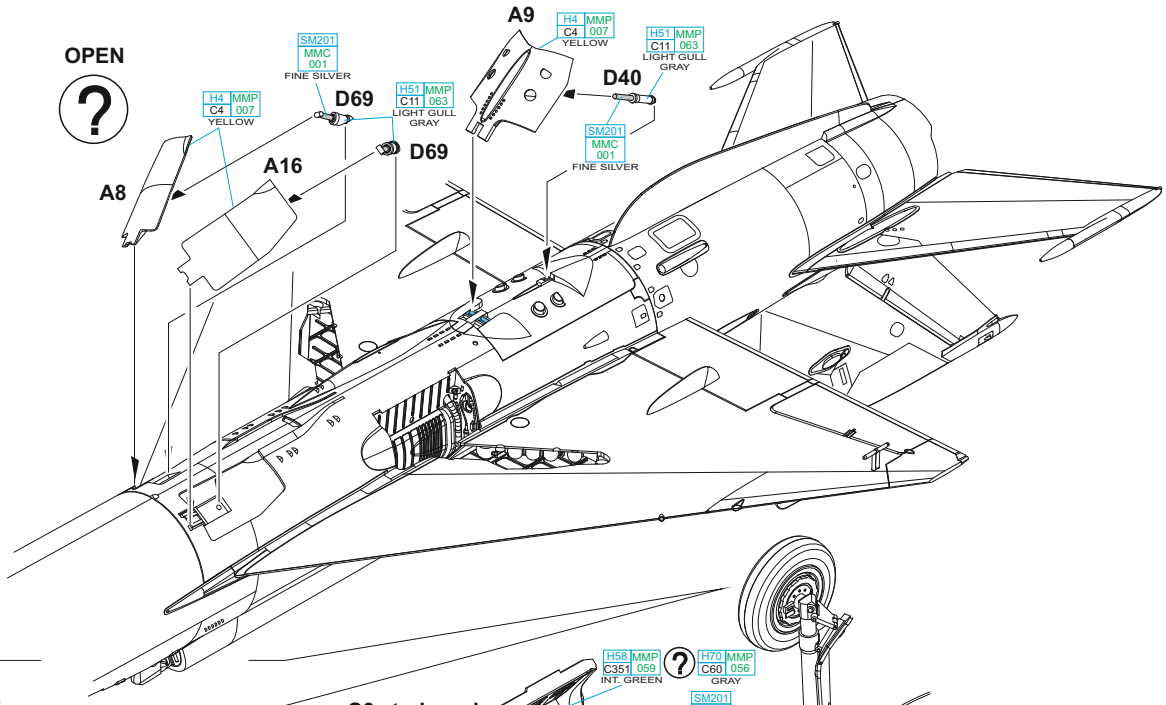
OPEN
A9
H4 MMP C4 007 YELLOW
SM201 MMC 001 FINE SILVER
H51 MMP C11 063 LIGHT GULL GRAY
D40
D69
D69
A16
A8
H4 MMP C4 007 YELLOW
SM201 MMC 001 FINE SILVER

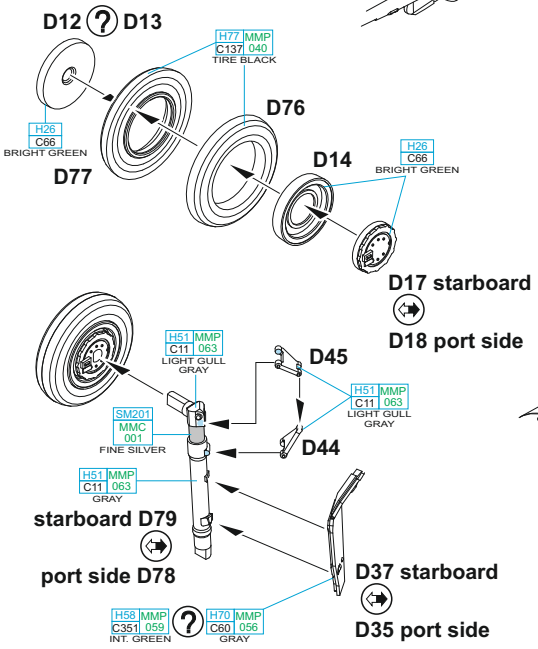
D12
D13
H77 MMP C137 040 TIRE BLACK
D76
H26 C66 BRIGHT GREEN
D77
D14
H26 C66 BRIGHT GREEN
D17 starboard
D18 port side
H51 MMP C11 063 LIGHT GULL GRAY
D45
H51 MMP C11 063 LIGHT GULL GRAY
SM201 MMC 001 FINE SILVER
D44
H51 MMP C11 063 GRAY
starboard D79
port side D78
D37 starboard
D35 port side
H58 MMP C351 059 INT. GREEN
H70 MMP C60 056 GRAY

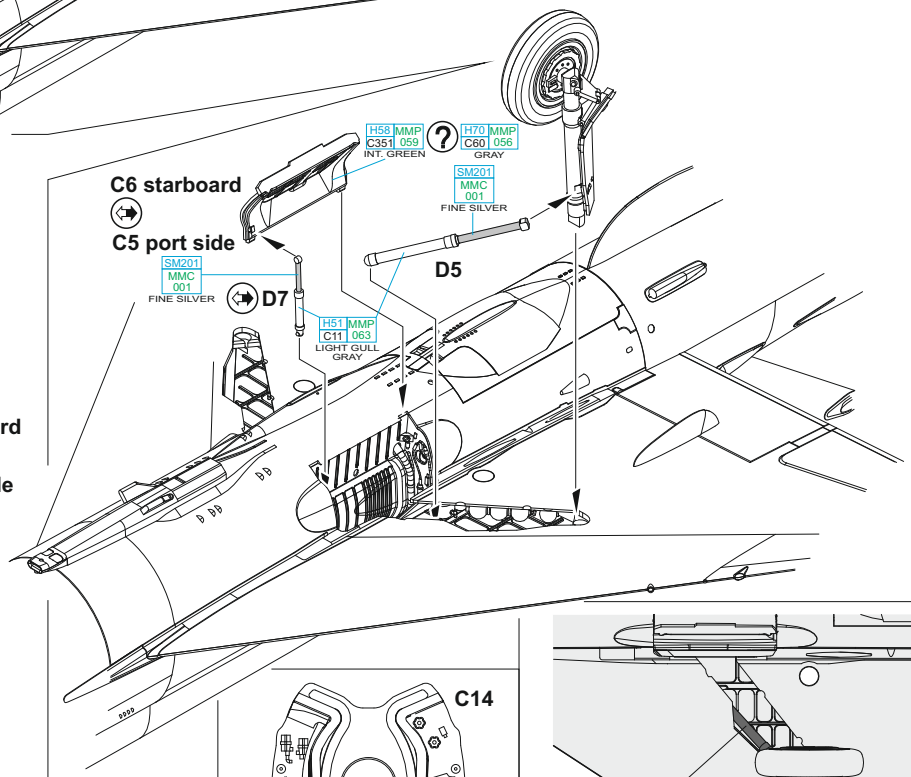
C6 starboard
C5 port side
H58 MMP C351 059 INT. GREEN
H70 MMP C60 056 GRAY
SM201 MMC 001 FINE SILVER
D5
SM201 MMC 001 FINE SILVER
D7
H51 MMP C11 063 LIGHT GULL GRAY

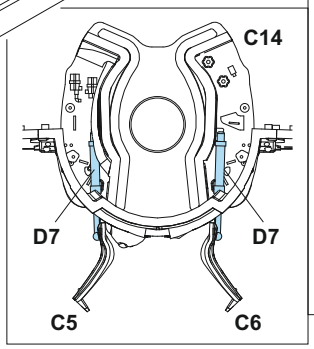
C14
D7
D7
C5
C6

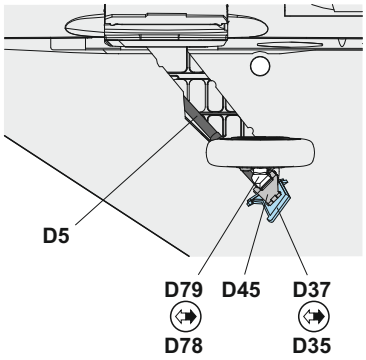
D5
D79
D78
D45
D37
D35

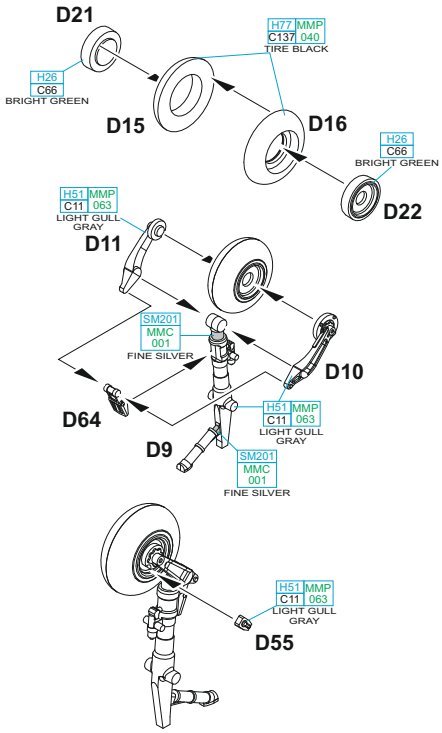
D21
H77 MMP C137 040 TIRE BLACK
H26 C66 BRIGHT GREEN
D15
D16
H26 C66 BRIGHT GREEN
D22
H51 MMP C11 063 LIGHT GULL GRAY
D11
SM201 MMC 001 FINE SILVER
D10
D64
H51 MMP C11 063 LIGHT GULL GRAY
D9
SM201 MMC 001 FINE SILVER
H51 MMP C11 063 LIGHT GULL GRAY
D55

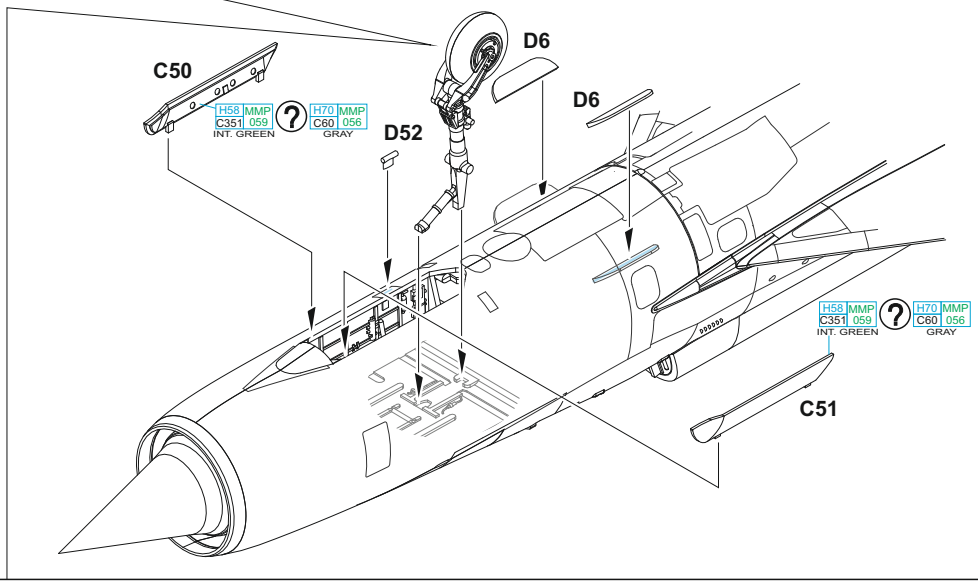
C50
H58 MMP C351 059 INT. GREEN
H70 MMP C60 056 GRAY
D52
D6
D6
H58 MMP C351 059 INT. GREEN
H70 MMP C60 056 GRAY
C51

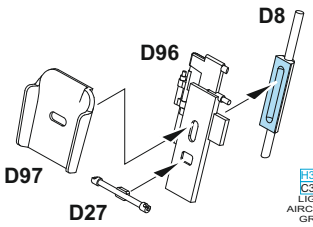
D8
D96
D97
D27

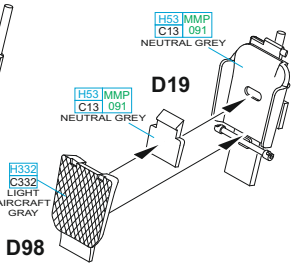
H53 MMP C13 091 NEUTRAL GREY
D19
H53 MMP C13 091 NEUTRAL GREY
H332 C332 LIGHT AIRCRAFT GRAY
D98

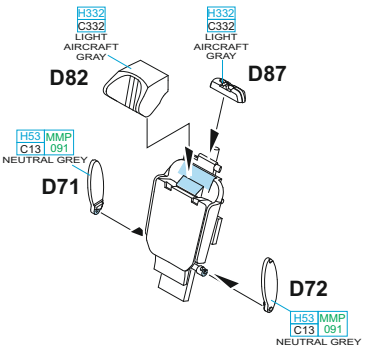
H332 C332 LIGHT AIRCRAFT GRAY
D82
H332 C332 LIGHT AIRCRAFT GRAY
D87
H53 MMP C13 091 NEUTRAL GREY
D71
D72
H53 MMP C13 091 NEUTRAL GREY

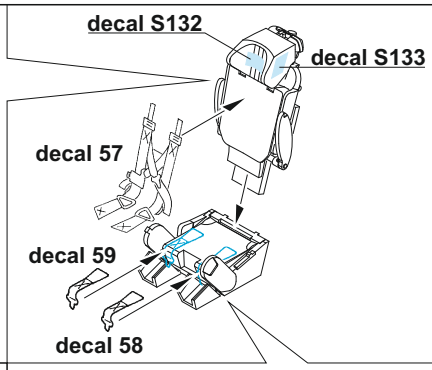
decal S132
decal S133
decal 57
decal 59
decal 58

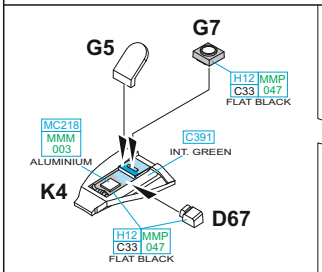
G5
G7
H12 MMP C33 047 FLAT BLACK
MC218 MMM 003 ALUMINIUM
C391 INT. GREEN
K4
D67
H12 MMP C33 047 FLAT BLACK

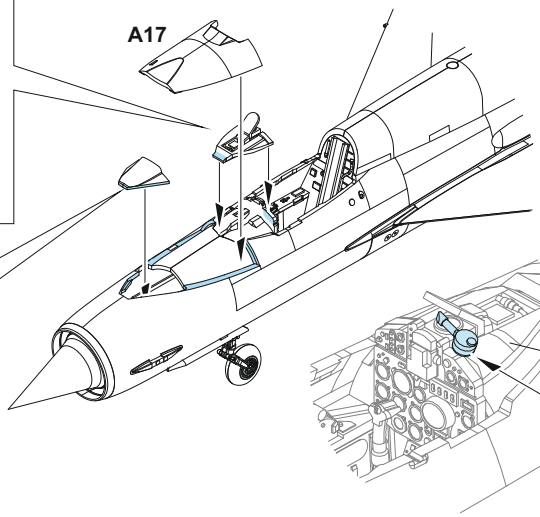
A17

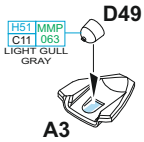
H51 MMP C11 063 LIGHT GULL GRAY
D49
A3

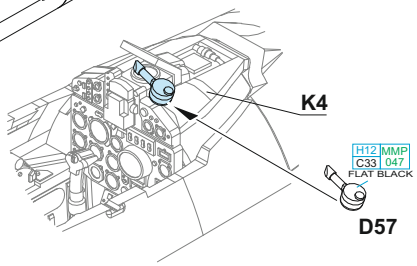
K4
H12 MMP C33 047 FLAT BLACK
D57

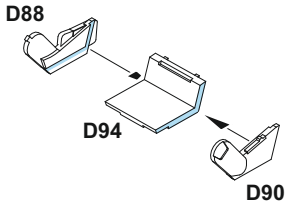
D88
D94
D90

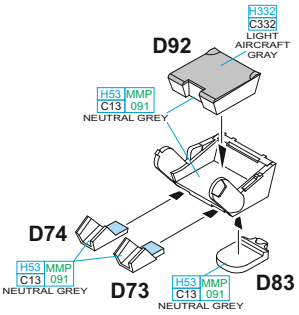
H332 C332 LIGHT AIRCRAFT GRAY
D92
H53 MMP C13 091 NEUTRAL GREY
D74
H53 MMP C13 091 NEUTRAL GREY
D73
H53 MMP C13 091 NEUTRAL GREY
D83

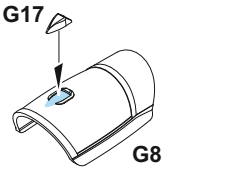
G17
G8

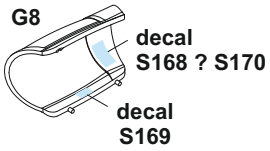
G8
decal S168 ? S170
decal S169

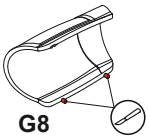
CLOSED CANOPY ONLY
G8

OPEN CANOPY ONLY
D54
G11

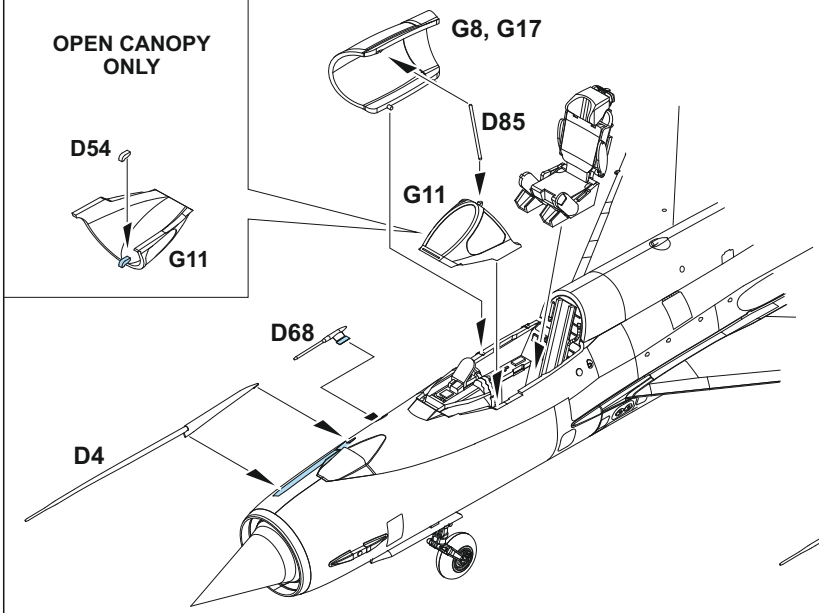
G8, G17
D85
G11
D68
D4

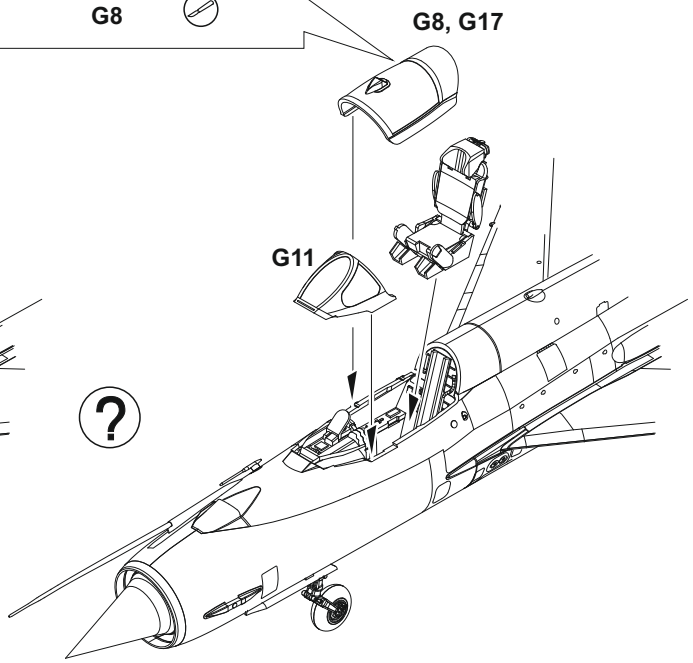
G8, G17
G11
?

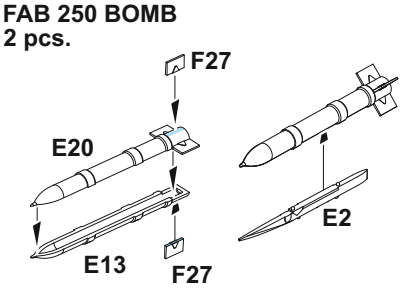
FAB 250 BOMB
2 pcs.
F27
E20
E2
E13
F27

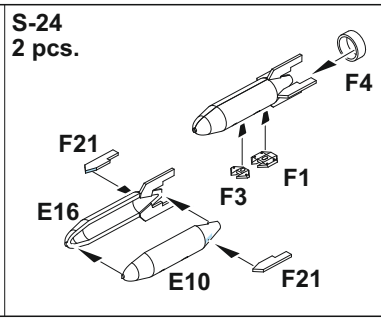
S-24
2 pcs.
F4
F21
F1
F3
E16
E10
F21

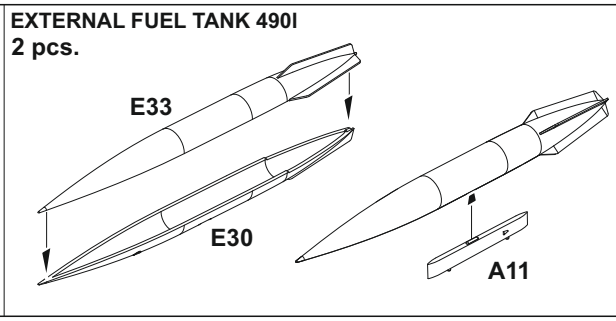
EXTERNAL FUEL TANK 490l
2 pcs.
E33
E30
A11

SPRD

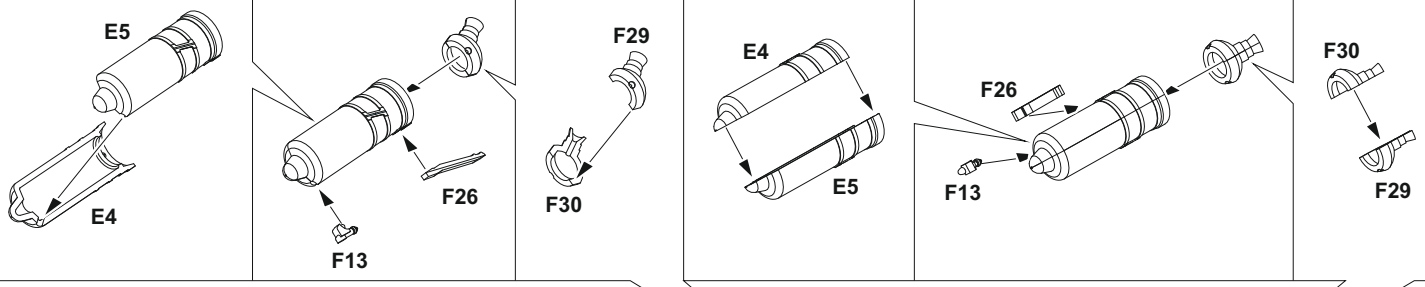
E5
E4
F26
F13
F29
F30
E4
E5
F26
F13
F30
F29

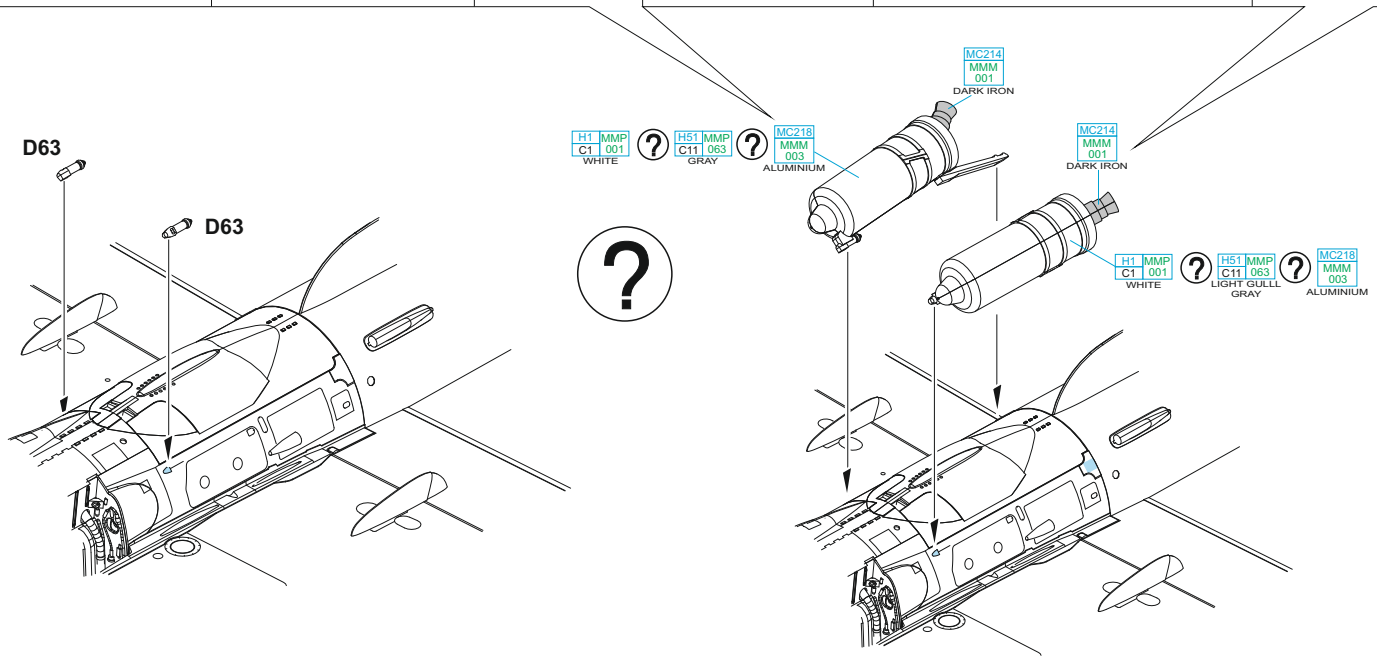
D63
D63
H1 MMP C1 001 WHITE
H51 MMP C11 063 GRAY
MC218 MMM 003 ALUMINIUM
MC214 MMM 001 DARK IRON
MC214 MMM 001 DARK IRON
H1 MMP C1 001 WHITE
H51 MMP C11 063 LIGHT GULLL GRAY
MC218 MMM 003 ALUMINIUM

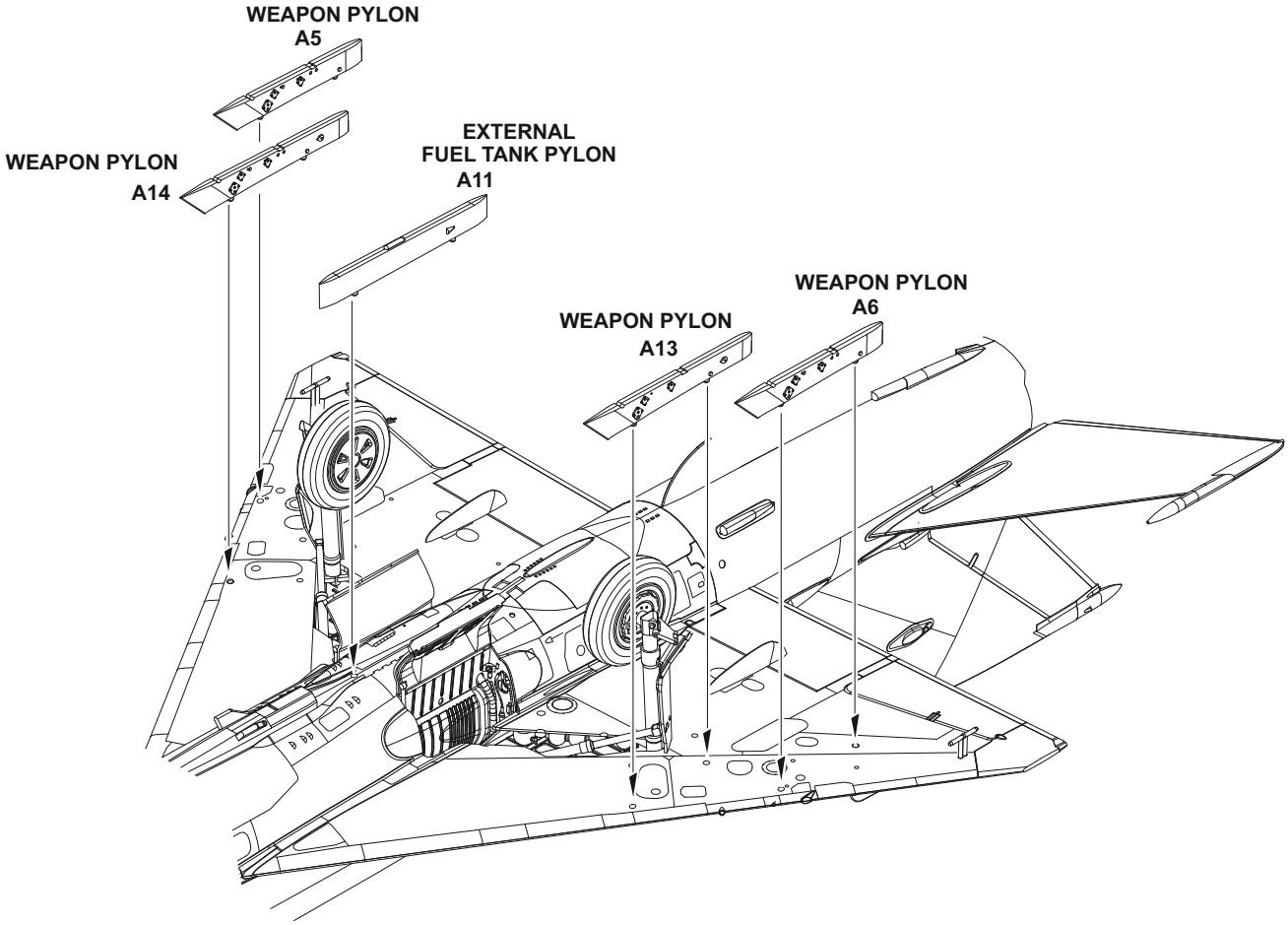
WEAPON PYLON A5
WEAPON PYLON A14
EXTERNAL FUEL TANK PYLON A11
WEAPON PYLON A13
WEAPON PYLON A6

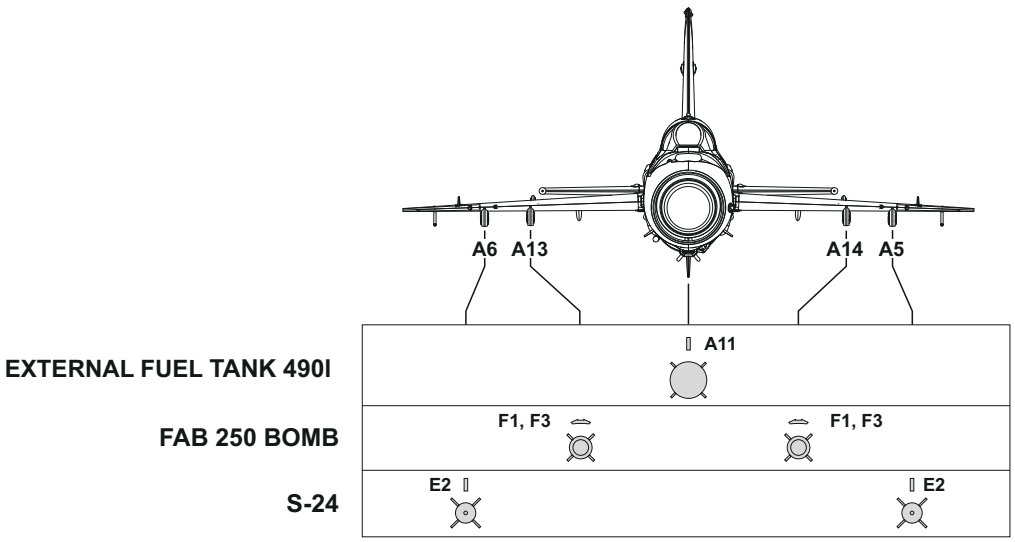

MiG-21SMT STENCILING POSITIONS

LEFT OUTSIDE UNDERWING TANK PYLON

FUSELAGE PYLON

RIGHT OUTSIDE UNDERWING TANK PYLON

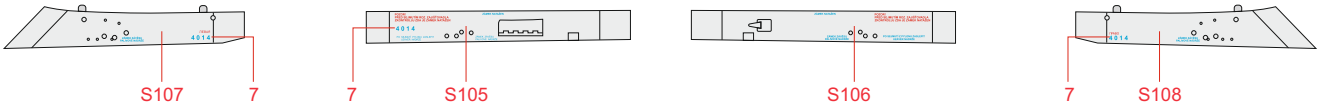

LEFT OUTSIDE PYLON

RIGHT OUTSIDE PYLON

LEFT INSIDE PYLON

RIGHT INSIDE PYLON

FAB 250

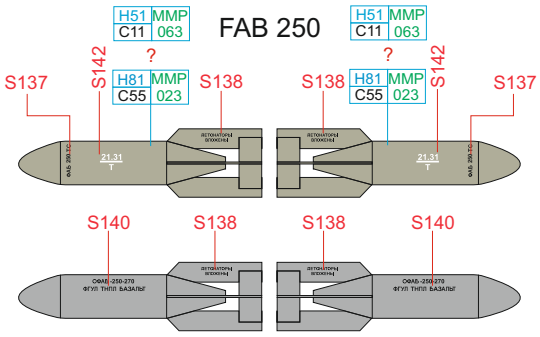

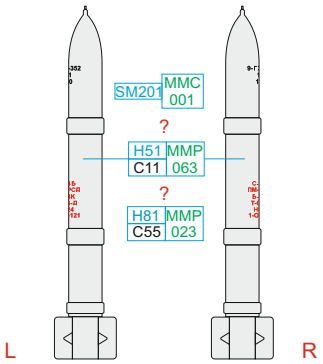

S-24

TOP

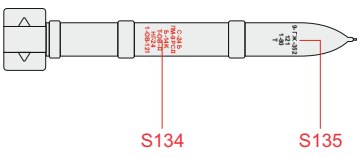

TOP

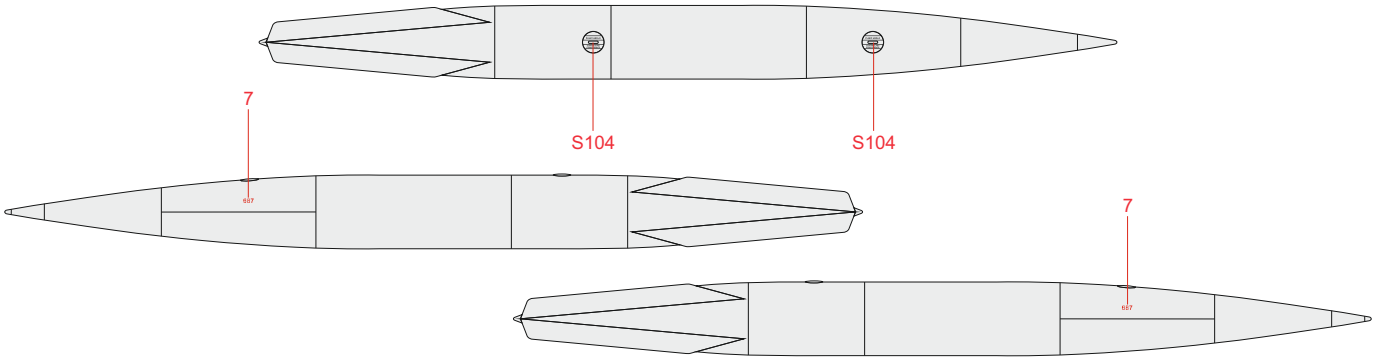

A MiG-21MT, v. č. 96.40.15, Dolgoje Ledovo, Rusko, early 1980´s

Tento letoun je v současné době vystaven na základně Dolgoje Ledovo, ale není zcela jisté, u jaké jednotky předtím sloužil. Verzi MiG-21MT (kód NATO Fishbed J) vyráběl moskevský závod Znamja Truda během roku 1971, nicméně vyrobeno bylo pouhých 15 těchto letounů, protože piloti byli velmi nespokojeni s jeho výkony a letovými vlastnostmi. MiG-21MT byl přitom vyvinut jako reakce na požadavky zahraničních zákazníků na delší operační dolet. Byl instalován silnější motor R-13F-300 a také velká hřbetní palivová nádrž o objemu 900 litrů. Ta dala této verzi charakteristický hrbatý vzhled. Přestože verze MT byla zamýšlena jako exportní, žádní zákazníci se nenašli.

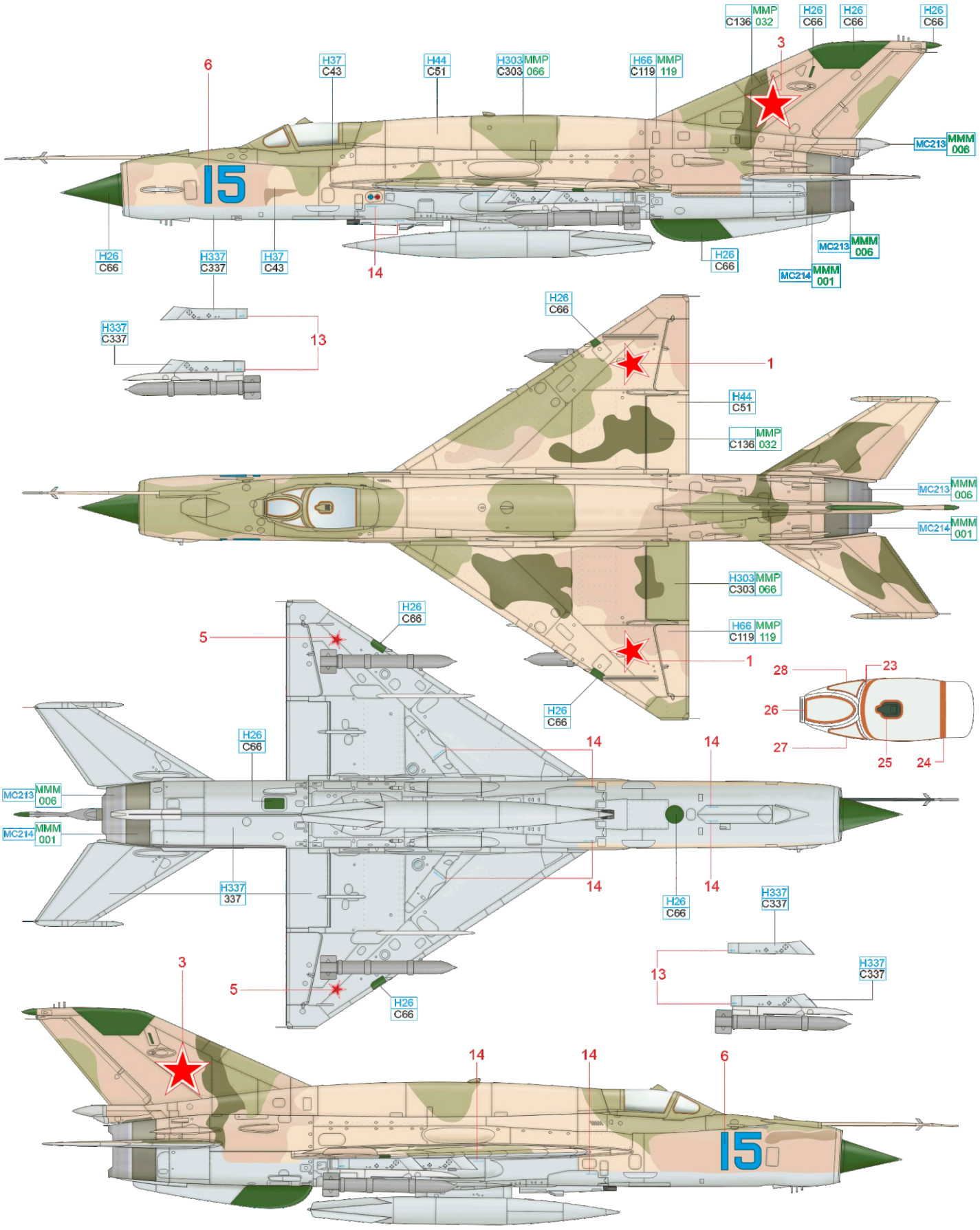

B MiG-21SMT, v. č. neznámé, 515 IAP, Tököl, Maďarsko, konec 70. let

„Žlutá 31" sloužila u 515. stíhacího pluku v Tökölu. Letoun byl dodán v přírodním kovovém provedení, později dostaly letouny jednotky kamufláž a taktická čísla byla provedena pouze bílou konturou. Letoun dostal ochranný šedý nátěr spodku přední části trupu. Tento letoun byl předveden delegaci maďarských pilotů, kteří byli cvičeni pro použití speciálních pum.

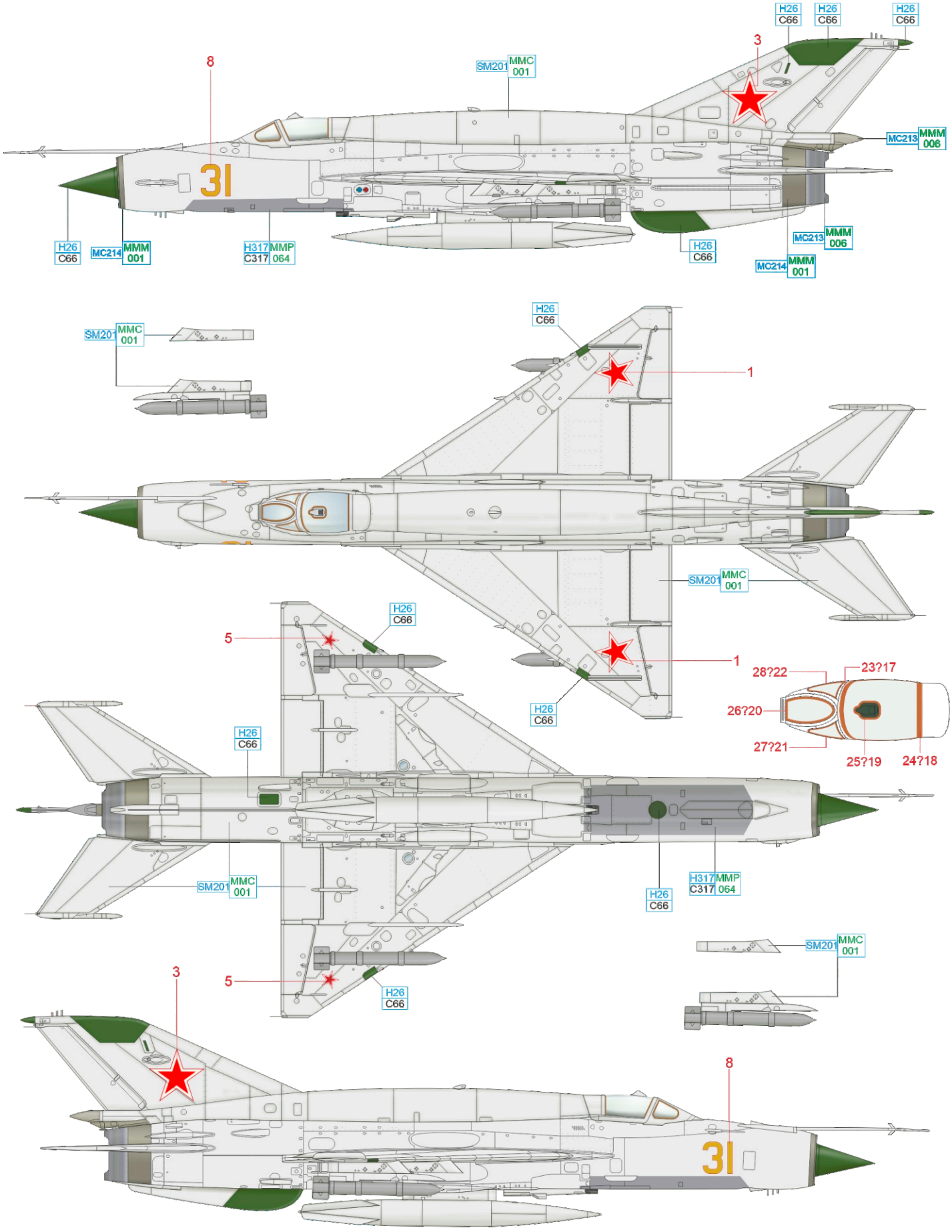

DARK IRON MC214 MMM 001 | STEEL MC213 MMM 006 | SUPER FINE SILVER SM201 MMC 001 | GRAY H317 C317 MMP 064 | BRIGHT GREEN H26 C66

C MiG-21MT, s.n. 96.40.14, Dolgoje Ledovo, Rusko, polovina 80. let

Letoun sériového čísla 96.40.14 byl jedním z pouhých patnácti vyrobených MT (tovární označení Izdělije 96B). Asi 12 kusů používal 66. APIB (stíhací bombardovací letecký pluk) sídlící pravděpodobně ve Veščevu, zatímco tři zbývající sloužily na letecké základně Kubinka jako předváděcí pro zahraniční delegace. Je možné, že tyto letouny sloužily také u 4. letky 234. GIAP (gardový stíhací letecký pluk). Tento letoun se dnes nachází na letišti Dolgoje Ledovo u Moskvy jako didaktická pomůcka a je součástí vojenského oddělení MEI (Moskevský energetický institut – Technická univerzita).

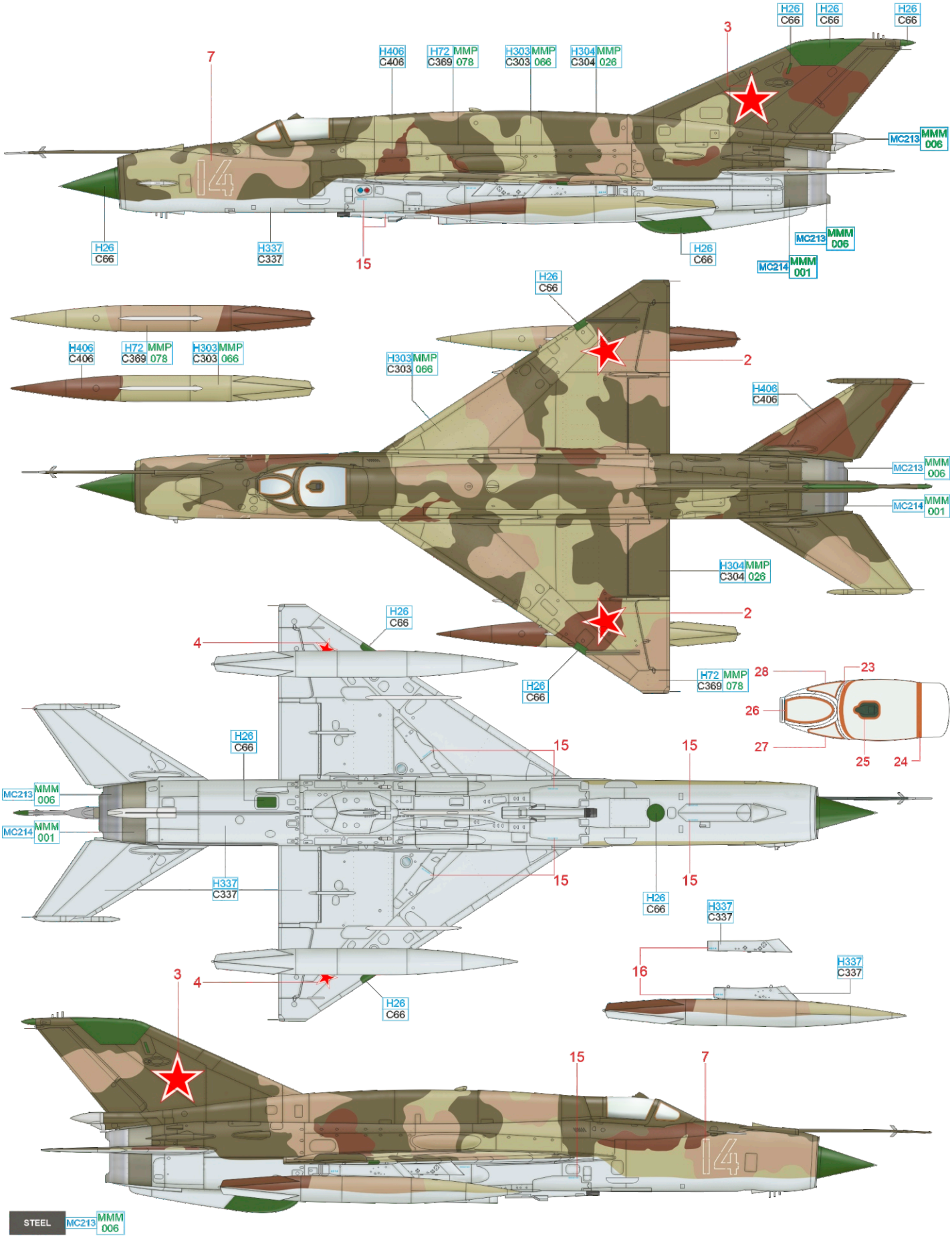

D MiG-21SMT, v. č. neznámé, 582. IAP, Chojna, Polsko, konec 70. let

„Žlutá dvacet" sloužila u 582. IAP, součásti severní skupiny sil, umístěného na letecké základně Chojna v Polsku. Letouny této jednotky byly dodávány a používány v přírodní barvě kovu, později, v průběhu 80. let, dostaly pětibarevnou kamufláž. Tento letoun dostal také ochranný šedý nátěr na spodku přední části trupu. Taktické číslo má pro každou číslici mírně odlišný obrys. Na letounu je také červený znak značící „vynikající údržbu".

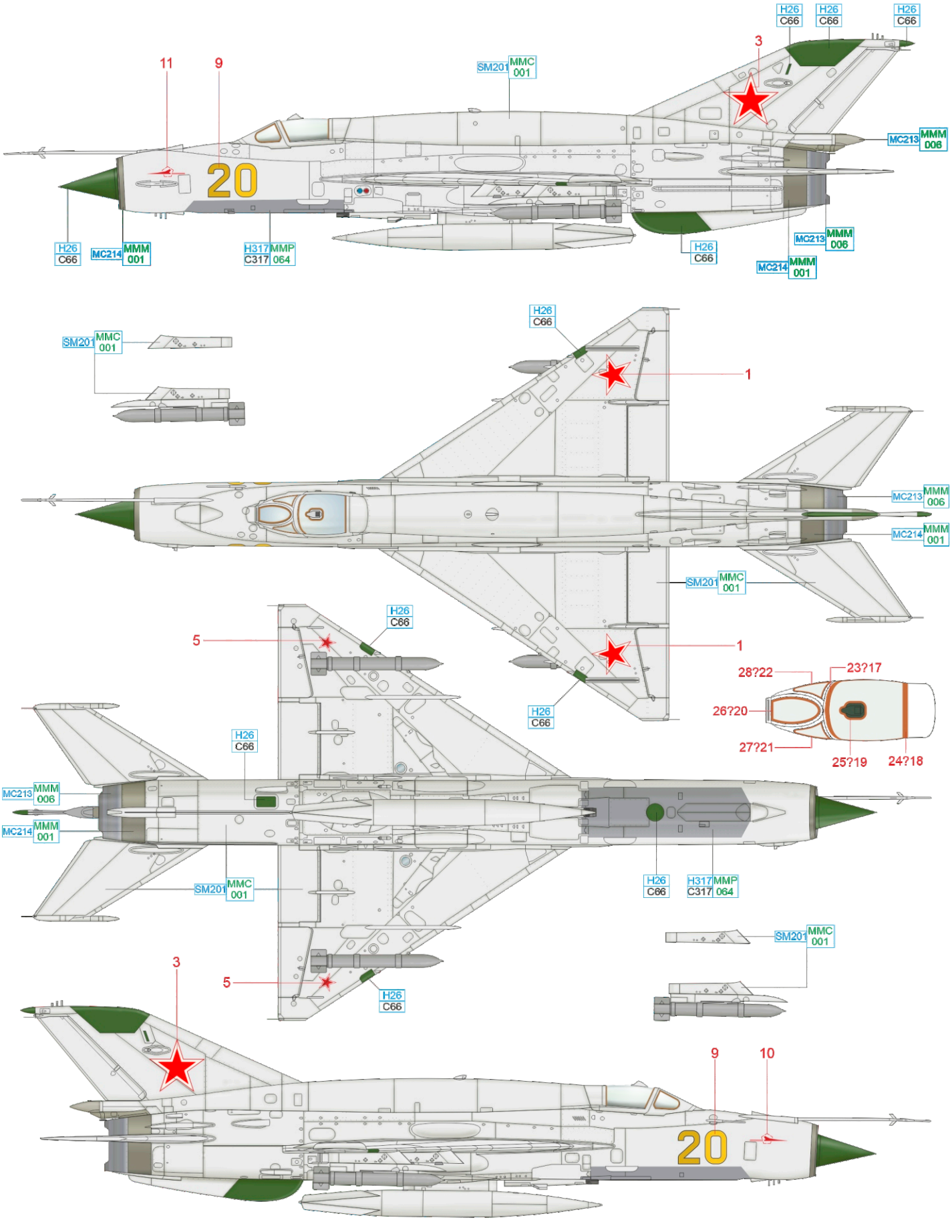

DARK IRON MC214 MMM 001 | STEEL MC213 MMM 006 | SUPER FINE SILVER SM201 MMC 001 | GRAY H317 MMP C317 064 | BRIGHT GREEN H26 C66

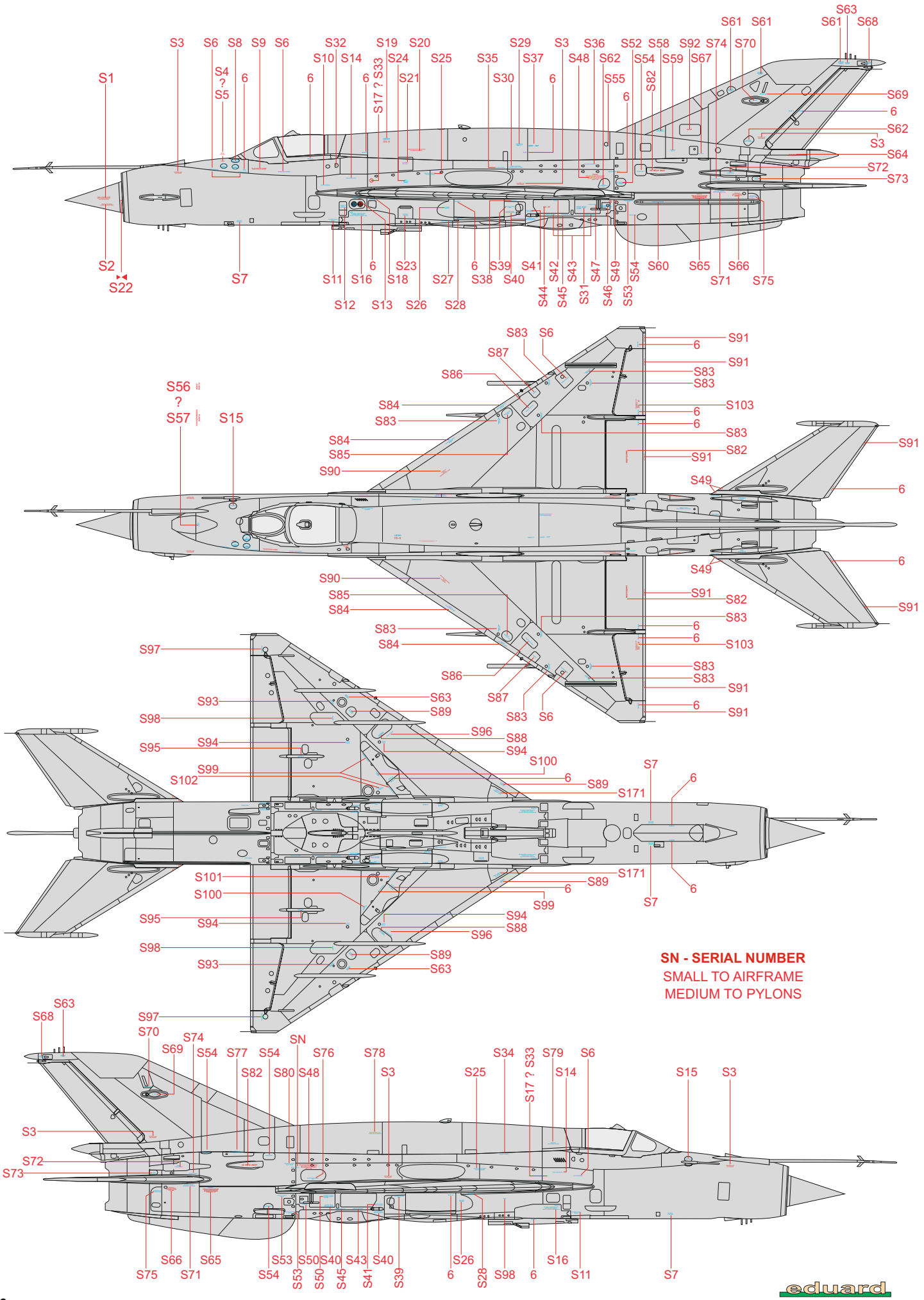

SN - SERIAL NUMBER
SMALL TO AIRFRAME
MEDIUM TO PYLONS

© EDUARD M.A. 2022