POZOR! OBSAHUJE DROBNÉ A OSTRÉ DÍLY
VÝROBEK NENÍ HRAČKOU
CONTAINS SMALL AND SHARP PARTS
COLLECTORS´ ITEM · NOT A TOY

This product contains resin and metal detail parts for upgrading scale plastic models. When selecting this set make sure that it is for the kit mentioned on the label as these sets are made specifically for that kit. WARNING! This set contains small and sharp parts. Work carefully in a ventilated, well-lit room. Safety glasses are recommended. This product is not a toy.

Tento výrobek obsahuje resinové a leptané kovové díly pro úpravu a vylepšení plastikového modelu. Při výběru sady kovových detailů zkontrolujte, zda je určena pro model, který chcete upravit. Model, pro který je sada určena, je uveden na titulním štítku.
POZOR! Sada obsahuje malé a ostré díly. Pracujte ve větrané a dobře osvětlené místnosti. Doporučujeme použití ochranných brýlí. Výrobek není hračkou.

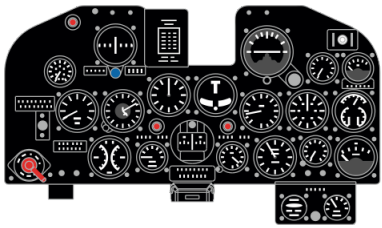

R9

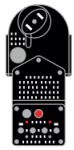

R8

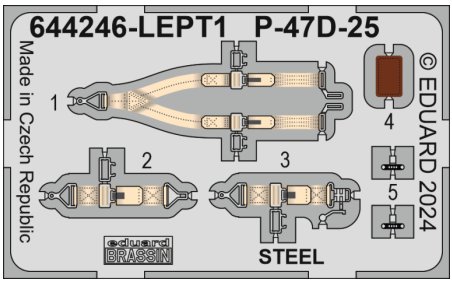

Item #		Scale Recommended
644330	P-47D Razorback	1/48
		Miniart

eduard

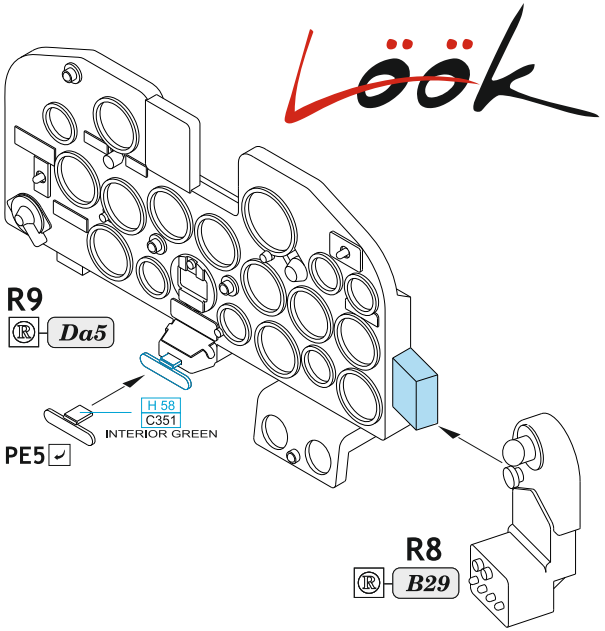
R9
Da5
H 58
C351
INTERIOR GREEN
PE5
R8
B29

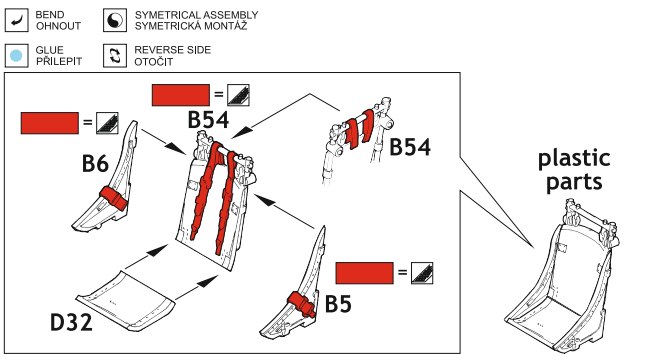
BEND
OHNOUT
SYMETRICAL ASSEMBLY
SYMETRICKÁ MONTÁŽ
GLUE
PŘILEPIT
REVERSE SIDE
OTOČIT
B54
B6
B54
plastic
parts
D32
B5

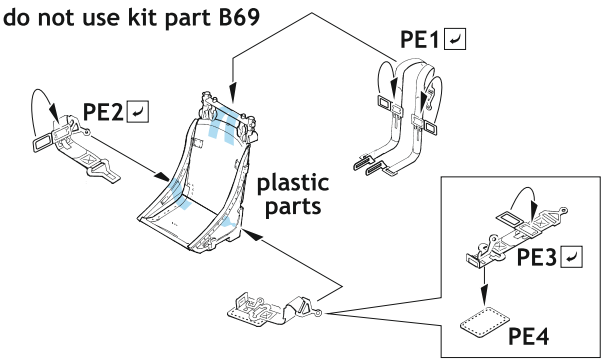
do not use kit part B69
PE1
PE2
plastic
parts
PE3
PE4