# 632 049 Lewis Mk.II WW1 gun

eduard BRASSIN

1/32 scale

R1 2pcs.



R2 2pcs.

R3 2pcs.

R4 2pcs.

R5 6pcs.

## COLOURS

| GSi Creos (GUNZE) | | |
|---|---|---|
| AQUEOUS | Mr.COLOR | |
| H 27 | C 44 | TAN |
| H37 | C43 | WOOD BROWN |

| Mr.METAL COLOR | |
|---|---|
| MC214 | DARK IRON |

This product contains metal and resin detail parts for upgrading scale plastic models. When selecting this set make sure that it is for the kit mentioned in product name as these sets are made specifically for that kit. When upgrading the model some cutting or corrections may be necessary for parts to fit accurately. WARNING! This set contains small and sharp parts. Work carefully in a ventilated and well-lit room. Safety glasses are recommended. This product is not suitable for children below 14 years of age.

Tento výrobek obsahuje leptané a odlévané detaily pro úpravu a vylepšení plastikového modelu. Při výběru sady kovových detailů zkontrolujte, zda je určena pro model, který chcete upravit. Model, pro který je sada určena, je uveden u názvu výrobku. Pro přesnou aplikaci kovových a odlévaných dílů může být zapotřebí upravit díly upravovaného modelu. POZOR! Sada obsahuje malé ostré díly. Pracujte ve větrané a dobře osvětlené místnosti. Doporučujeme použití ochranných brýlí. Tento výrobek není vhodný pro děti mladší 14 let.

eduard

435 21 Obrnice 170
Czech Republic

www.eduard.com

8 591437 489503

632 049 Lewis Mk.II WW1 gun
for Eduard kit - pro stavebnici Eduard

1/32

BRASSIN

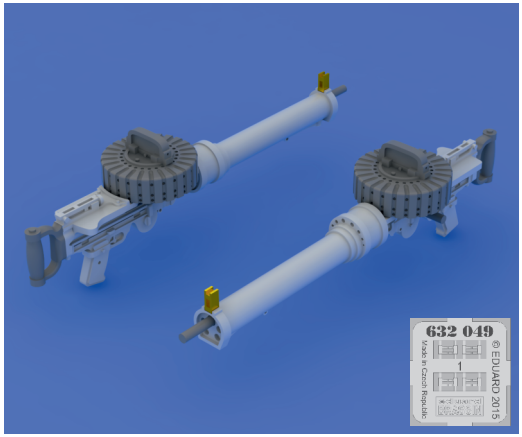


BRASSIN

eduard

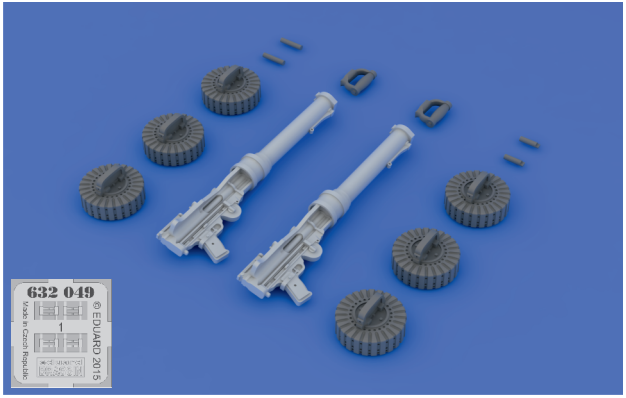


BEST ~~BRASS~~ RESIN AROUND!

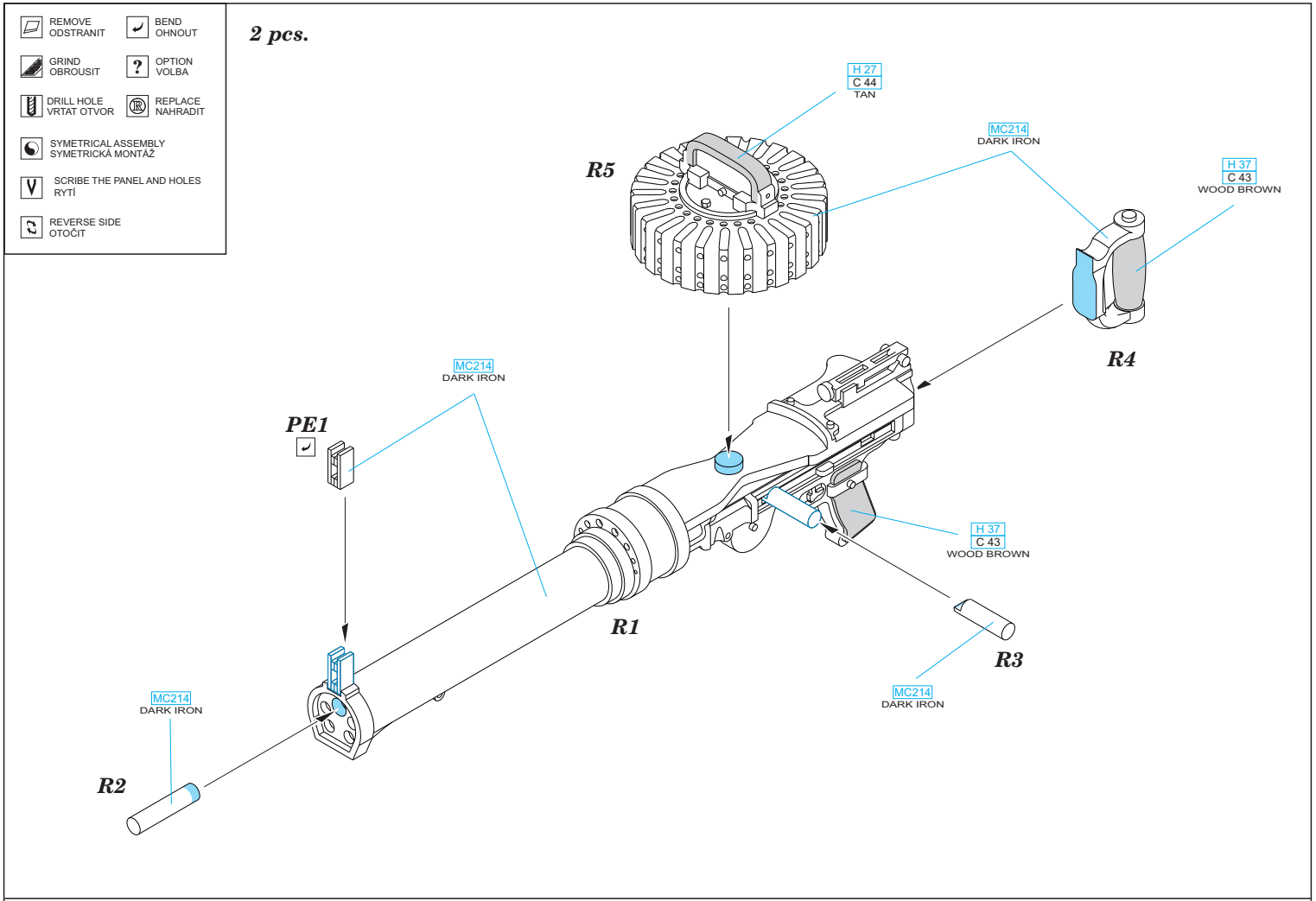
REMOVE
ODSTRANIT
BEND
OHNOUT
GRIND
OBROUSIT
OPTION
VOLBA
DRILL HOLE
VRTAT OTVOR
REPLACE
NAHRADIT
SYMETRICAL ASSEMBLY
SYMETRICKÁ MONTÁŽ
SCRIBE THE PANEL AND HOLES
RYTÍ
REVERSE SIDE
OTOČIT
2 pcs.
H 27
C 44
TAN
R5
MC214
DARK IRON
H 37
C 43
WOOD BROWN
R4
MC214
DARK IRON
PE1
H 37
C 43
WOOD BROWN
R1
R3
MC214
DARK IRON
MC214
DARK IRON
R2