DGzRS H.Marwede (2015 edition) 1/72

detail set for 1/72 REVELL No. 05220 kit • sada detailů pro stavebnici 1/72 REVELL No. 05220

eduard

53 163

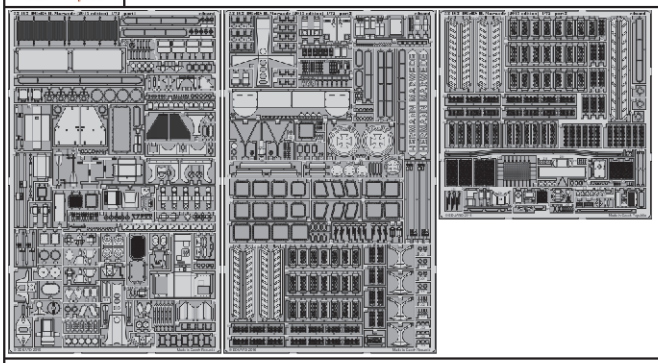

- APPLY EXPRESS MASK AND PAINT BEFORE GLUING / POUŽÍT EXPRESS MASK NABARVIT PŘED SLEPENÍM
- SYMETRICAL ASSEMBLY / SYMETRICKÁ MONTÁŽ
- REMOVE / ODSTRANIT
- BEND / OHNOUT
- GRIND / OBROUSIT
- OPTION / VOLBA
- DRILL HOLE / VRTAT OTVOR
- REPLACE / NAHRADIT
- 1 COLORED ETCHED PARTS / LEPTANÉ BAREVNÉ DÍLY
- 1 ETCHED PARTS / LEPTANÉ NEBAREVNÉ DÍLY
- 1 ORIGINAL KIT PARTS / PŮVODNÍ DÍLY STAVEBNICE

ORIGINAL KIT PARTS / PŮVODNÍ DÍLY STAVEBNICE | PHOTO-ETCHED PARTS / LEPTANÉ DÍLY | PARTS TO BE REMOVED / DÍLY K ODSTRANĚNÍ | FILL / TMELIT

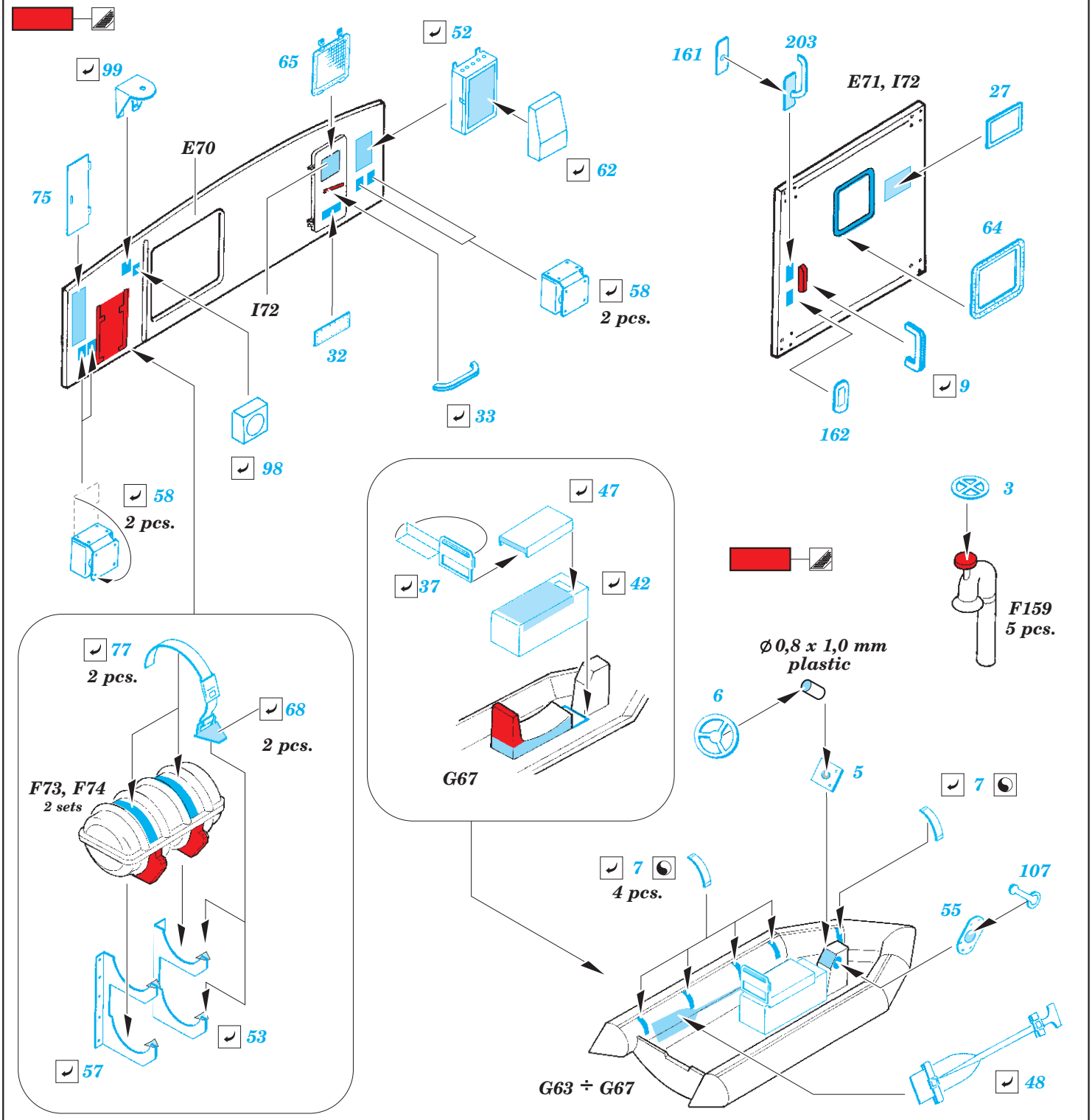

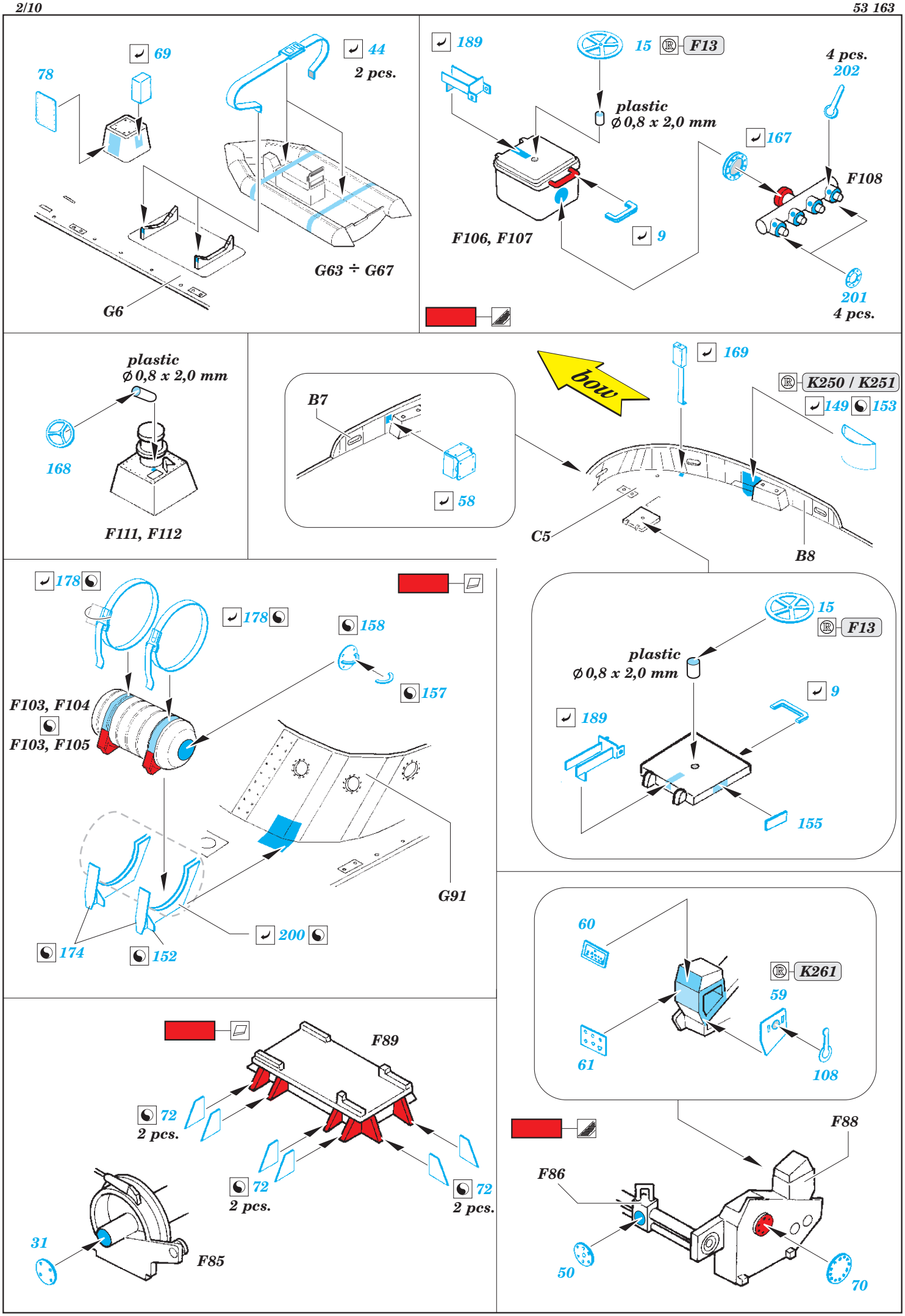
78
69
44
2 pcs.
G63 ÷ G67
G6
189
15
F13
plastic
ø 0,8 x 2,0 mm
4 pcs.
202
167
F108
F106, F107
9
201
4 pcs.
plastic
ø 0,8 x 2,0 mm
168
F111, F112
B7
58
bow
169
K250 / K251
149
153
C5
B8
178
178
158
157
F103, F104
F103, F105
G91
200
174
152
15
F13
plastic
ø 0,8 x 2,0 mm
9
189
155
60
K261
59
61
108
F89
72
2 pcs.
72
2 pcs.
72
2 pcs.
31
F85
F88
F86
50
70

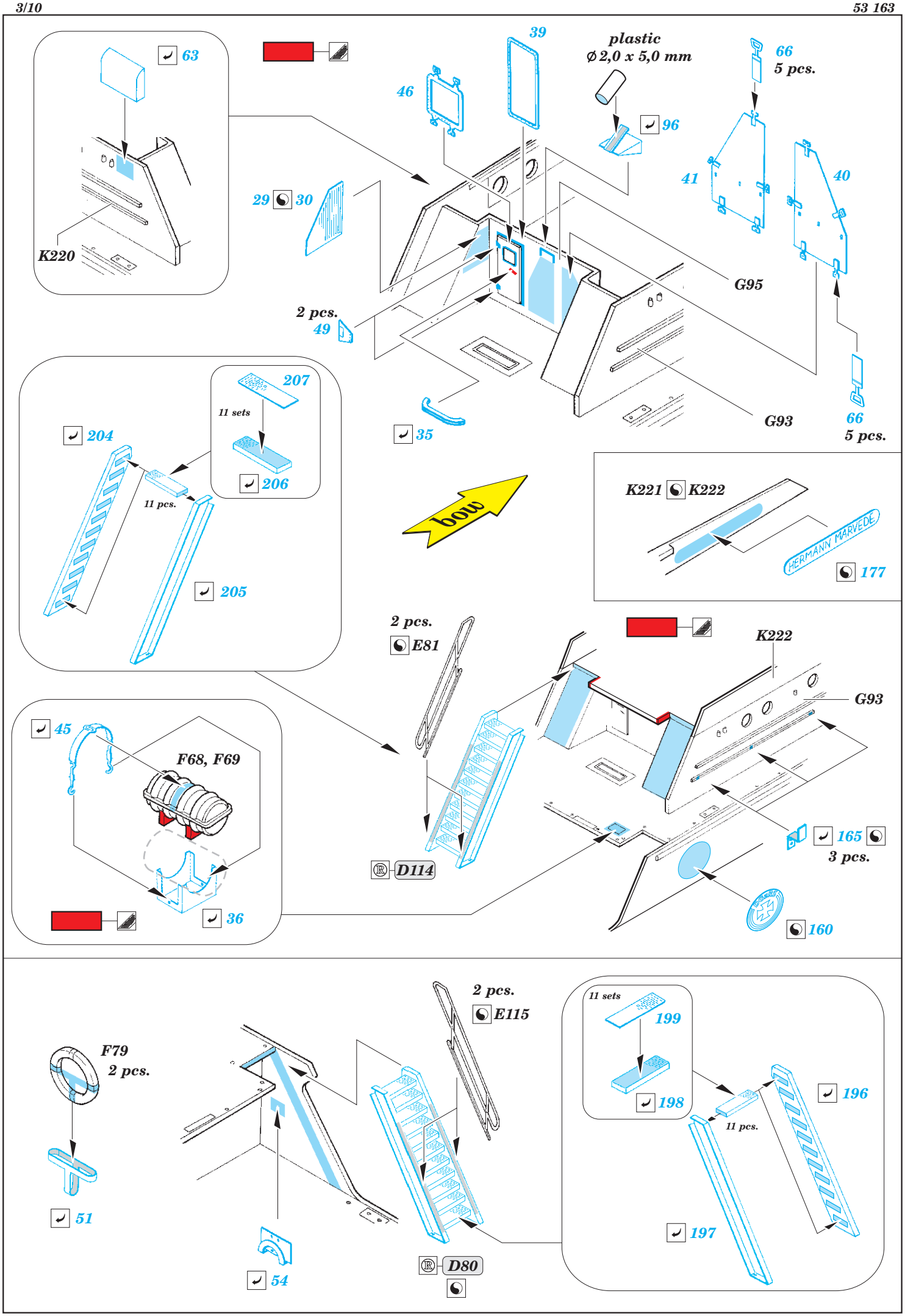
63
K220
39
plastic
ø 2,0 x 5,0 mm
66
5 pcs.
46
96
41
40
29 30
G95
2 pcs.
49
G93
66
5 pcs.
35
207
11 sets
204
206
11 pcs.
205
bow
K221 K222
HERMANN MARVEDE
177
2 pcs.
E81
K222
G93
45
F68, F69
165
3 pcs.
D114
36
160
2 pcs.
E115
F79
2 pcs.
51
54
D80
11 sets
199
198
196
11 pcs.
197

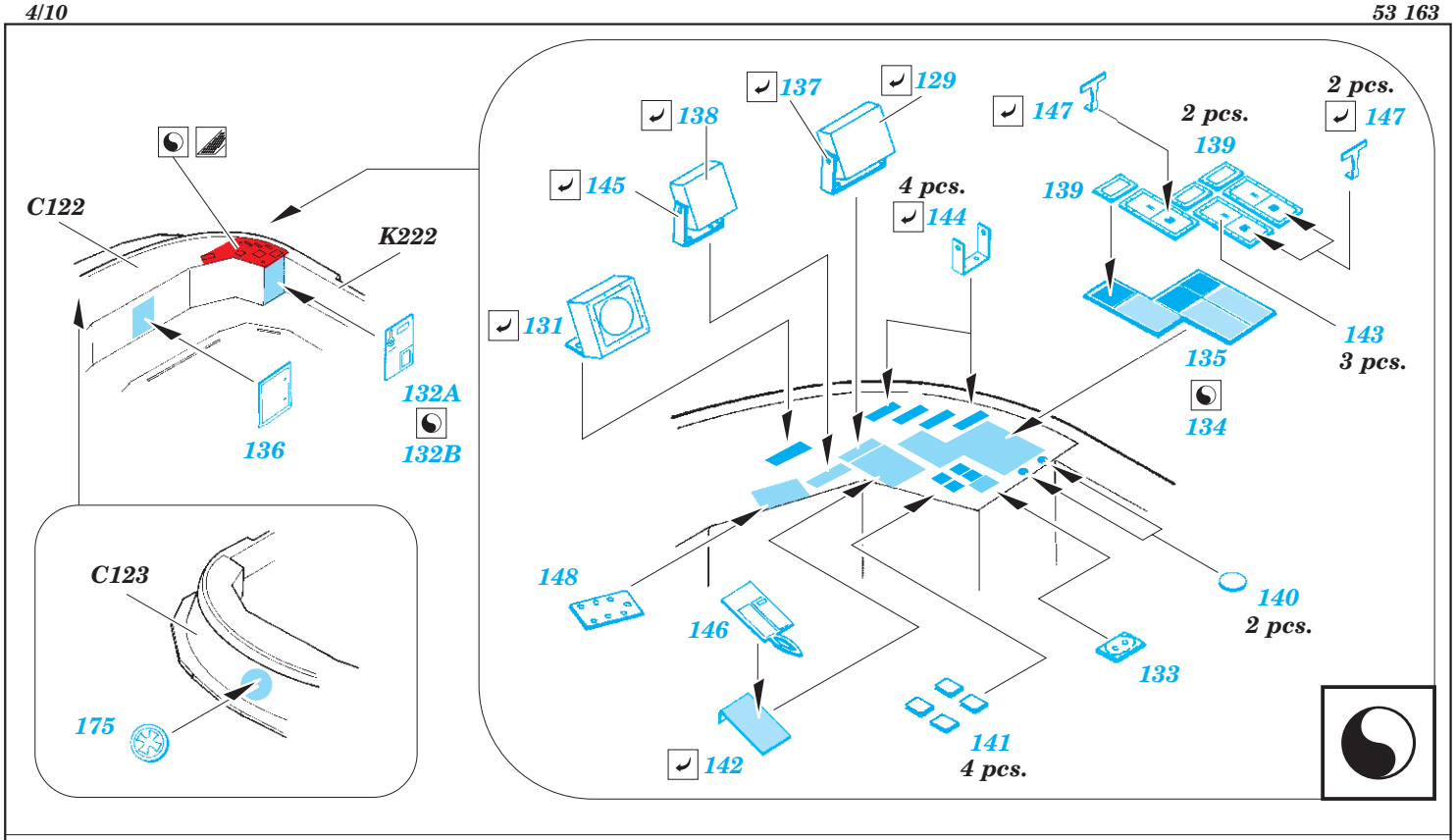
C122
K222
132A
132B
136
C123
175
137
129
138
145
147
2 pcs.
139
4 pcs.
144
131
143
3 pcs.
135
134
148
146
140
2 pcs.
133
141
4 pcs.
142

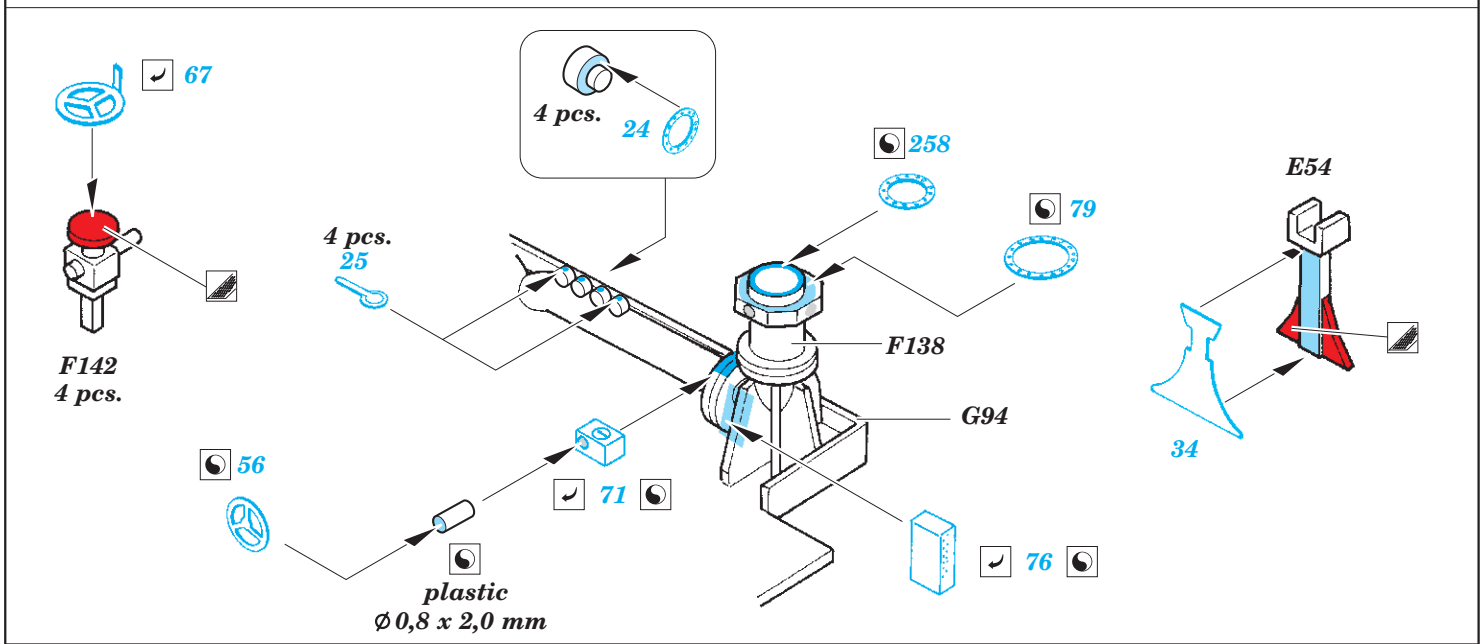
67
4 pcs.
24
258
E54
79
4 pcs.
25
F138
F142
4 pcs.
G94
34
56
71
76
plastic
Ø 0,8 x 2,0 mm

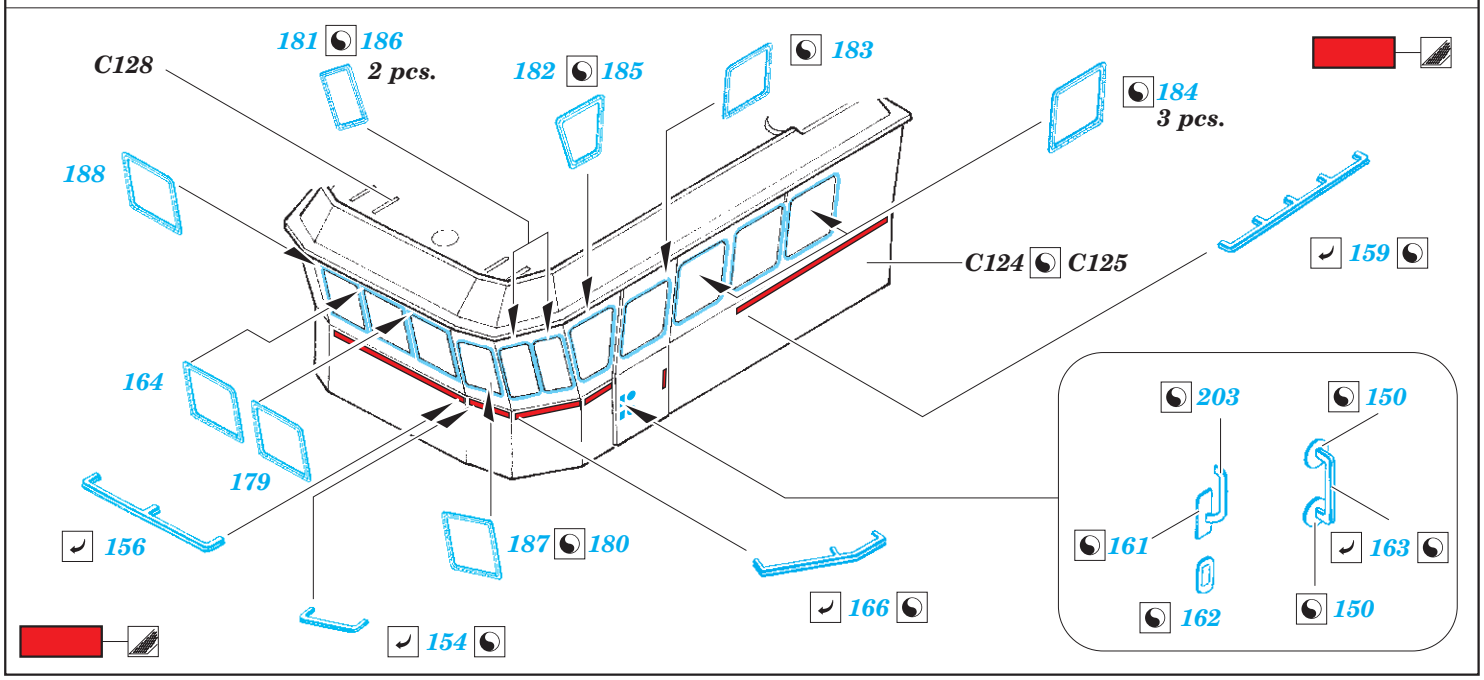
181
186
2 pcs.
C128
182
185
183
184
3 pcs.
188
C124
C125
159
164
179
203
150
161
163
156
187
180
162
150
166
154

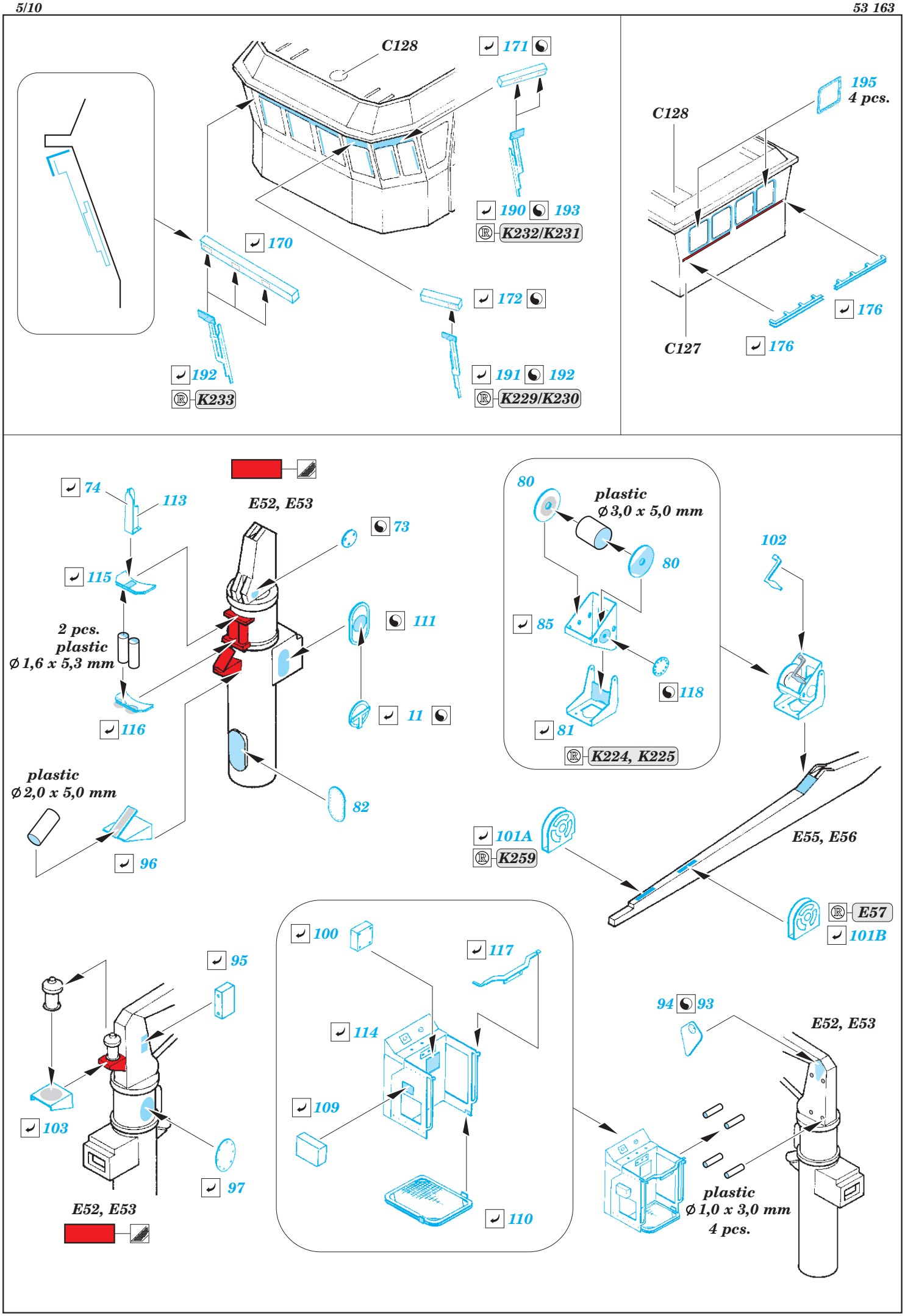
C128
171
190 193
K232/K231
170
172
192
K233
191 192
K229/K230
195
4 pcs.
C128
176
C127
176
74
113
E52, E53
73
115
2 pcs.
plastic
Ø 1,6 x 5,3 mm
111
116
11
plastic
Ø 2,0 x 5,0 mm
82
96
80
plastic
Ø 3,0 x 5,0 mm
80
102
85
118
81
K224, K225
101A
K259
E55, E56
E57
101B
95
100
117
114
109
103
97
E52, E53
110
94 93
E52, E53
plastic
Ø 1,0 x 3,0 mm
4 pcs.

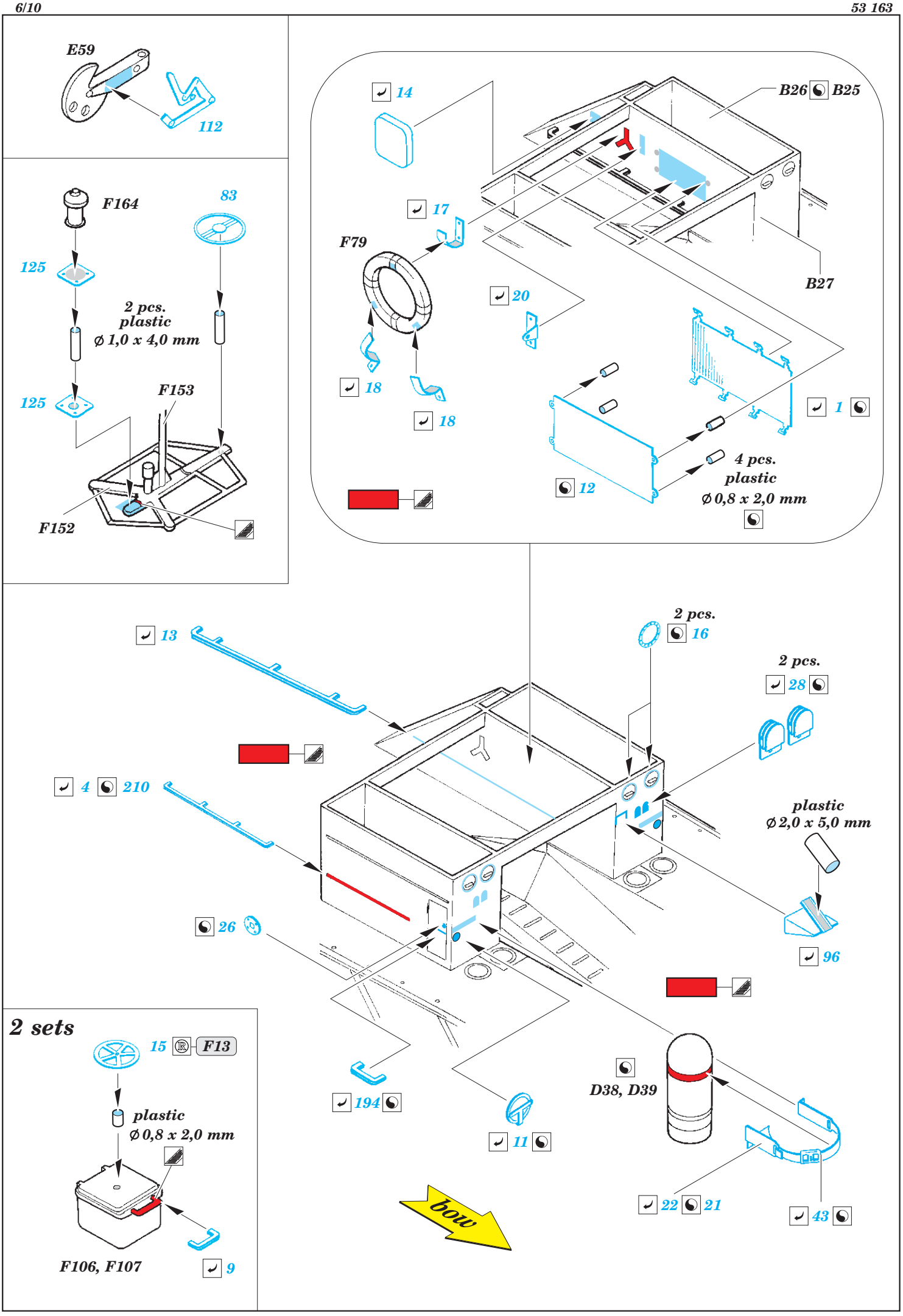
E59
112
F164
83
125
2 pcs.
plastic
⌀ 1,0 x 4,0 mm
125
F153
F152
14
B26
B25
17
F79
20
B27
18
18
1
12
4 pcs.
plastic
⌀ 0,8 x 2,0 mm
13
2 pcs.
16
2 pcs.
28
4
210
plastic
⌀ 2,0 x 5,0 mm
26
96
2 sets
15
F13
plastic
⌀ 0,8 x 2,0 mm
F106, F107
9
194
11
D38, D39
22
21
43
bow

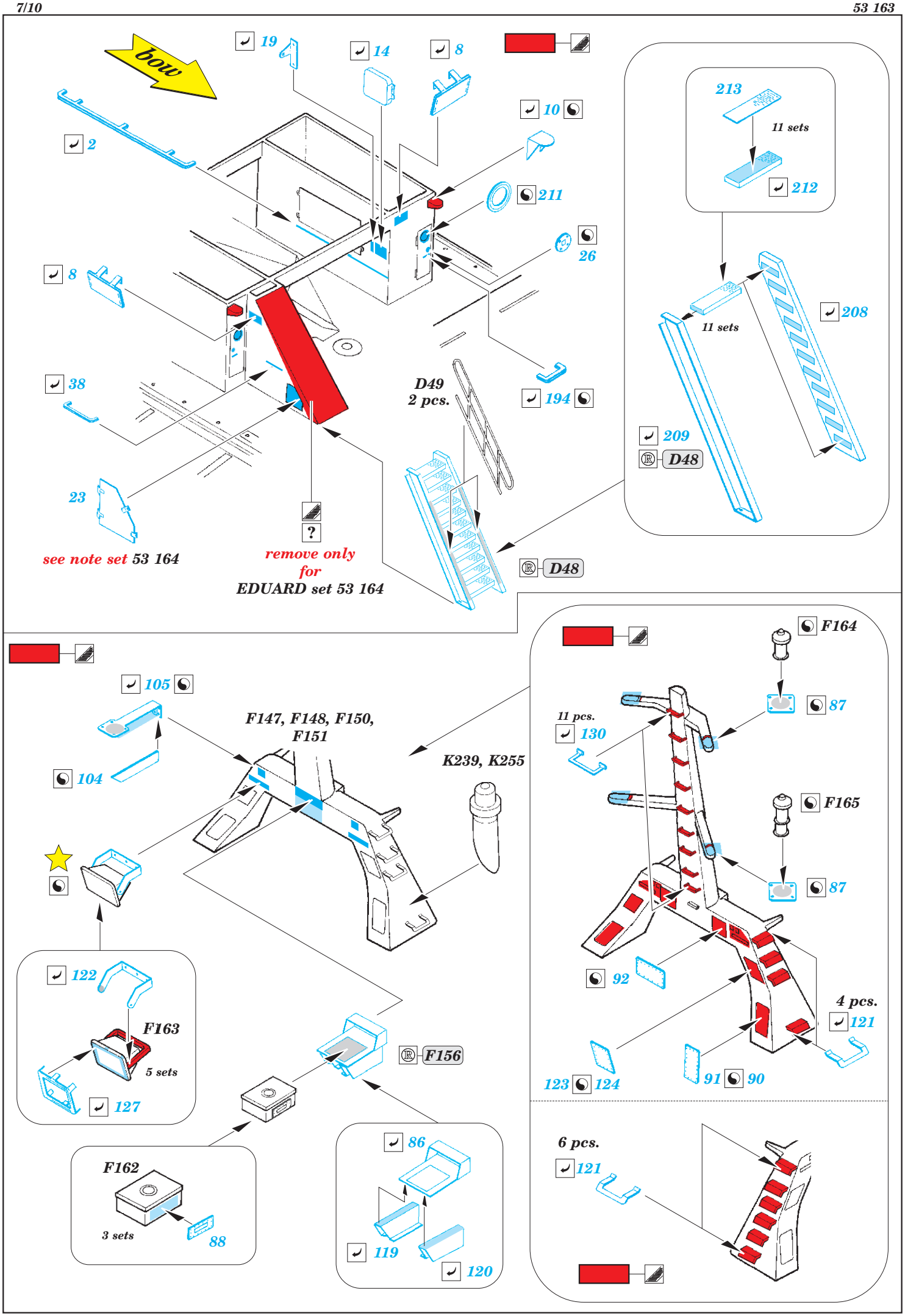
bow
19
14
8
10
2
211
26
8
38
23
194
D49
2 pcs.
D48
?
see note set 53 164
remove only
for
EDUARD set 53 164
213
11 sets
212
208
11 sets
209
D48
105
104
F147, F148, F150,
F151
K239, K255
122
F163
5 sets
127
F156
F162
3 sets
88
86
119
120
F164
87
11 pcs.
130
F165
87
92
4 pcs.
121
123
124
91
90
6 pcs.
121

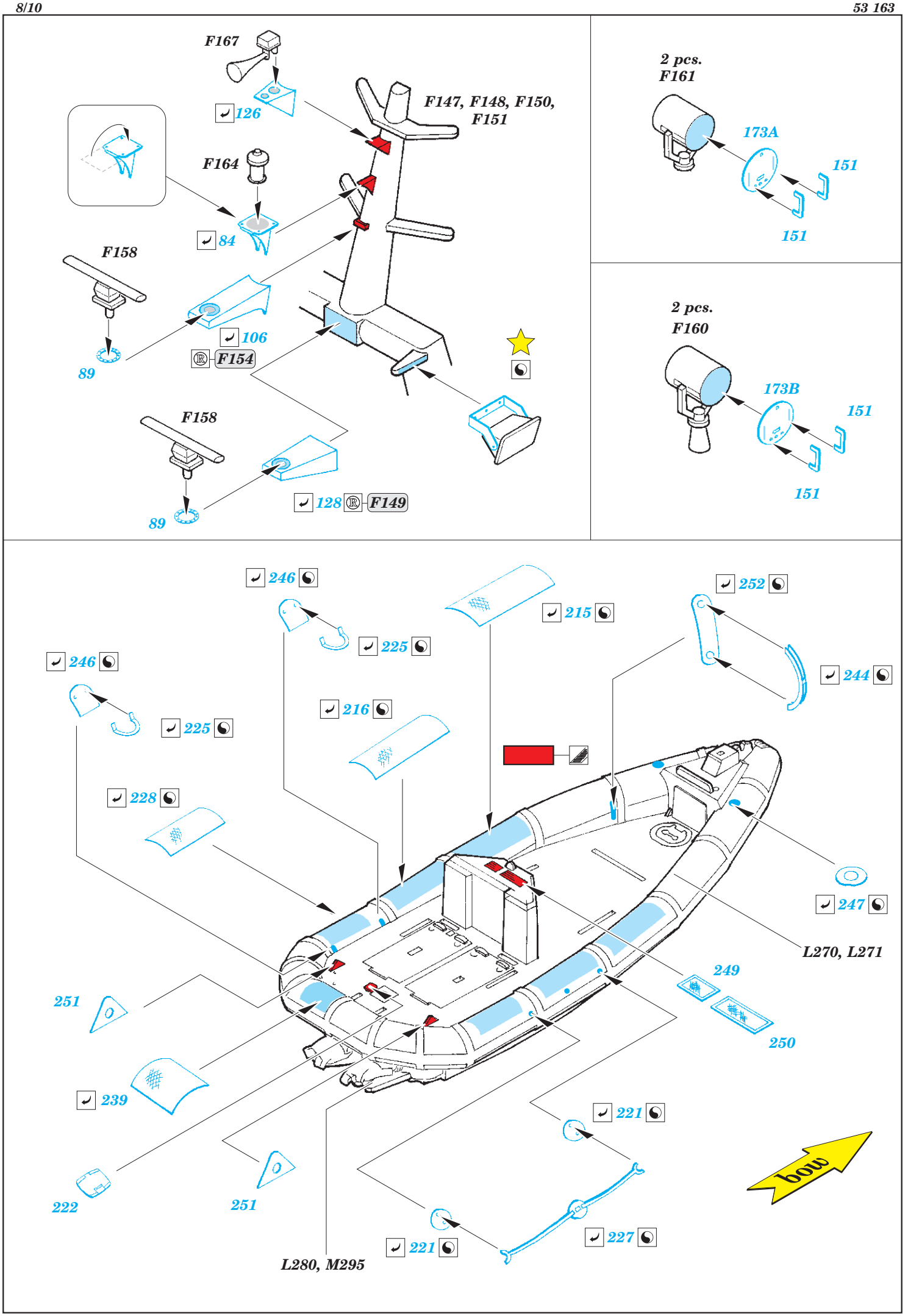
F167
126
F147, F148, F150, F151
F164
84
F158
106
F154
89
F158
128
F149
89
2 pcs.
F161
173A
151
151
2 pcs.
F160
173B
151
151
246
225
215
252
246
225
216
244
228
247
L270, L271
249
251
250
239
221
222
251
227
221
L280, M295
bow

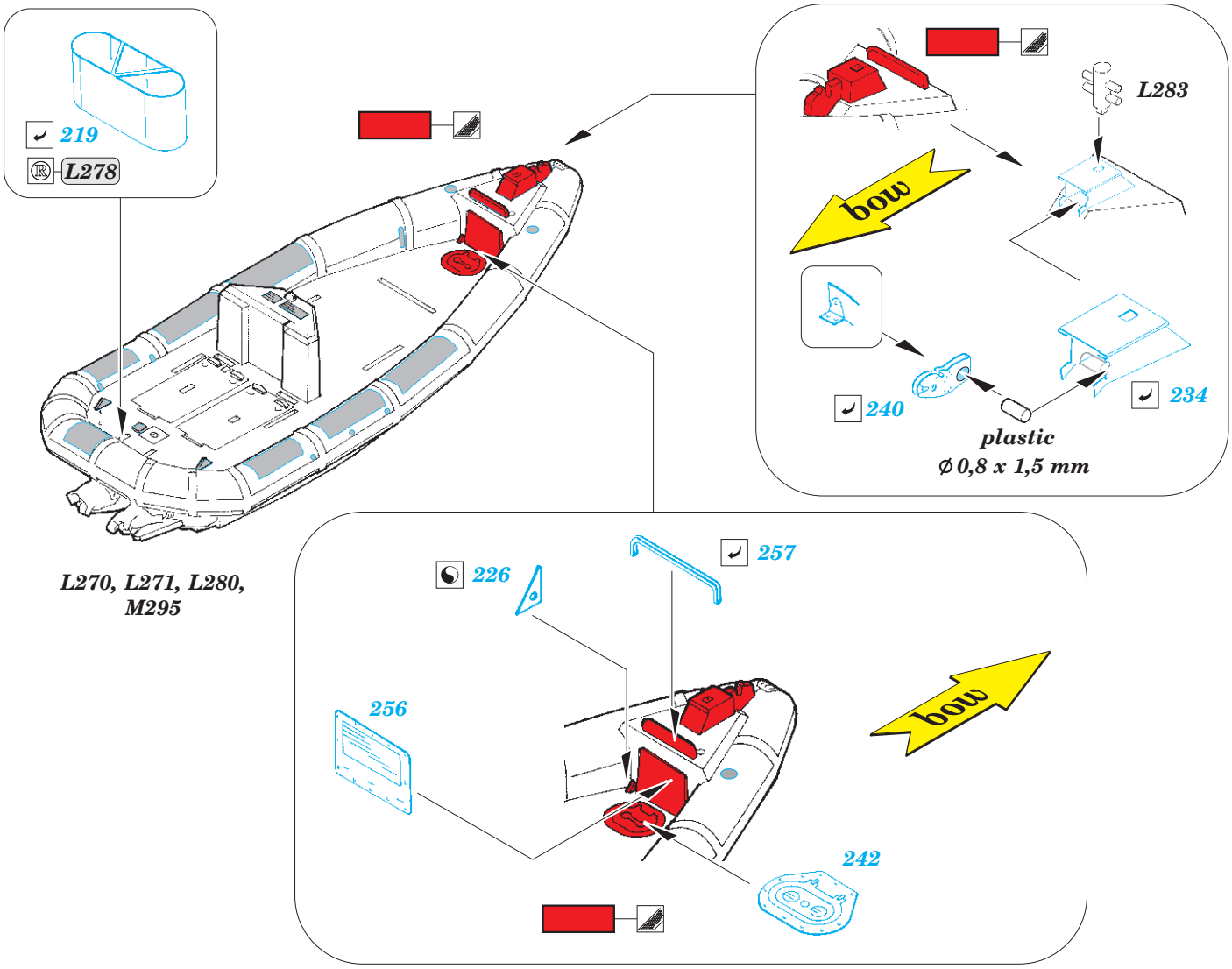
219
L278
L283
bow
240
234
plastic
Ø 0,8 x 1,5 mm
L270, L271, L280,
M295
226
257
256
bow
242

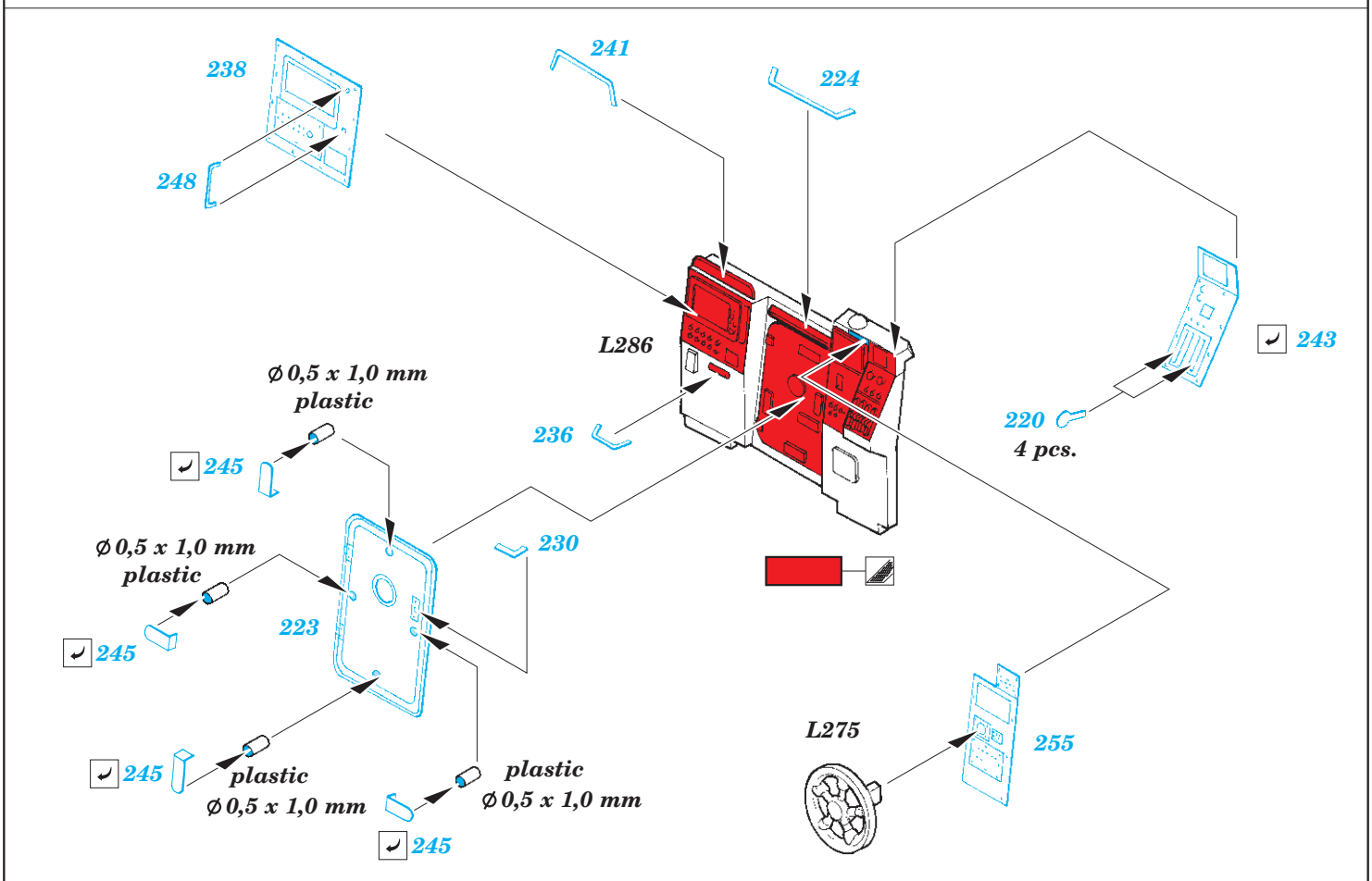
238
248
241
224
L286
243
220
4 pcs.
Ø 0,5 x 1,0 mm
plastic
245
236
230
Ø 0,5 x 1,0 mm
plastic
245
223
245
plastic
Ø 0,5 x 1,0 mm
plastic
Ø 0,5 x 1,0 mm
245
L275
255

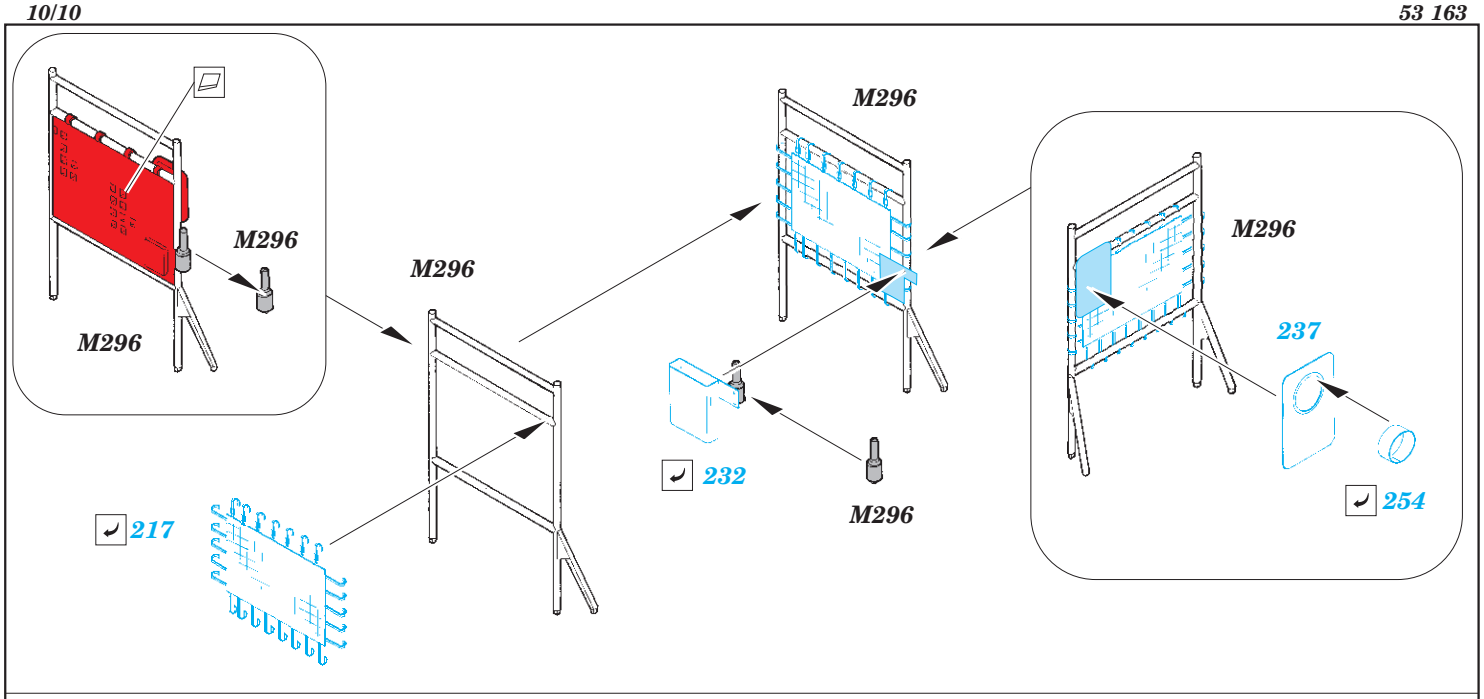
M296
M296
M296
M296
M296
M296
217
232
237
254

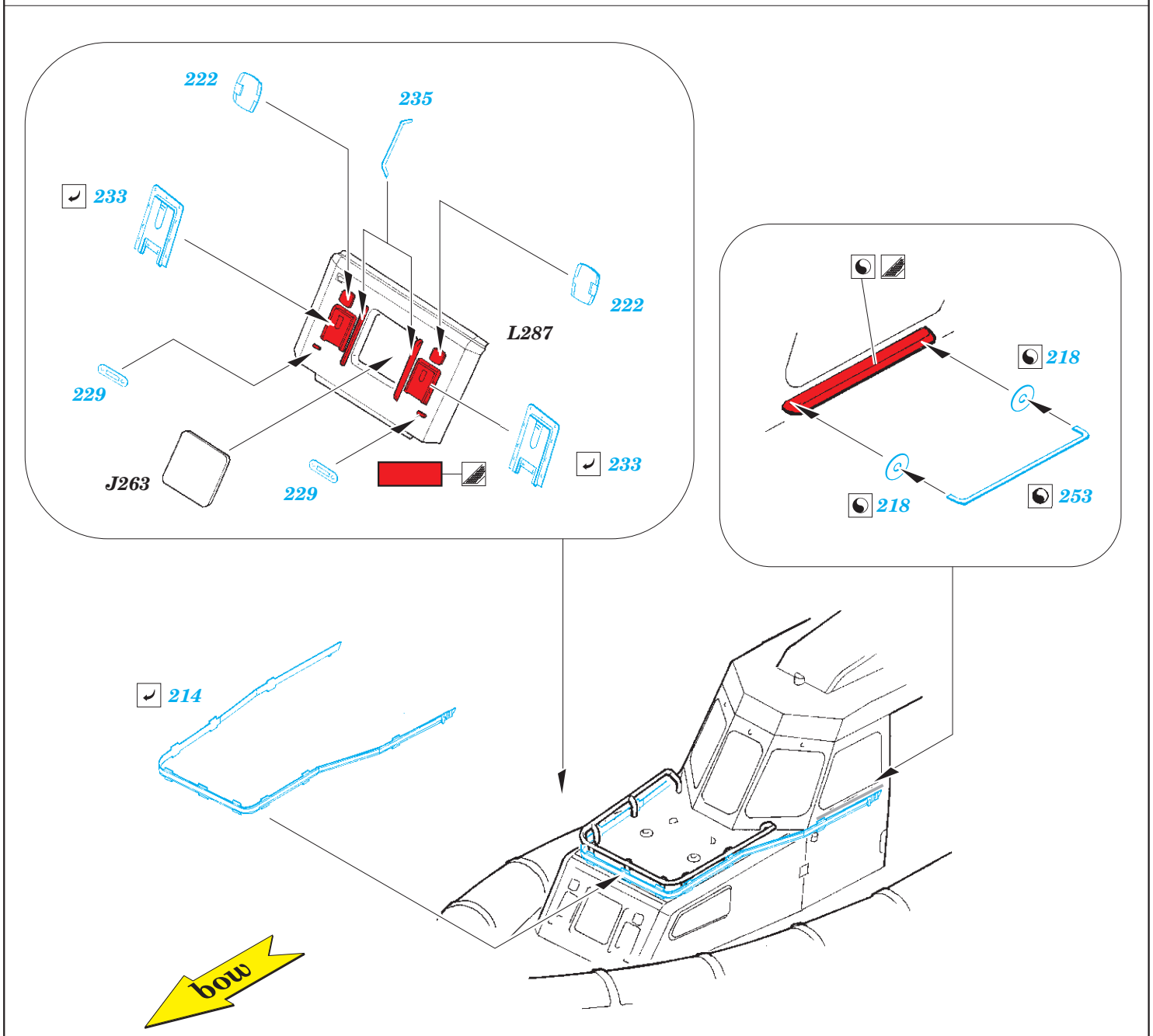
222
235
233
222
L287
229
J263
229
233
218
218
253
214
bow