Fi 156C-5 Storch interior s. adh.

1/48 scale detail set for Tamiya kit • sada detailů pro model 1/48 Tamiya

eduard

49 408

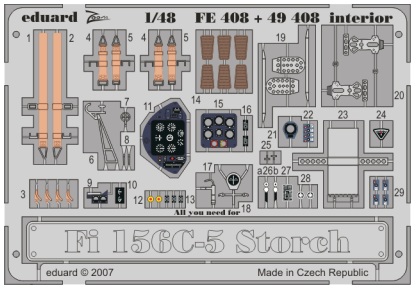

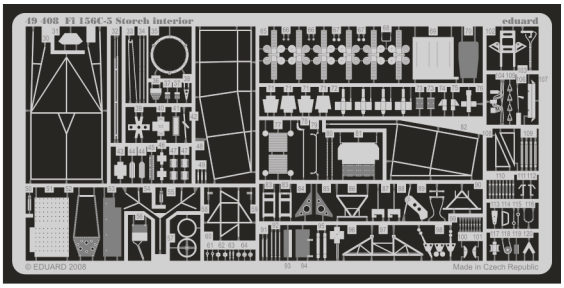

APPLY EXPRESS MASK AND PAINT BEFORE GLUING
POUŽÍT EXPRESS MASK NABARVIT PŘED SLEPENÍM
SYMETRICAL ASSEMBLY
SYMETRICKÁ MONTÁŽ
REMOVE
ODSTRANIT
GRIND
OBROUSIT
DRILL HOLE
VRTAT OTVOR
BEND
OHNOUT
OPTION
VOLBA
REPLACE
NAHRADIT

ORIGINAL KIT PARTS
PŮVODNÍ DÍLY STAVEBNICE

PHOTO-ETCHED PARTS
LEPTANÉ DÍLY

PARTS TO BE REMOVED
DÍLY K ODSTRANĚNÍ

FILL
TMELIT

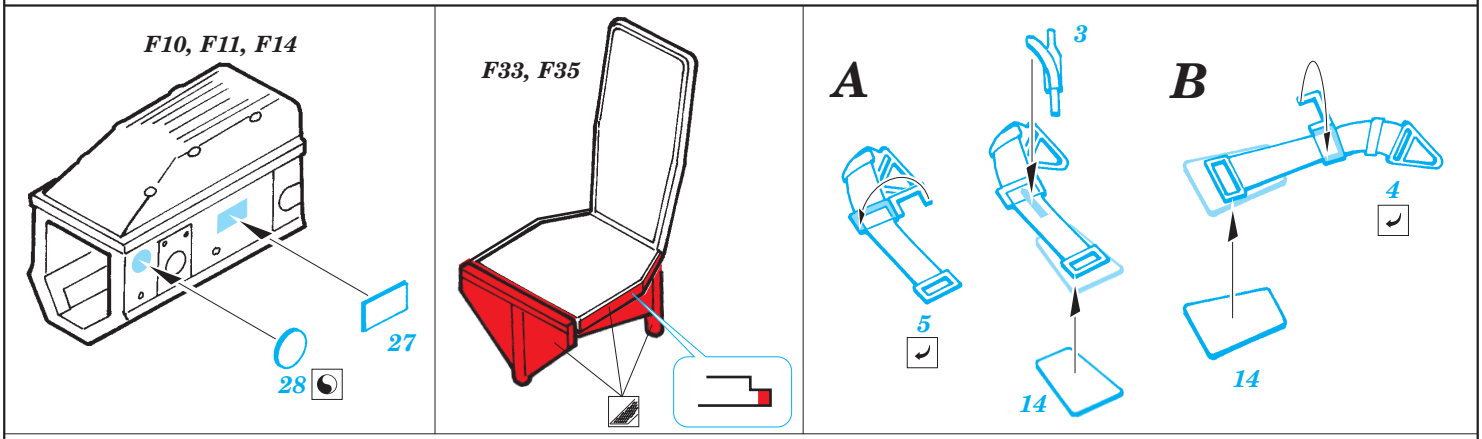

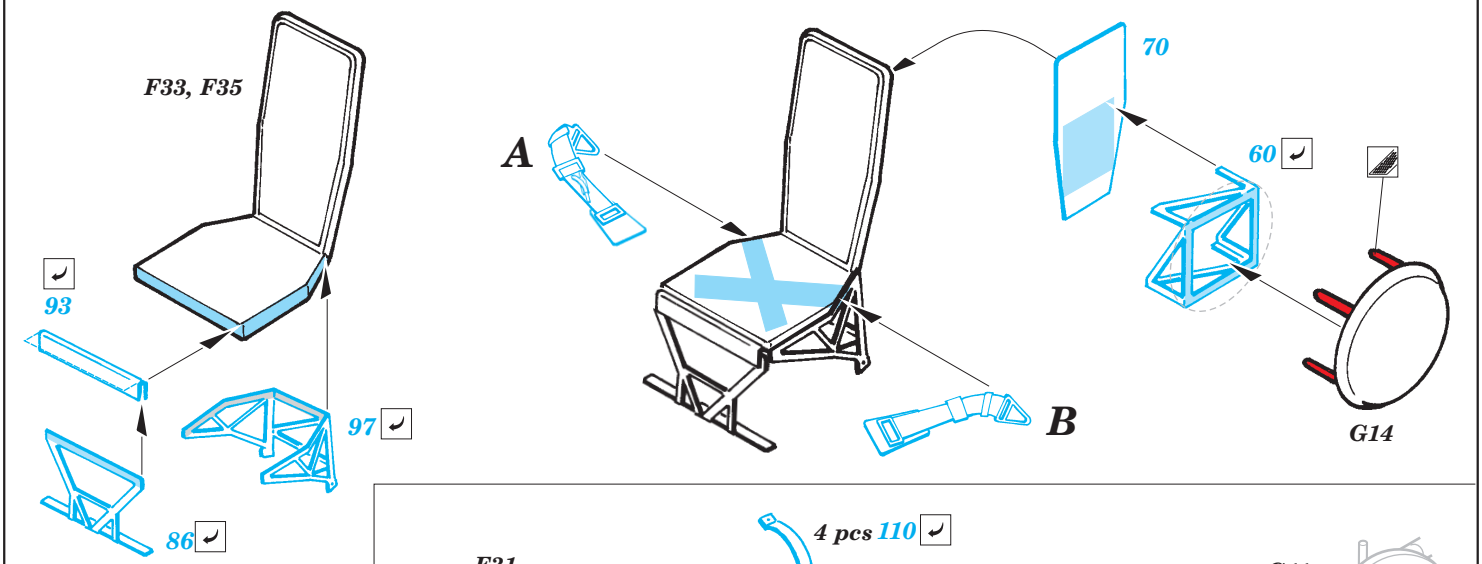

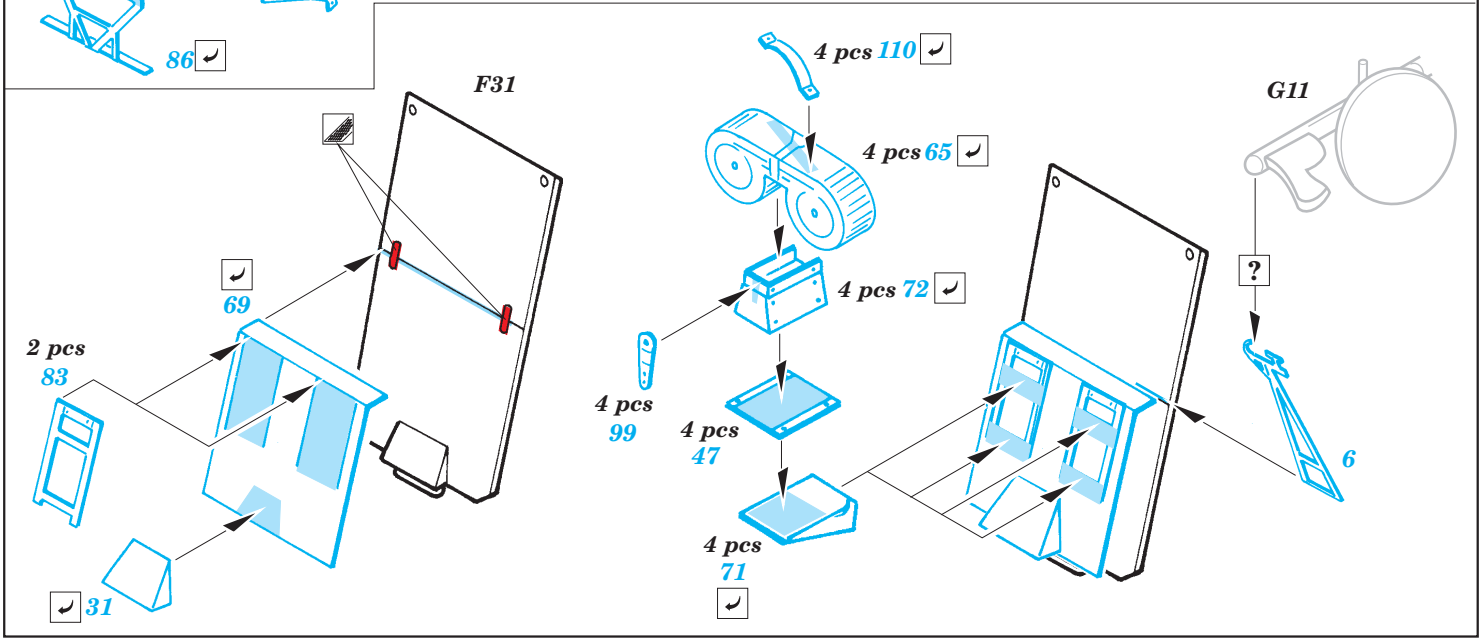

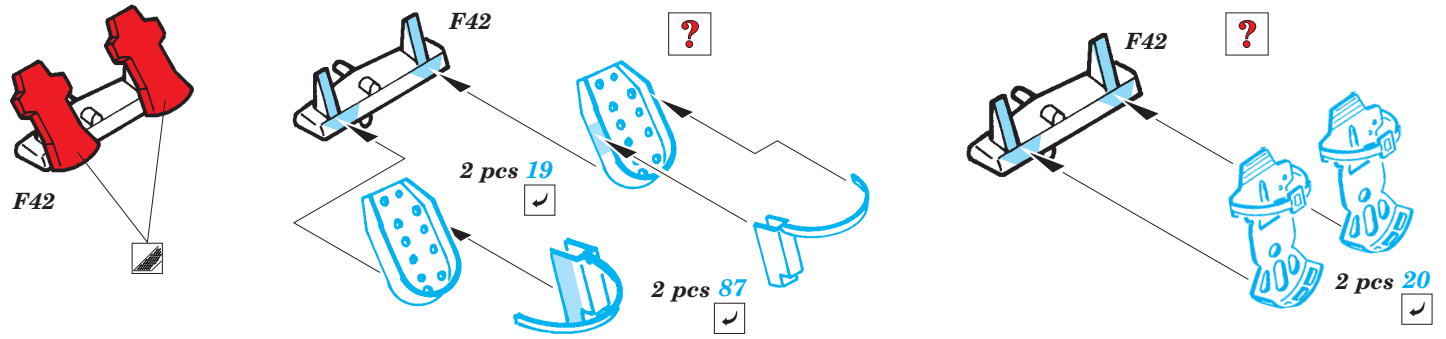
F42
F42
?
2 pcs 19
2 pcs 87
F42
?
2 pcs 20

C

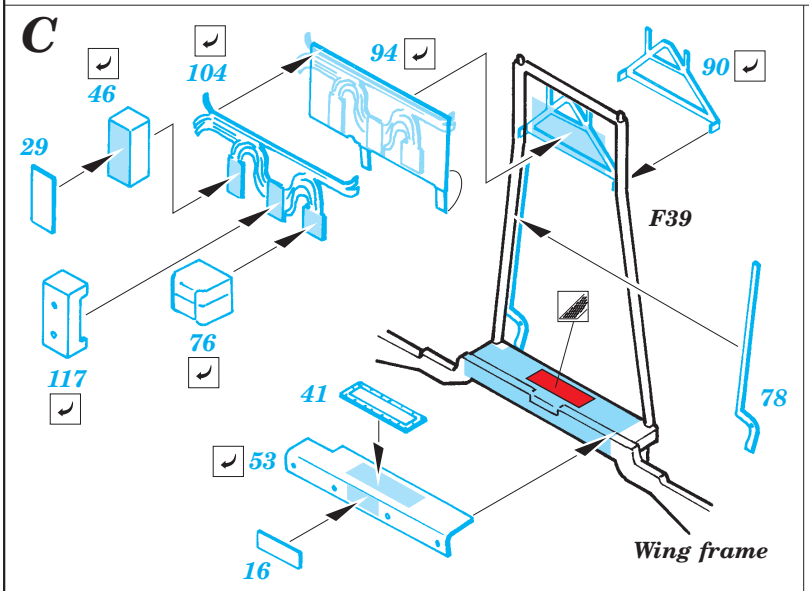
46
104
94
90
29
F39
76
117
41
78
53
16
Wing frame

D

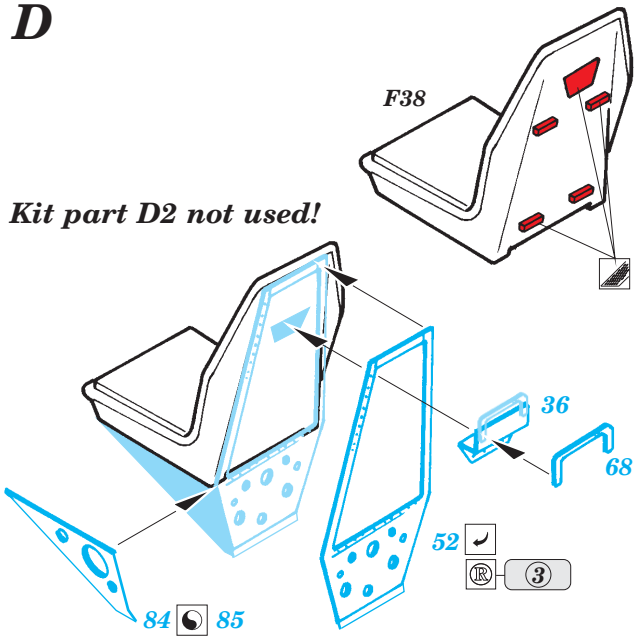
F38
Kit part D2 not used!
36
68
52
3
84
85

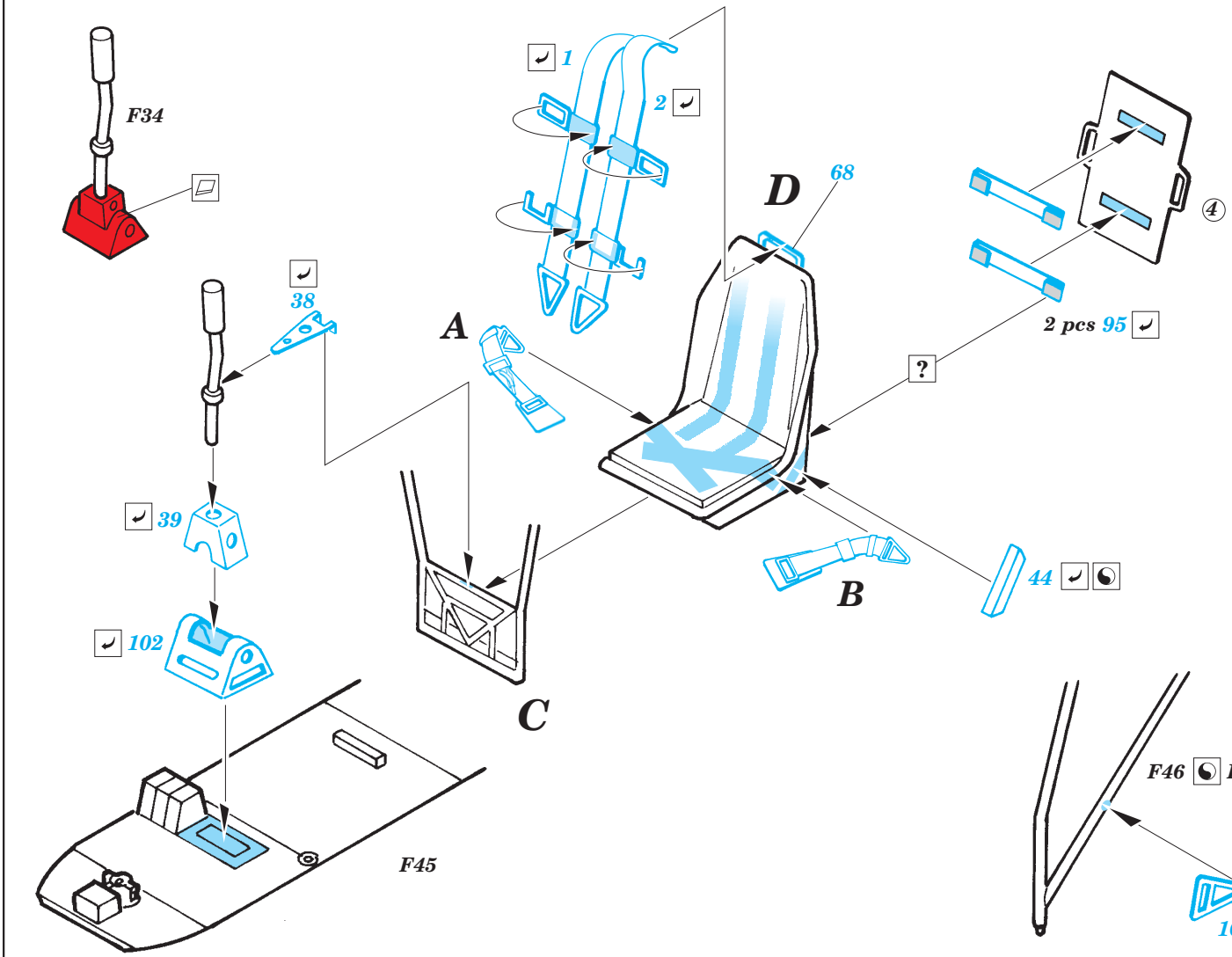
F34
1
2
D
68
4
38
A
2 pcs 95
?
39
44
B
102
C
F45
F46
F47
105

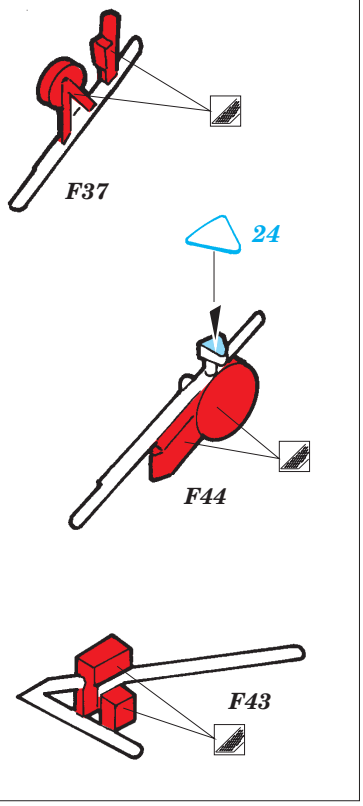
F37
24
F44
F43

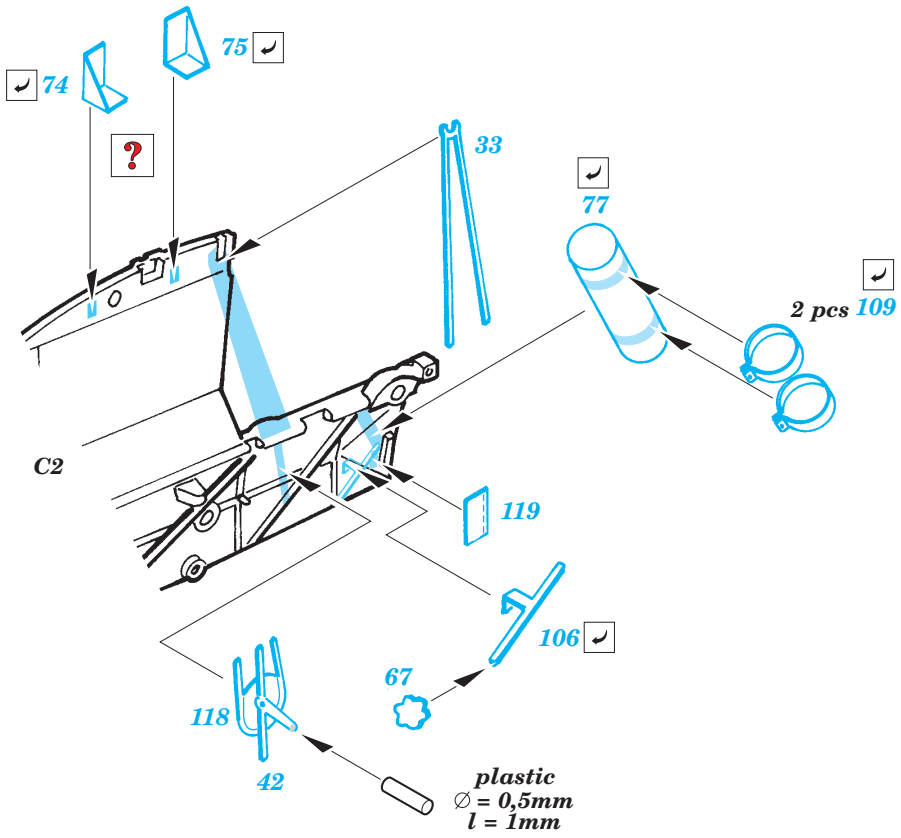
75
74
?
33
77
2 pcs 109
C2
119
106
67
118
42
plastic
∅ = 0,5mm
l = 1mm

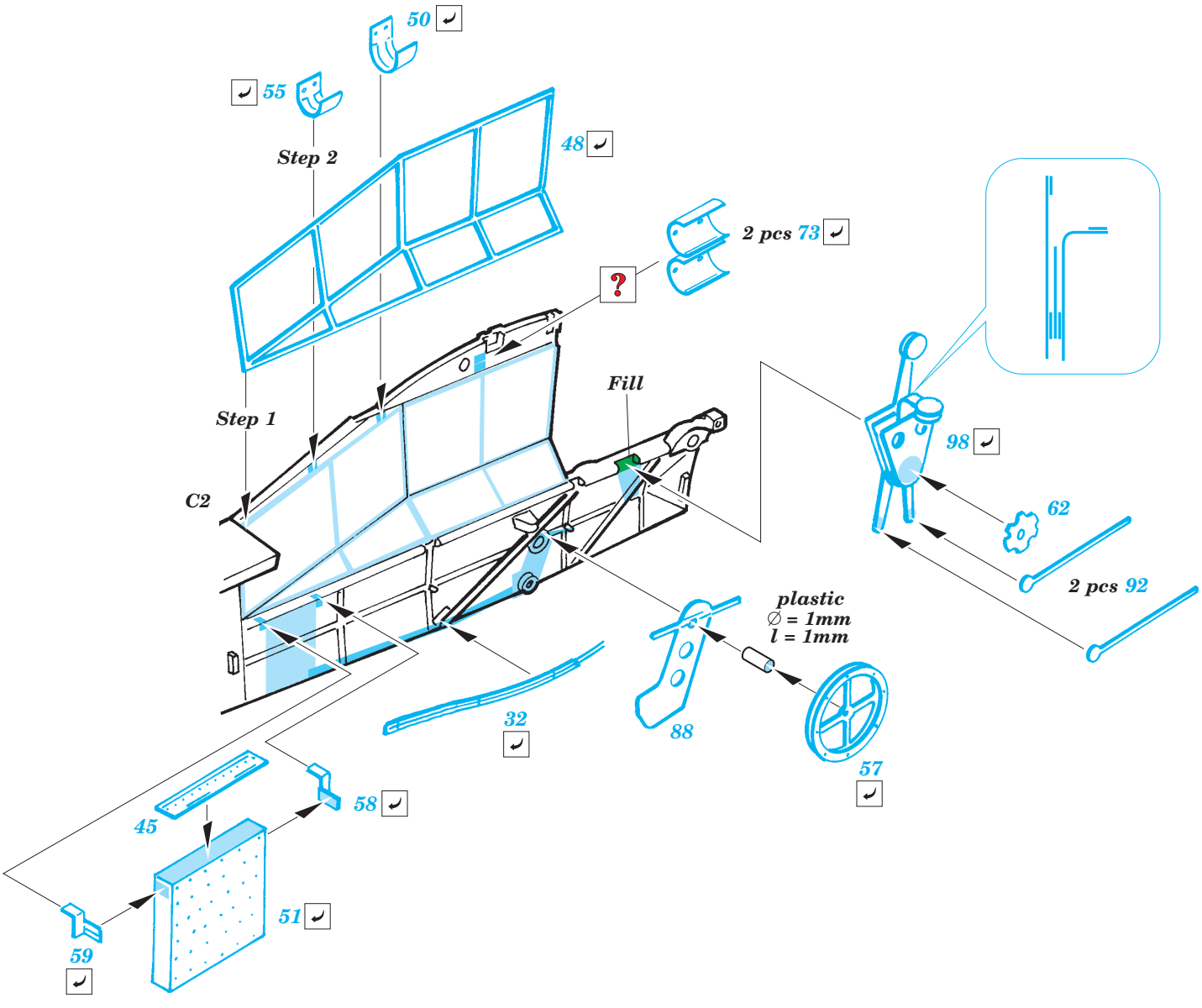
50
55
Step 2
48
2 pcs 73
?
Fill
Step 1
C2
98
62
2 pcs 92
plastic
∅ = 1mm
l = 1mm
32
88
57
58
45
51
59

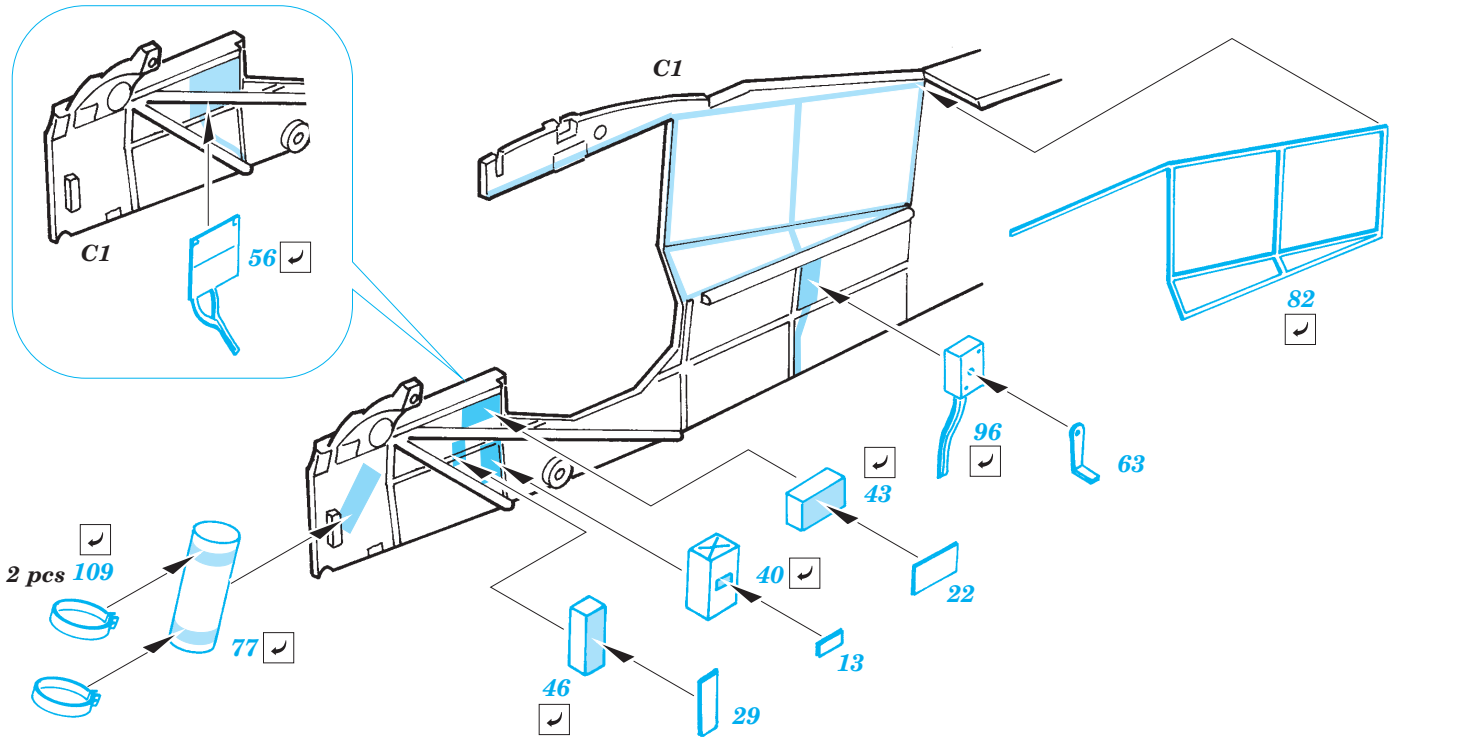
C1
56
C1
82
96
63
43
22
40
13
2 pcs 109
77
46
29

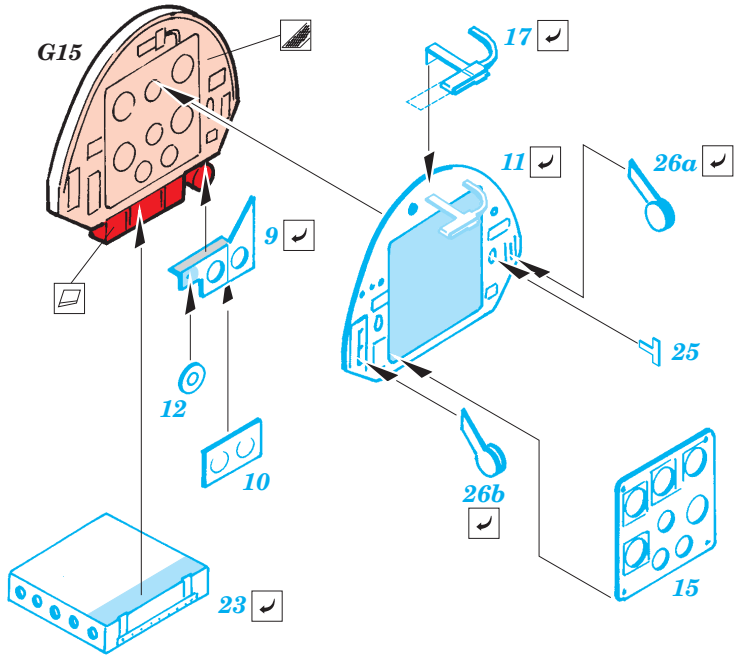
G15
17
11
26a
9
25
12
10
26b
15
23

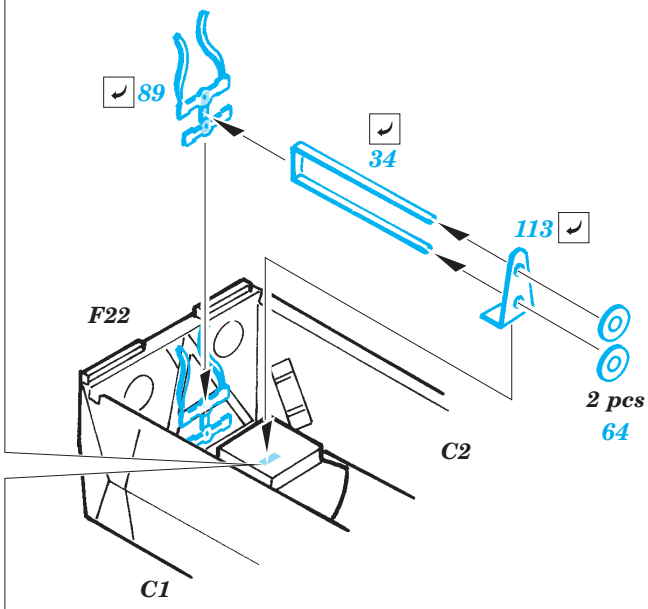
89
34
113
F22
2 pcs
64
C2
C1

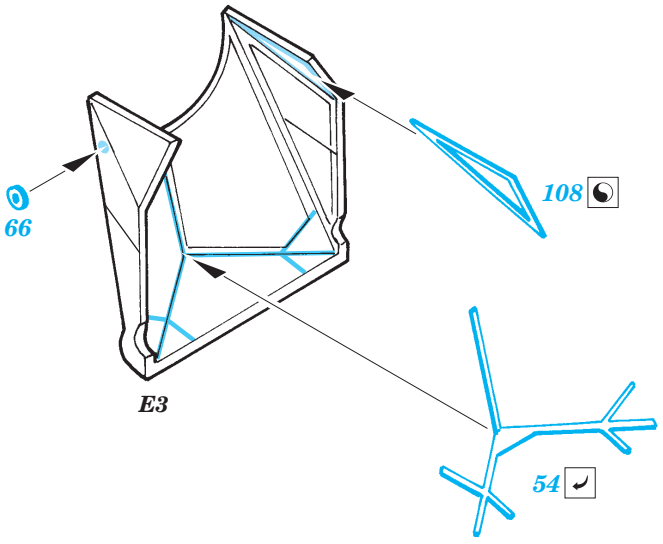
66
108
E3
54

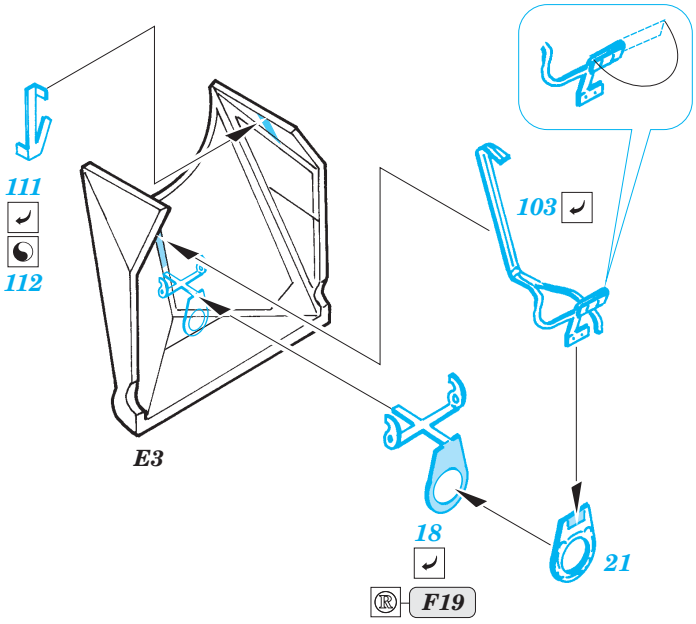
111
112
103
E3
18
21
F19

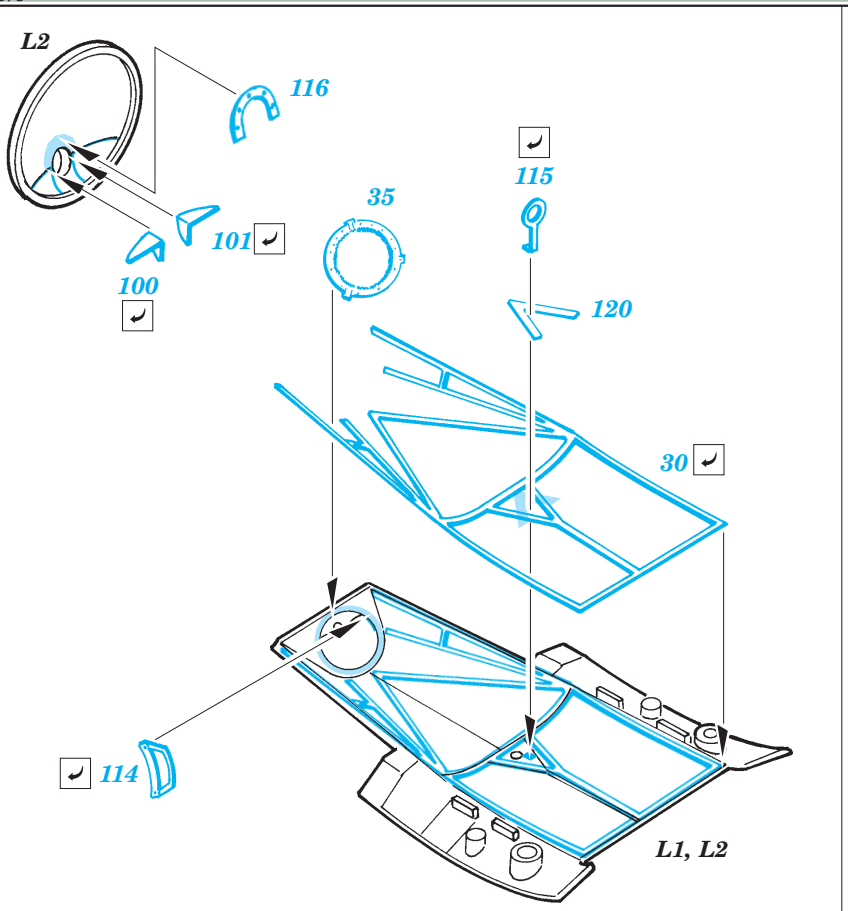

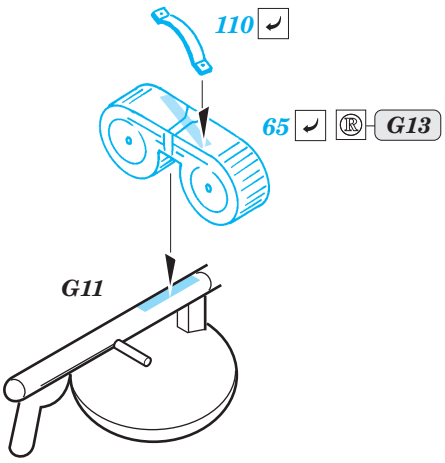

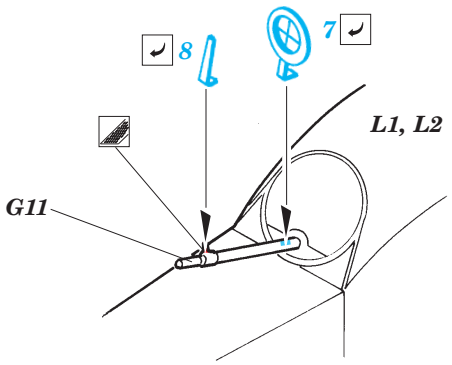

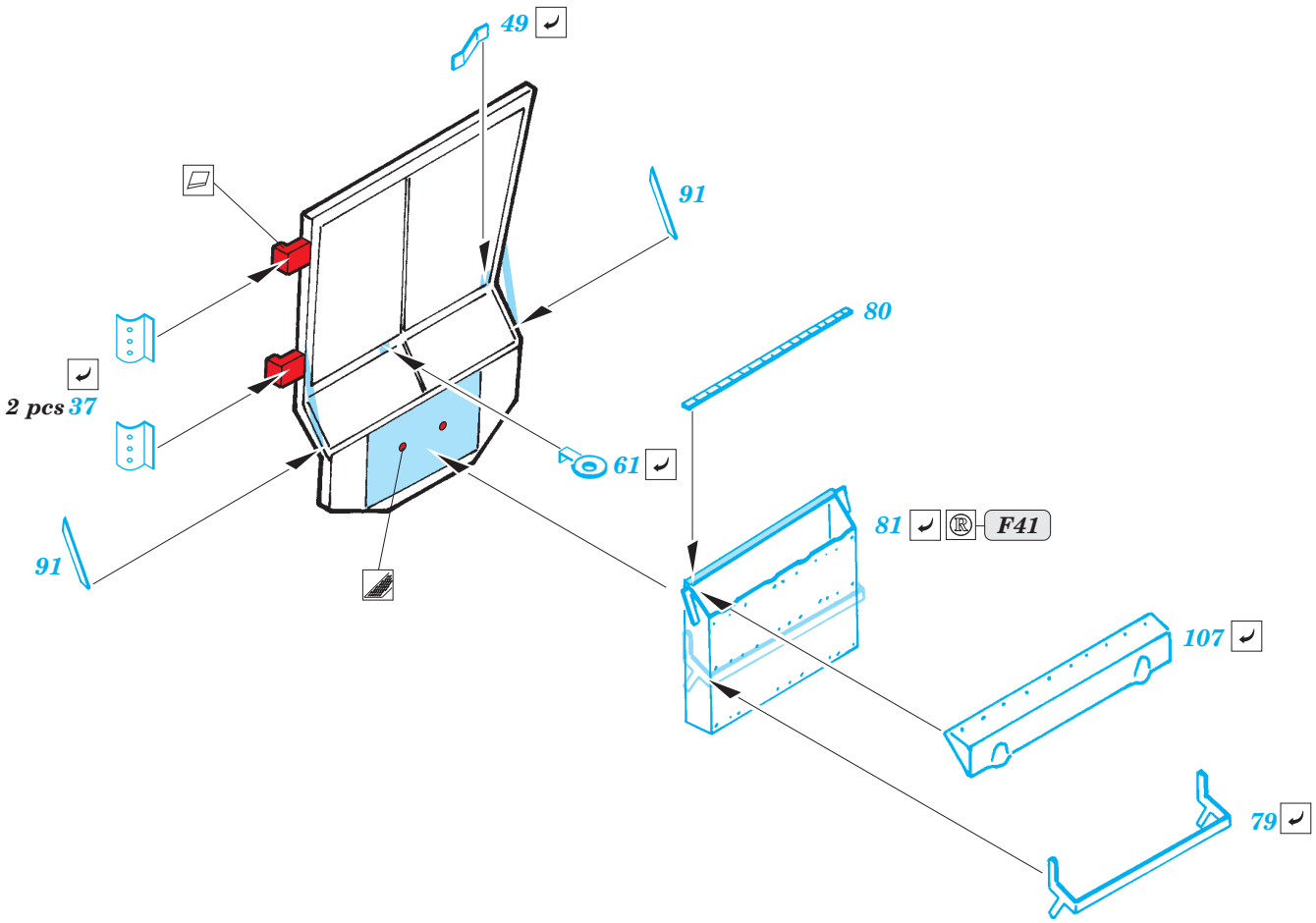

References: - WWP Spec.museum line No.12 - Storch in detail
Militaria No.100 - Fi 15
Replic No.74 Octobre 1997

Fi 156C-5 interior s. adh.

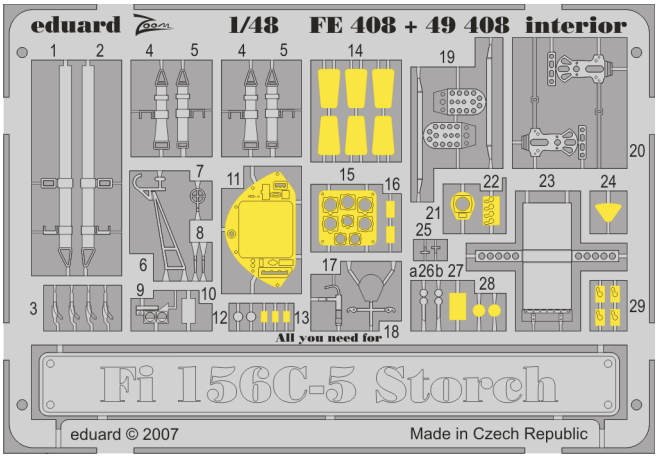

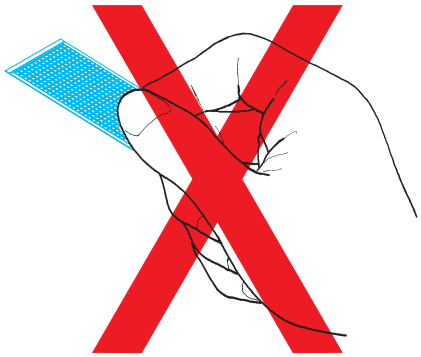

1. Separate the etched components from their frames on the protective paper. Removal from the paper is done only after separation of the parts from the frames.

1.Samolepící díly oddělujte od rámečku na podkladovém papíře. Po oddělení je sejměte z krycího papíru.

3. Do not touch the adhesive areas of the etched components.

3. Nesahejte na části dílů, na kterých je naneseno lepidlo.

4. Hold the parts by the edges, or at areas free of adhesive.

4. Samolepící díly berte za hrany nebo za části, na kterých není nanesené lepidlo.

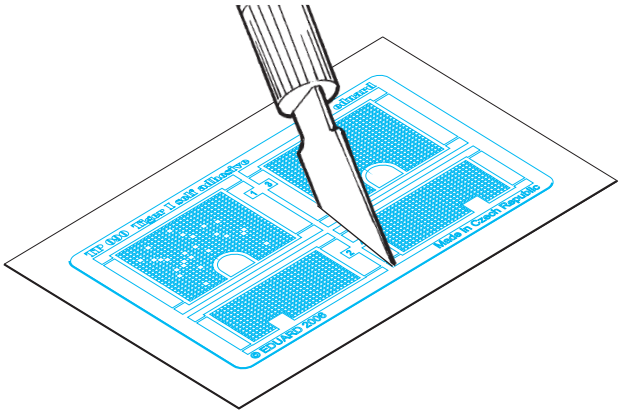

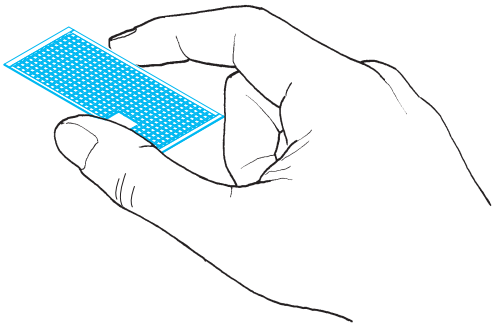

2. Do not inadvertently place etched componets on an unwanted surface. Attempts to remove will result in damage to your part.

2. Nepokládejte samolepící díly na volné plochy. Pokud je omylem přilepíte, při pokusu o odlepení dojde k poškození dílu.

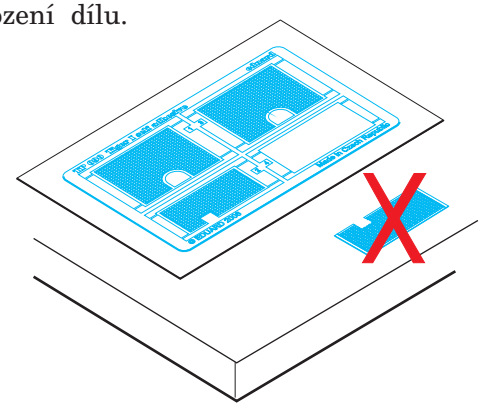

5. Lightly place the component in the desired location and position. Adjust as required. The component will by permanently affixed when pressed onto its intended location, its location can be adjusted.
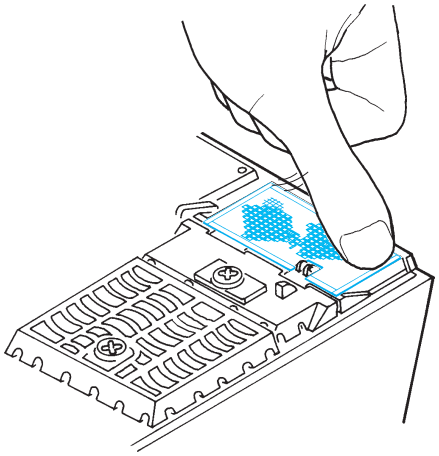
5. Díl lehce položte do pozice, ve které má být nalepen. Upravte přesnou pozici a přimáčkněte. Díl dokonale přilne až po přimáčknutí, před přimáčknutím lze dílem opatrně manipulovat.