OV-1A Mohawk exterior

1/48 scale detail set for Roden kit • sada detailů pro model 1/48 Roden

eduard

48 490

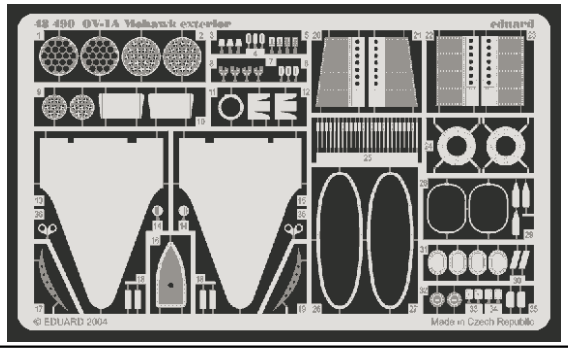

- APPLY EXPRESS MASK AND PAINT BEFORE GLUING / POUŽÍT EXPRESS MASK NABARVIT PŘED SLEPENÍM
- SYMETRICAL ASSEMBLY / SYMETRICKÁ MONTÁŽ
- REMOVE / ODSTRANIT
- BEND / OHNOUT
- GRIND / OBROUSIT
- OPTION / VOLBA
- DRILL HOLE / VRTAT OTVOR
- REPLACE / NAHRADIT

- ORIGINAL KIT PARTS / PŮVODNÍ DÍLY STAVEBNICE
- PHOTO-ETCHED PARTS / LEPTANÉ DÍLY
- PARTS TO BE REMOVED / DÍLY K ODSTRANĚNÍ
- FILL / TMELIT

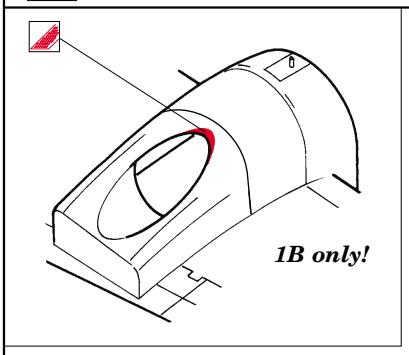

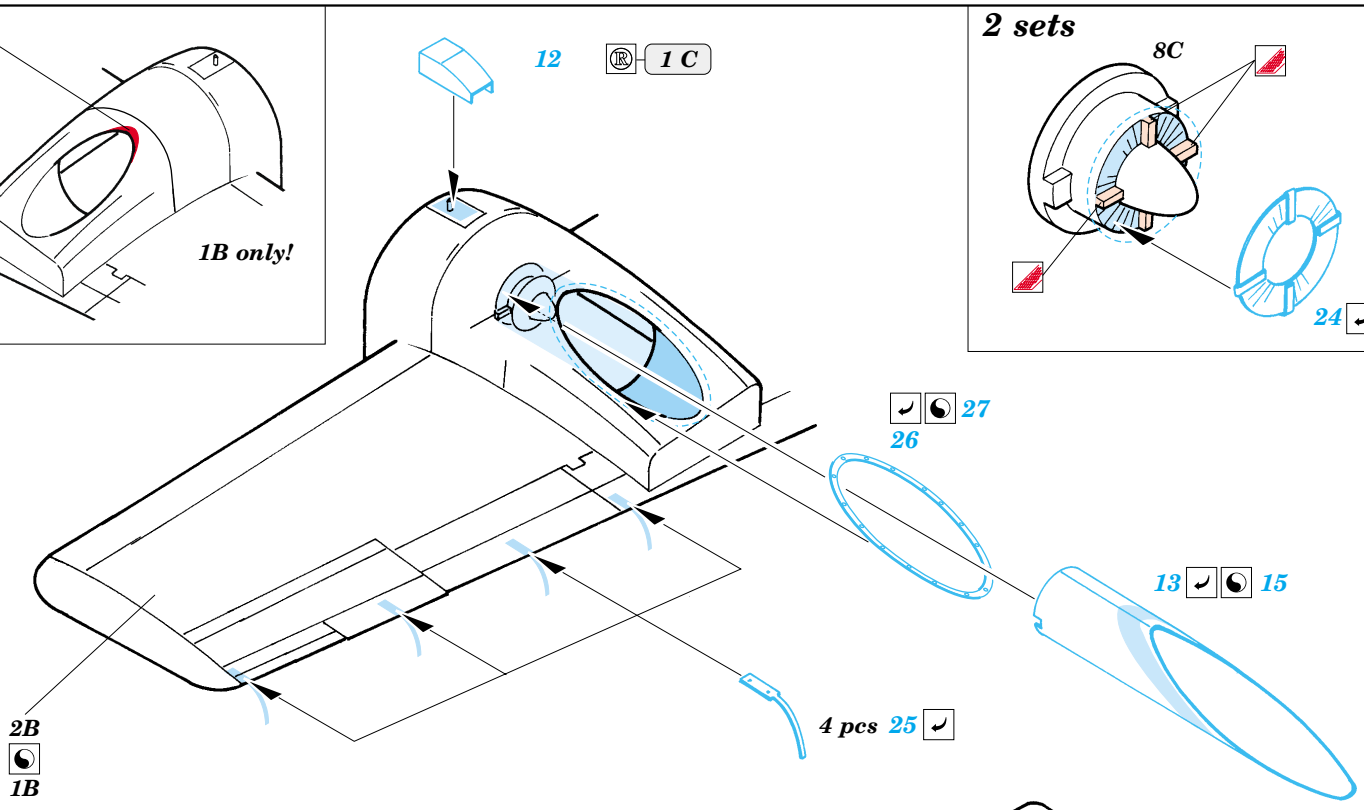

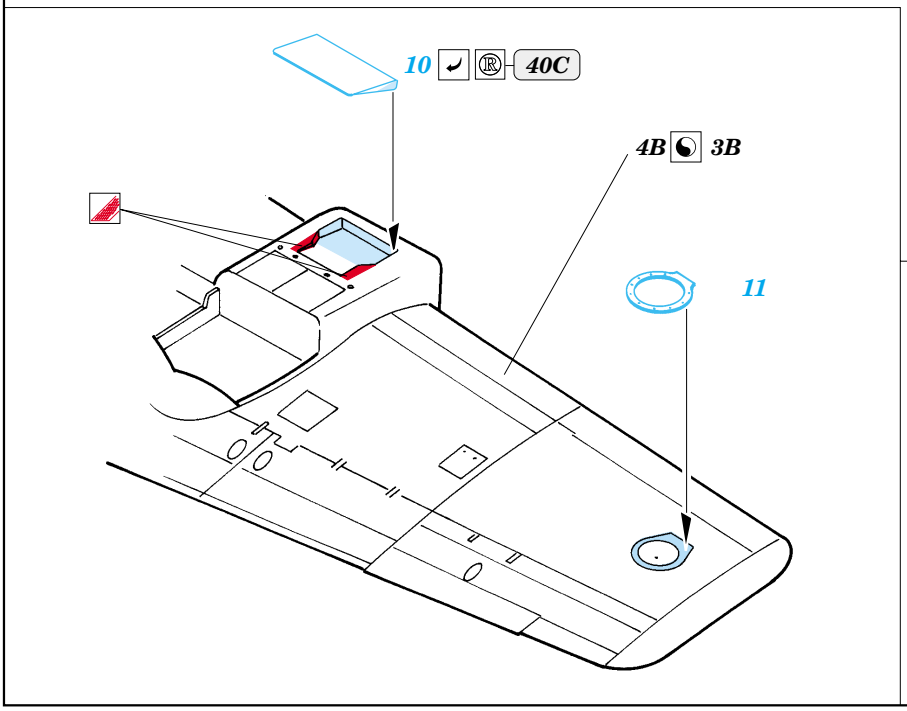

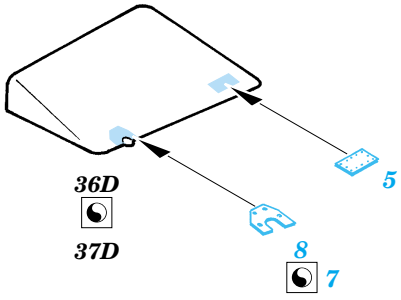

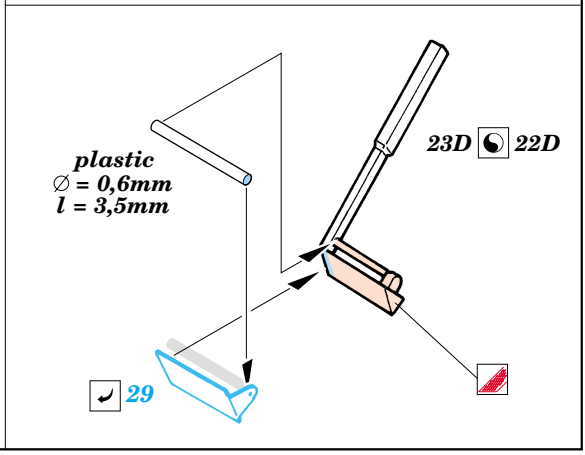

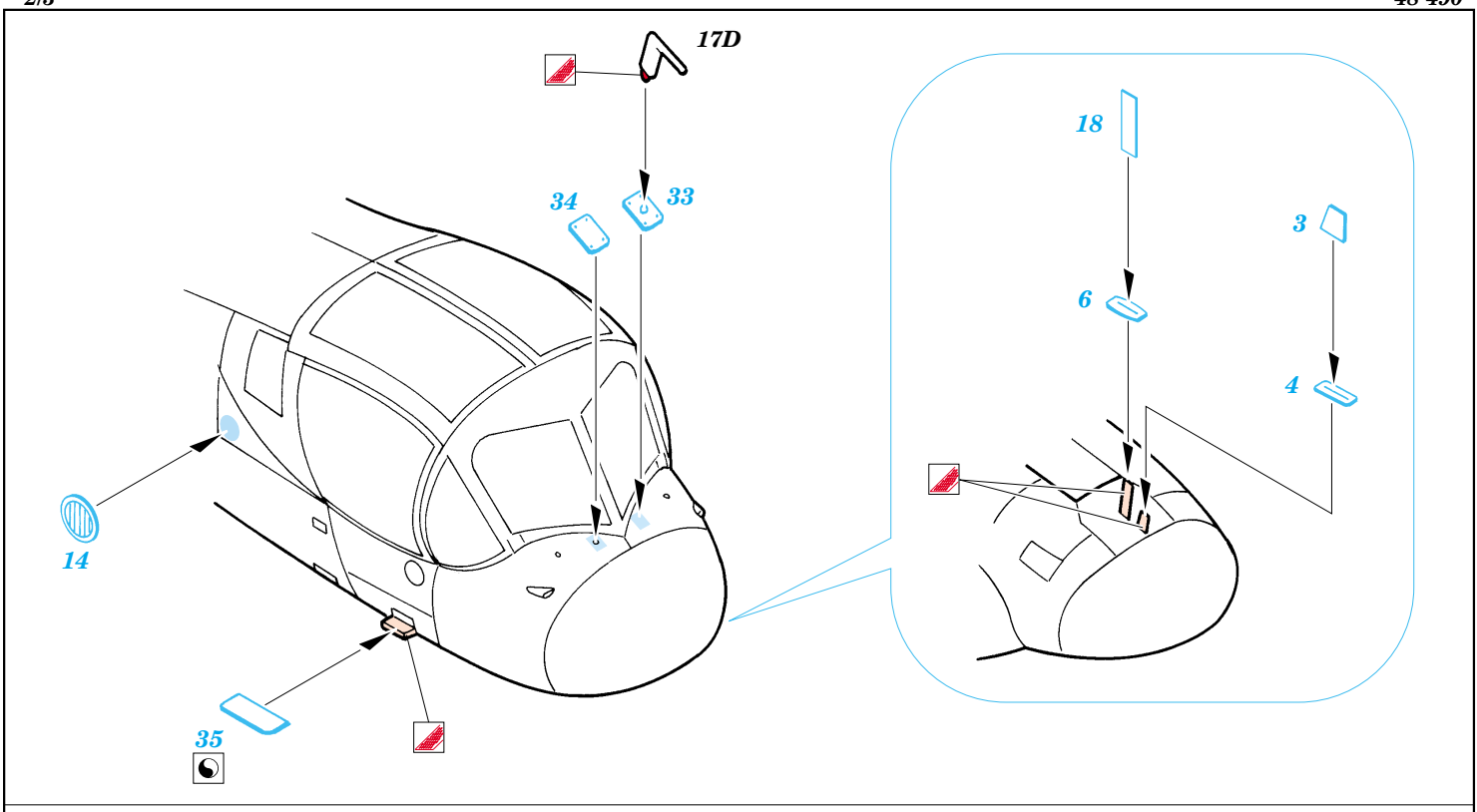
17D
34
33
18
3
6
4
14
35

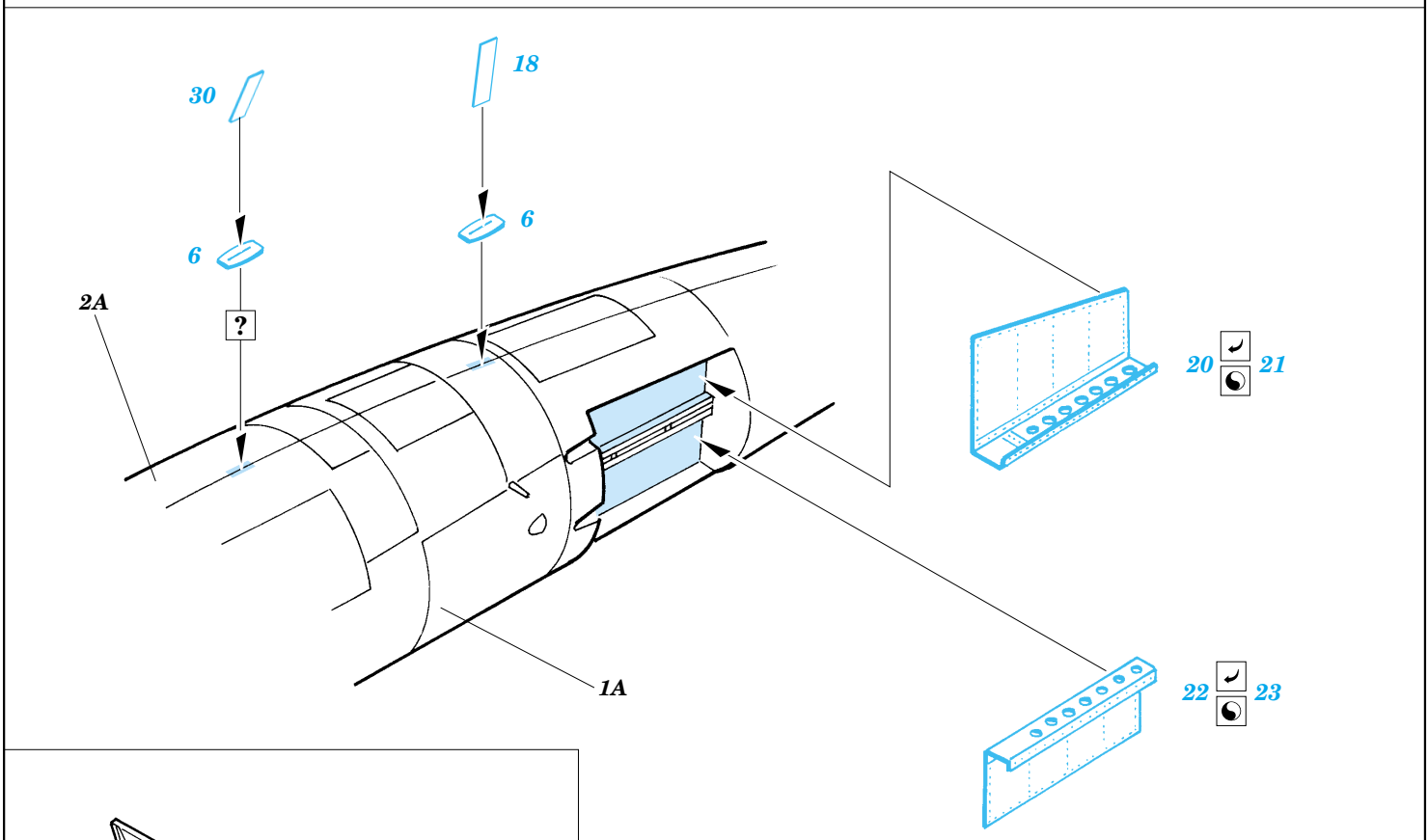
30
18
6
6
2A
?
20
21
1A
22
23

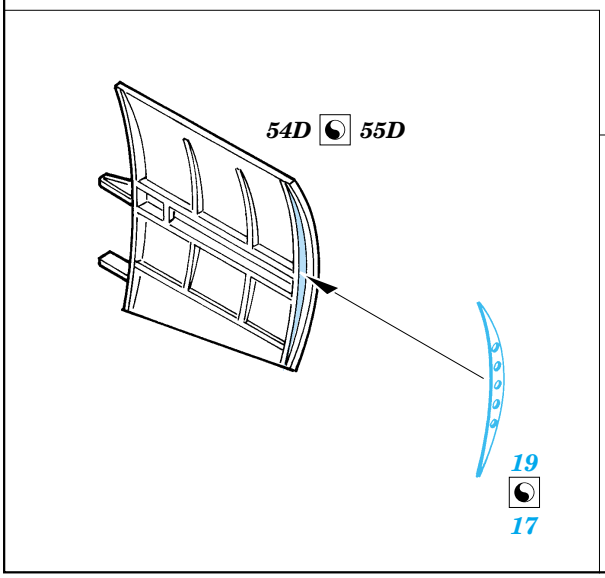
54D
55D
19
17

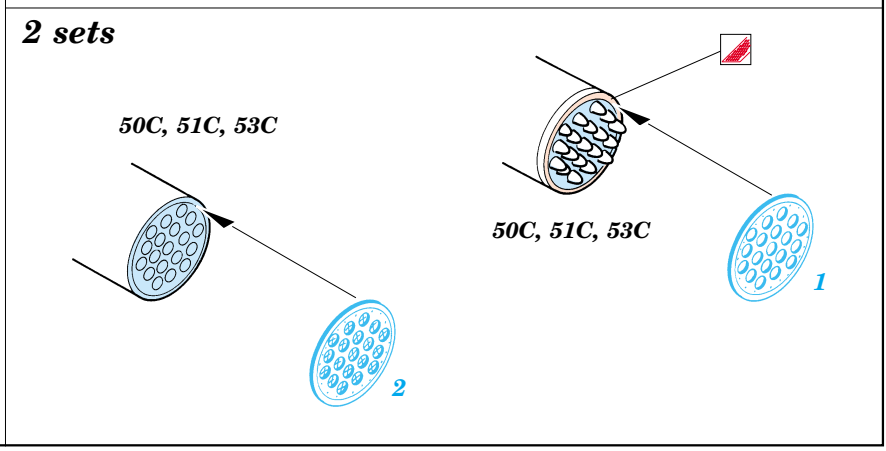
2 sets
50C, 51C, 53C
2
50C, 51C, 53C
1

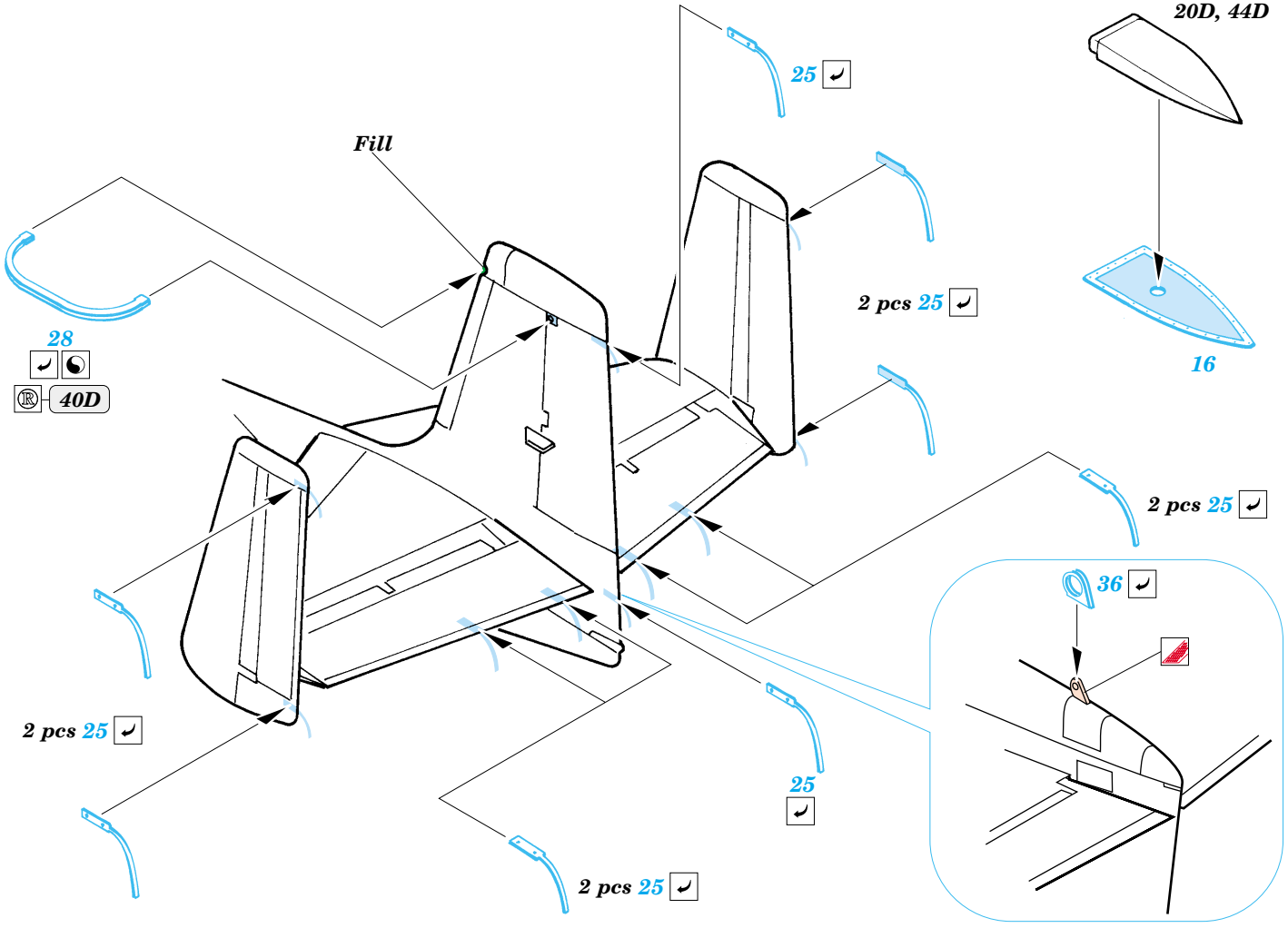

2 sets

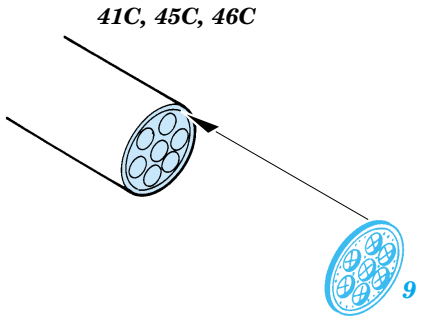

References : http://www.ov-1.com/73rd_SAC

2 sets

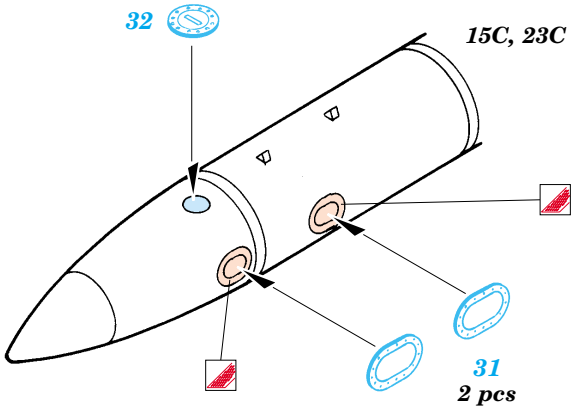
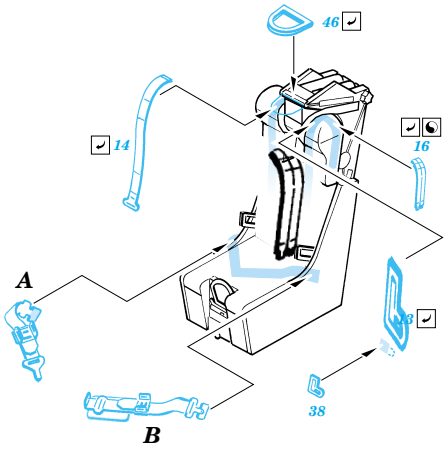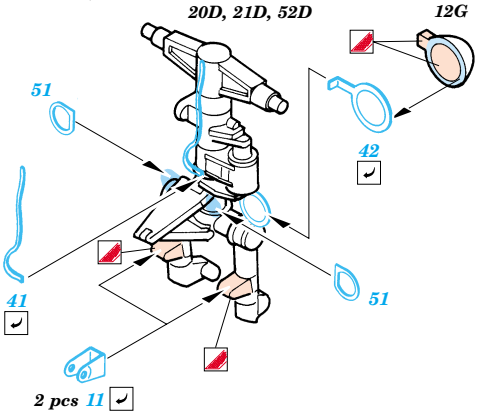
For futher detail sets look for eduard 49 283 OV-1 Mohawk interior and 48 479 OV-1 Mohawk Wheel well/Undercarriage (not included in this set)