# F-15 Eagle F.O.D

*1/48 scale detail set for Revell/Monogram kit • sada detailů pro model 1/48 Revell/Monogram*

eduard

**48 432**

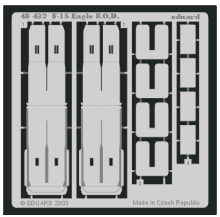

*used colors*
*pou ité barvy* **GUNZE**

1 RED / ČERVENÁ — MR-114

- APPLY EXPRESS MASK AND PAINT BEFORE GLUING / POU ÍT EXPRESS MASK NABARVIT PŘED SLEPENÍM
- SYMETRICAL ASSEMBLY / SYMETRICKÁ MONTÁ
- REMOVE / ODSTRANIT
- BEND / OHNOUT
- GRIND / OBROUSIT
- OPTION / VOLBA
- DRILL HOLE / VRTAT OTVOR
- REPLACE / NAHRADIT

ORIGINAL KIT PARTS / PŮVODNÍ DÍLY STAVEBNICE

PHOTO-ETCHED PARTS / LEPTANÉ DÍLY

PARTS TO BE REMOVED / DÍLY K ODSTRANĚNÍ

FILL / TMELIT

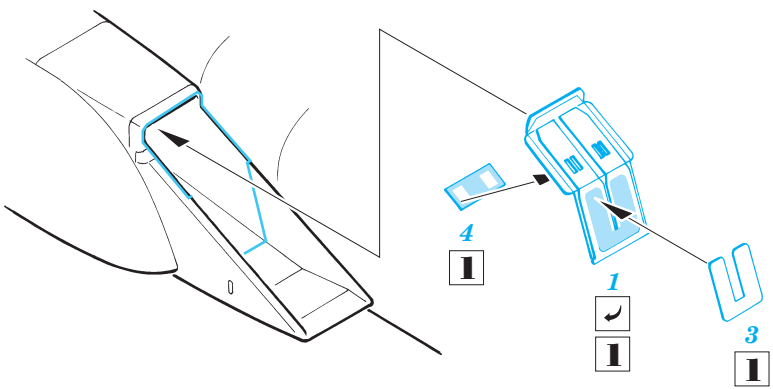


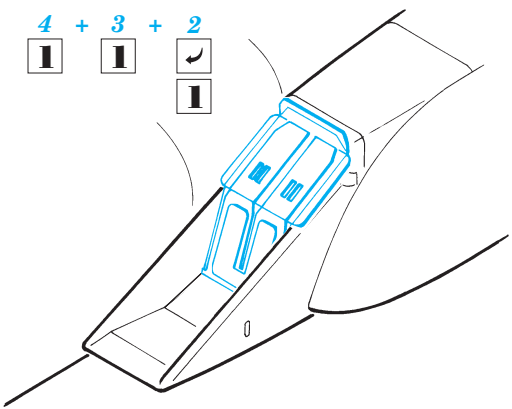


© EDUARD M.A. 2003 www.eduard.com Made in Czech Republic