Pz.38(t) Ausf. G Ammo. Boxes

1/35 scale detail set for Dragon kit 6290 • sada detailů pro model 1/35 Dragon 6290

eduard

36 022

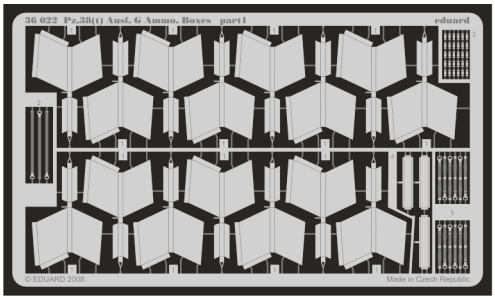

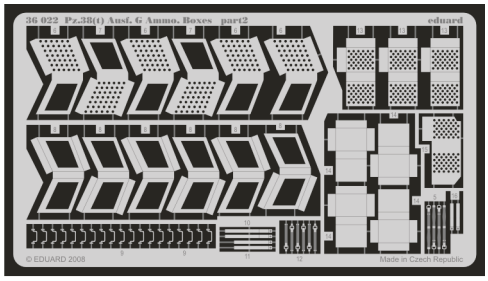

- APPLY EXPRESS MASK AND PAINT BEFORE GLUING / POUŽÍT EXPRESS MASK NABARVIT PŘED SLEPENÍM
- SYMETRICAL ASSEMBLY / SYMETRICKÁ MONTÁŽ
- REMOVE / ODSTRANIT
- BEND / OHNOUT
- GRIND / OBROUSIT
- OPTION / VOLBA
- DRILL HOLE / VRTAT OTVOR
- REPLACE / NAHRADIT

ORIGINAL KIT PARTS / PŮVODNÍ DÍLY STAVEBNICE

PHOTO-ETCHED PARTS / LEPTANÉ DÍLY

PARTS TO BE REMOVED / DÍLY K ODSTRANĚNÍ

FILL / TMELIT

A 3 pcs.

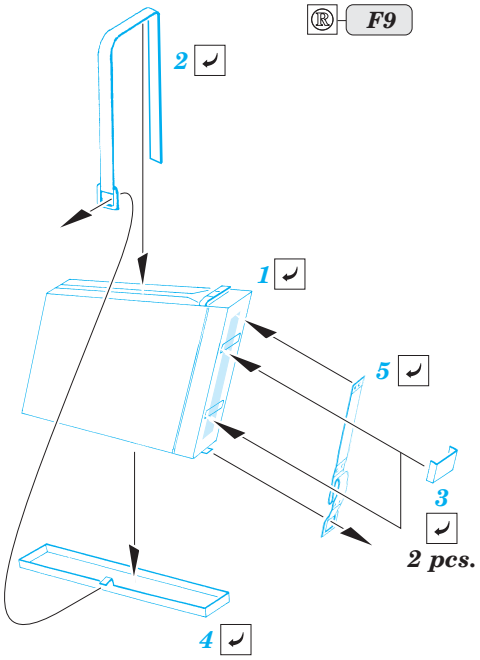

B 3 pcs.

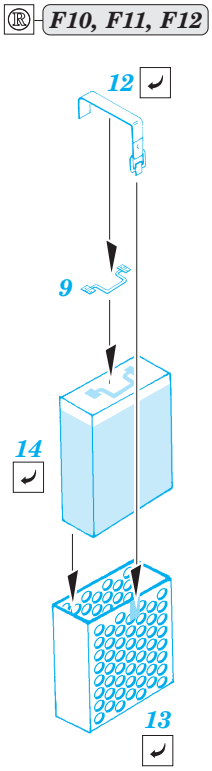

C 1 pcs.

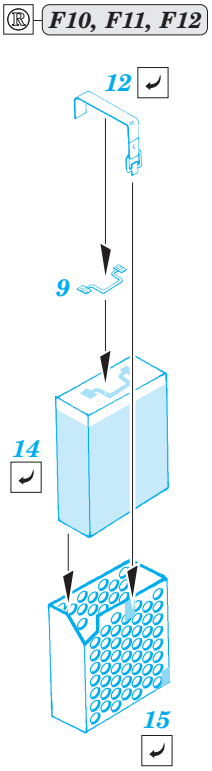

D 11 pcs.

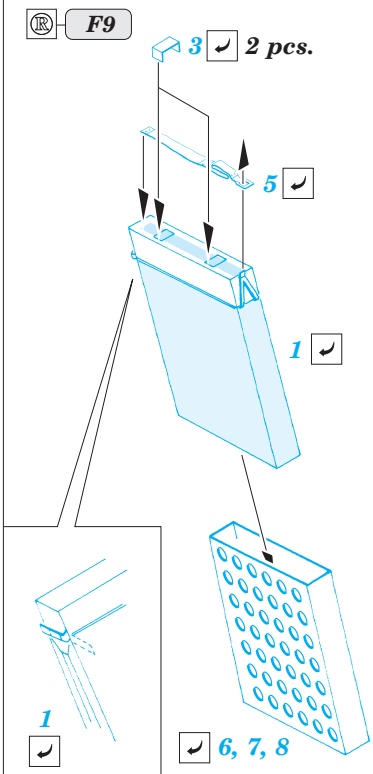

D 3 pcs. 1, 3, 5, 8

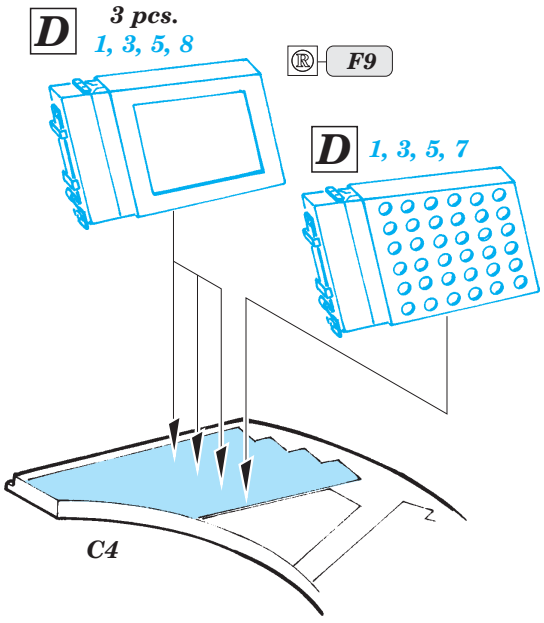

D 3 pcs. 1, 3, 5, 8

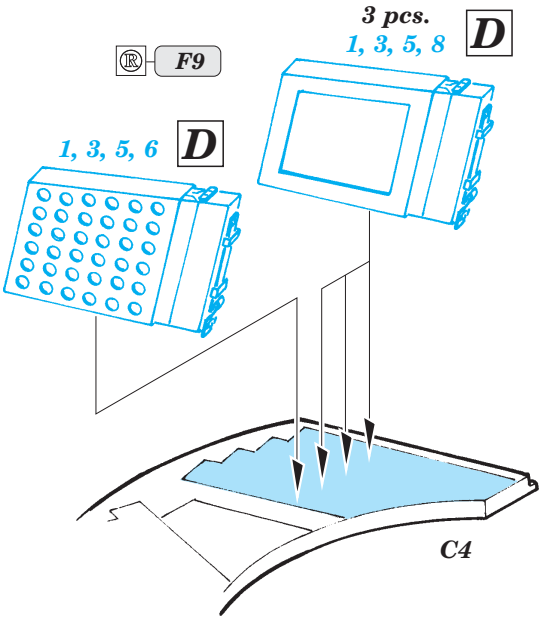

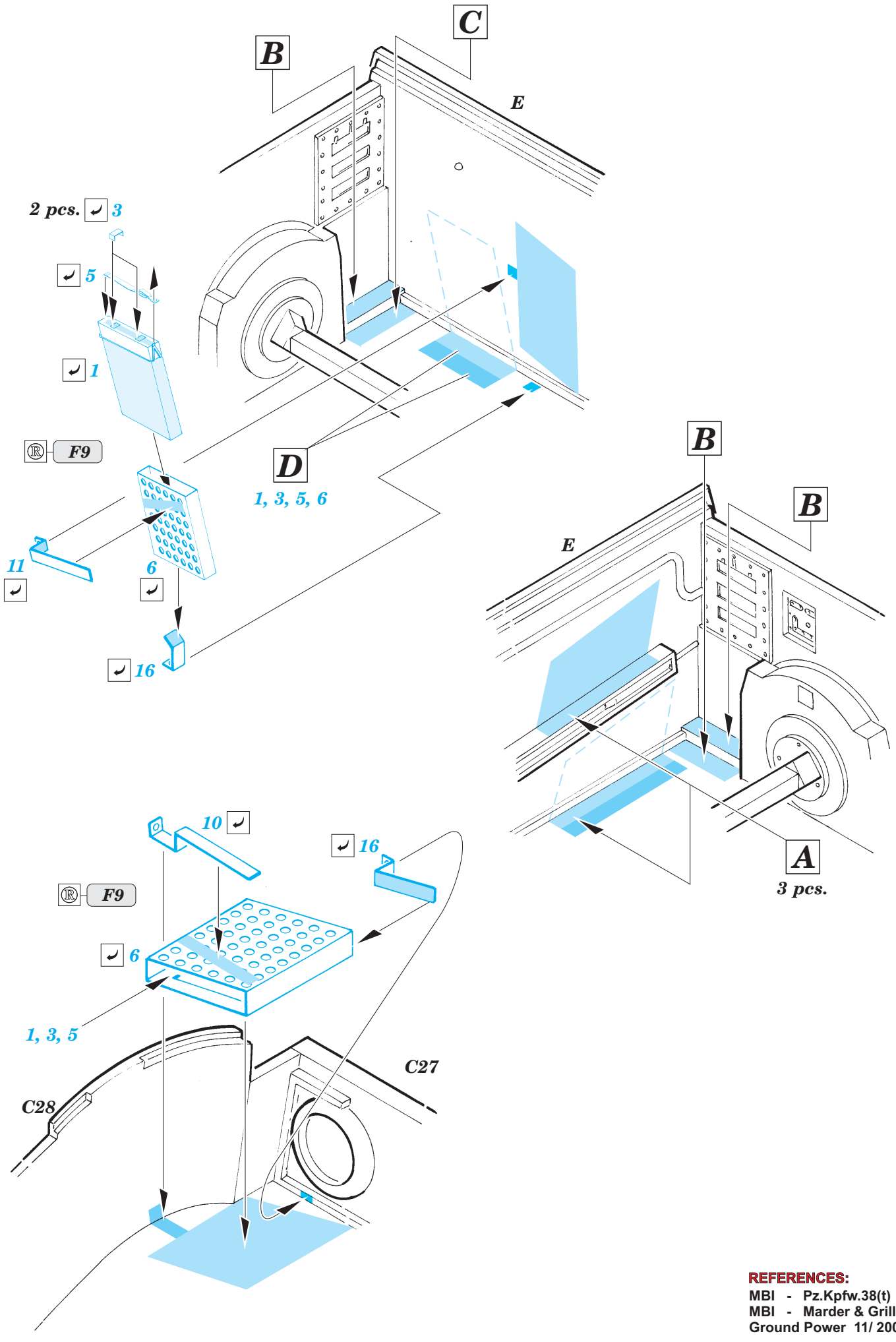

REFERENCES:
MBI - Pz.Kpfw.38(t)
MBI - Marder & Grille
Ground Power 11/ 2003

© EDUARD M.A. 2008