German Rocket sWG 40 WWII

1/35 scale detail set for Dragon kit • sada detailů pro modely Dragon 1/35

eduard

35 985

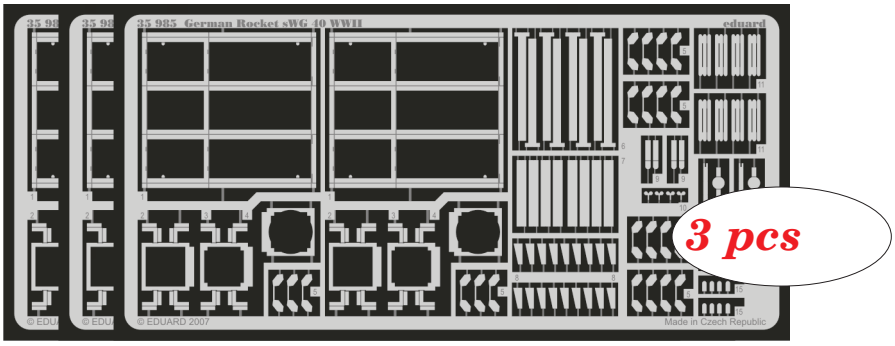

- APPLY EXPRESS MASK AND PAINT BEFORE GLUING / POUŽIT EXPRESS MASK NABARVIT PŘED SLEPENÍM
- SYMETRICAL ASSEMBLY / SYMETRICKÁ MONTÁŽ
- REMOVE / ODSTRANIT
- BEND / OHNOUT
- GRIND / OBROUSIT
- OPTION / VOLBA
- DRILL HOLE / VRTAT OTVOR
- REPLACE / NAHRADIT

- ORIGINAL KIT PARTS / PŮVODNÍ DÍLY STAVEBNICE
- PHOTO-ETCHED PARTS / LEPTANÉ DÍLY
- PARTS TO BE REMOVED / DÍLY K ODSTRANĚNÍ
- FILL / TMELIT

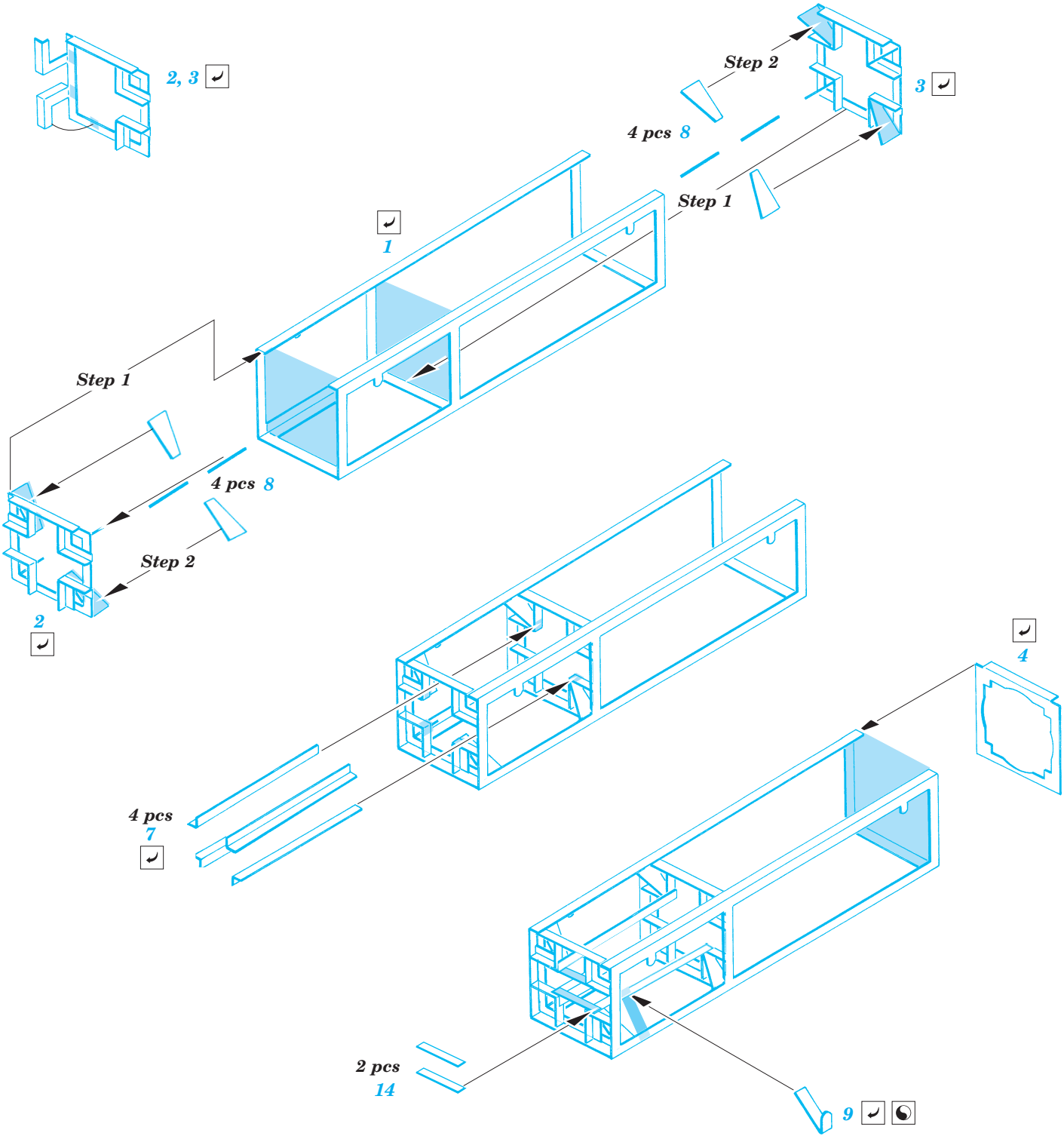

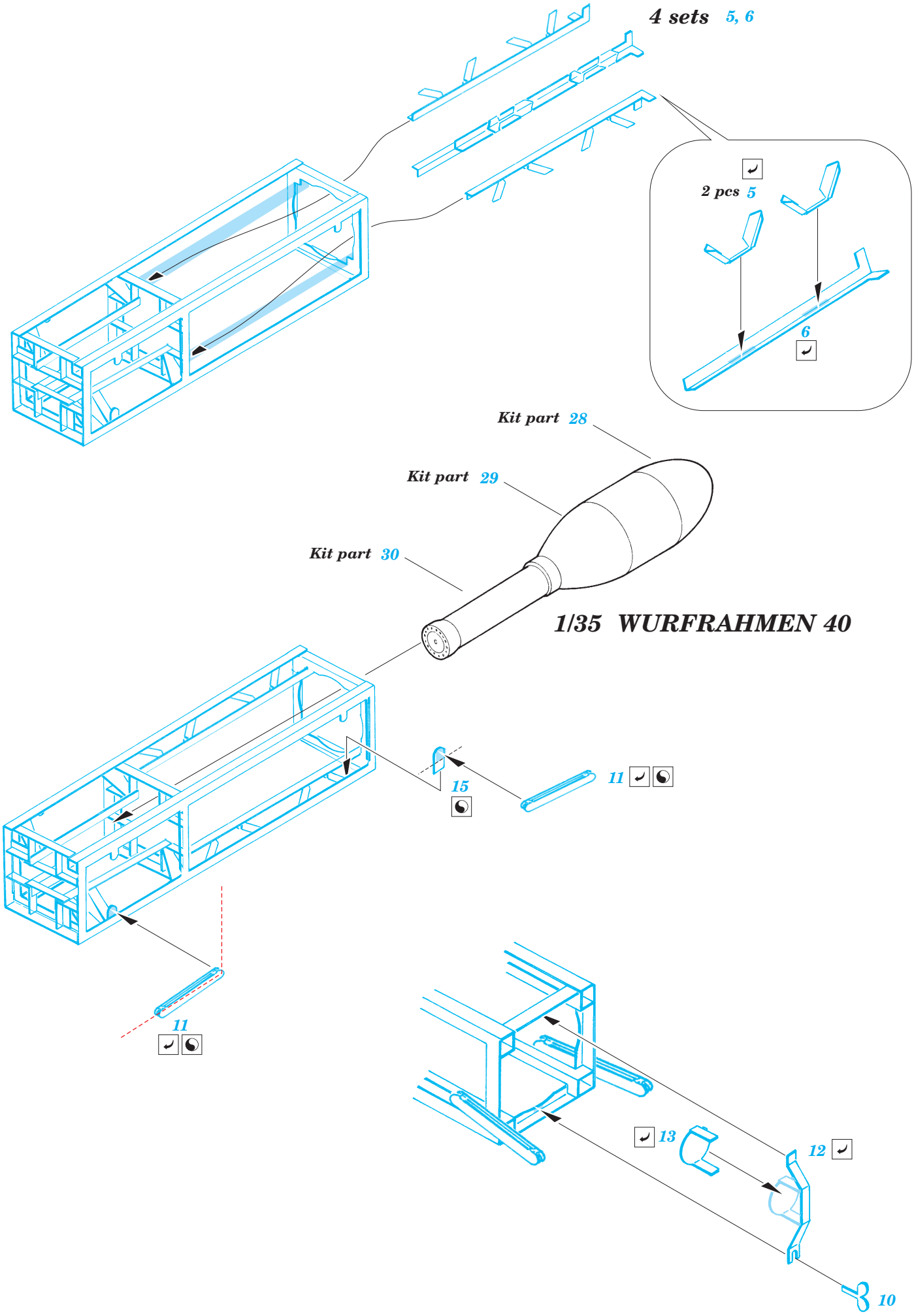

© EDUARD M.A. 2007