SBD-5 Dauntless front interior s. adh.

1/32 scale detail set for Trumpeter kit • sada detailů pro model 1/32 Trumpeter

eduard

32 615

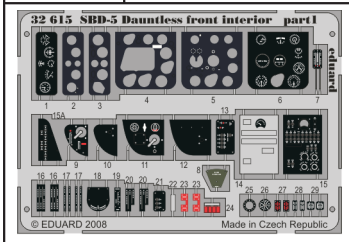

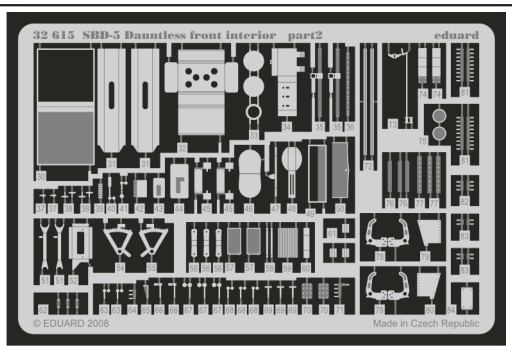

APPLY EXPRESS MASK AND PAINT BEFORE GLUING
POUŽÍT EXPRESS MASK NABARVIT PŘED SLEPENÍM
SYMETRICAL ASSEMBLY
SYMETRICKÁ MONTÁŽ
REMOVE
ODSTRANIT
BEND
OHNOUT
GRIND
OBROUSIT
OPTION
VOLBA
DRILL HOLE
VRTAT OTVOR
REPLACE
NAHRADIT

32 615 SBD-5 Dauntless front interior

FILM

ORIGINAL KIT PARTS
PŮVODNÍ DÍLY STAVEBNICE

PHOTO-ETCHED PARTS
LEPTANÉ DÍLY

PARTS TO BE REMOVED
DÍLY K ODSTRANĚNÍ

FILL
TMELIT

REFERENCES:
Squadron/Signal Publ.:In Action # 1064 - SBD Dauntless
Squadron/Signal Publ.:Walk Around # 5533 - SBD Dauntless
Detail & Scale #48 - SBD Dauntless

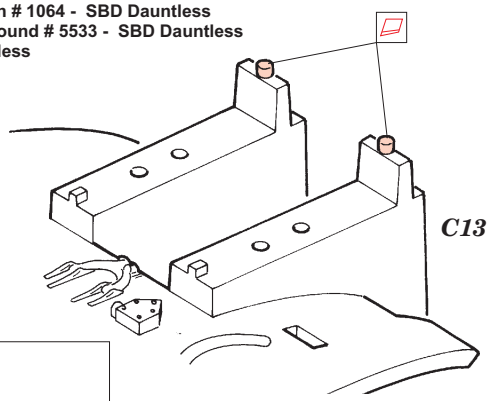

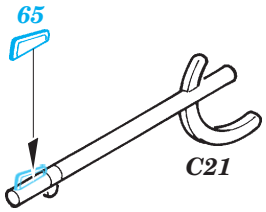

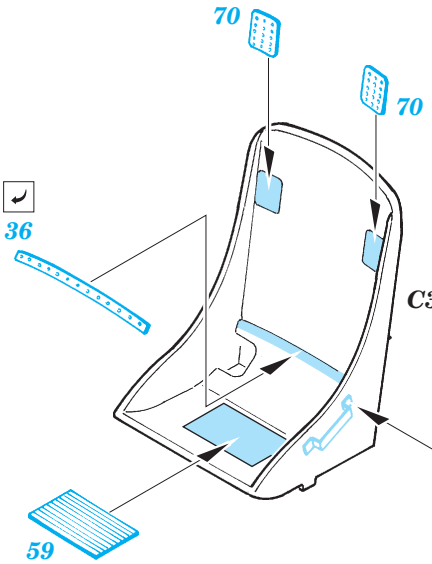

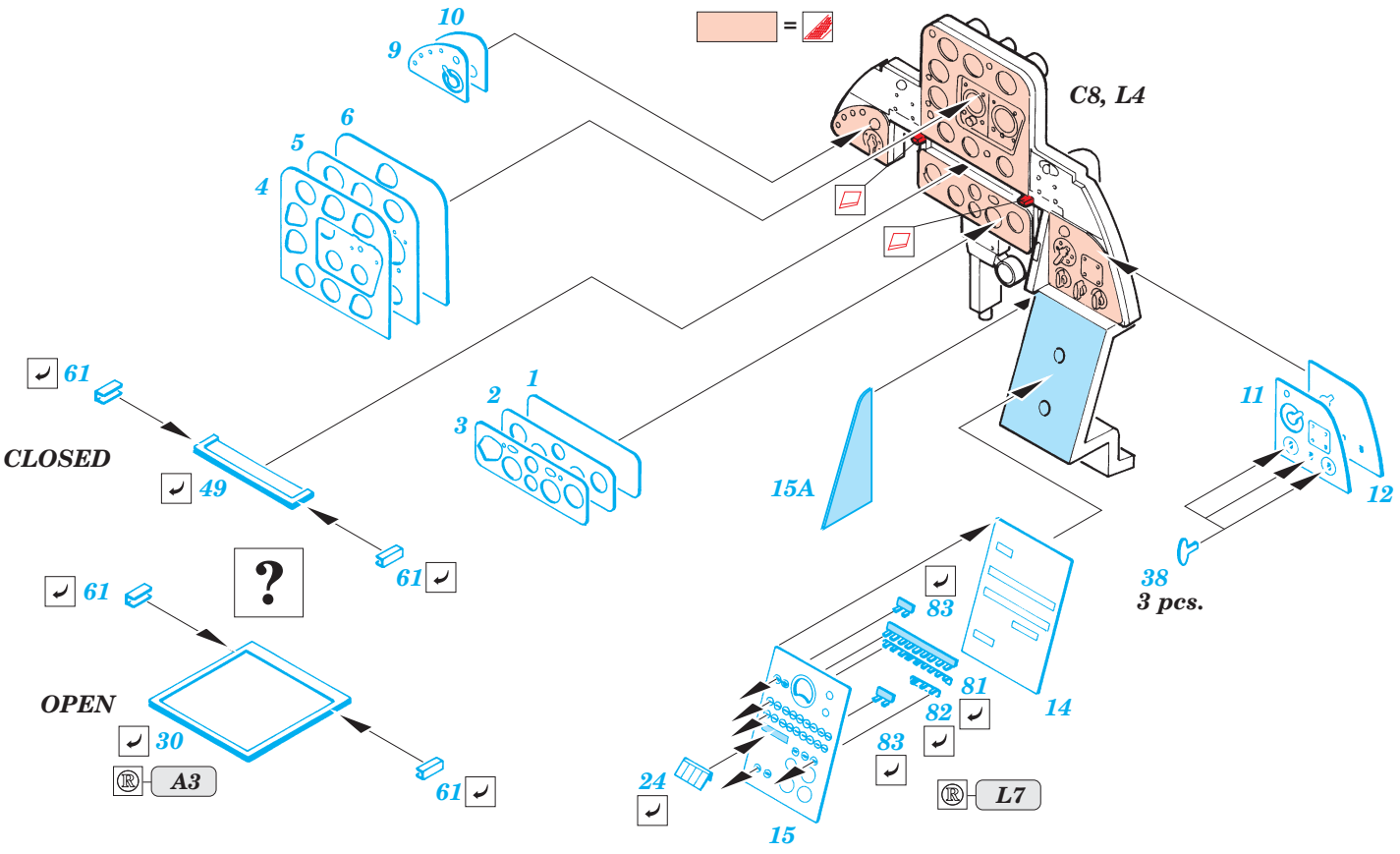

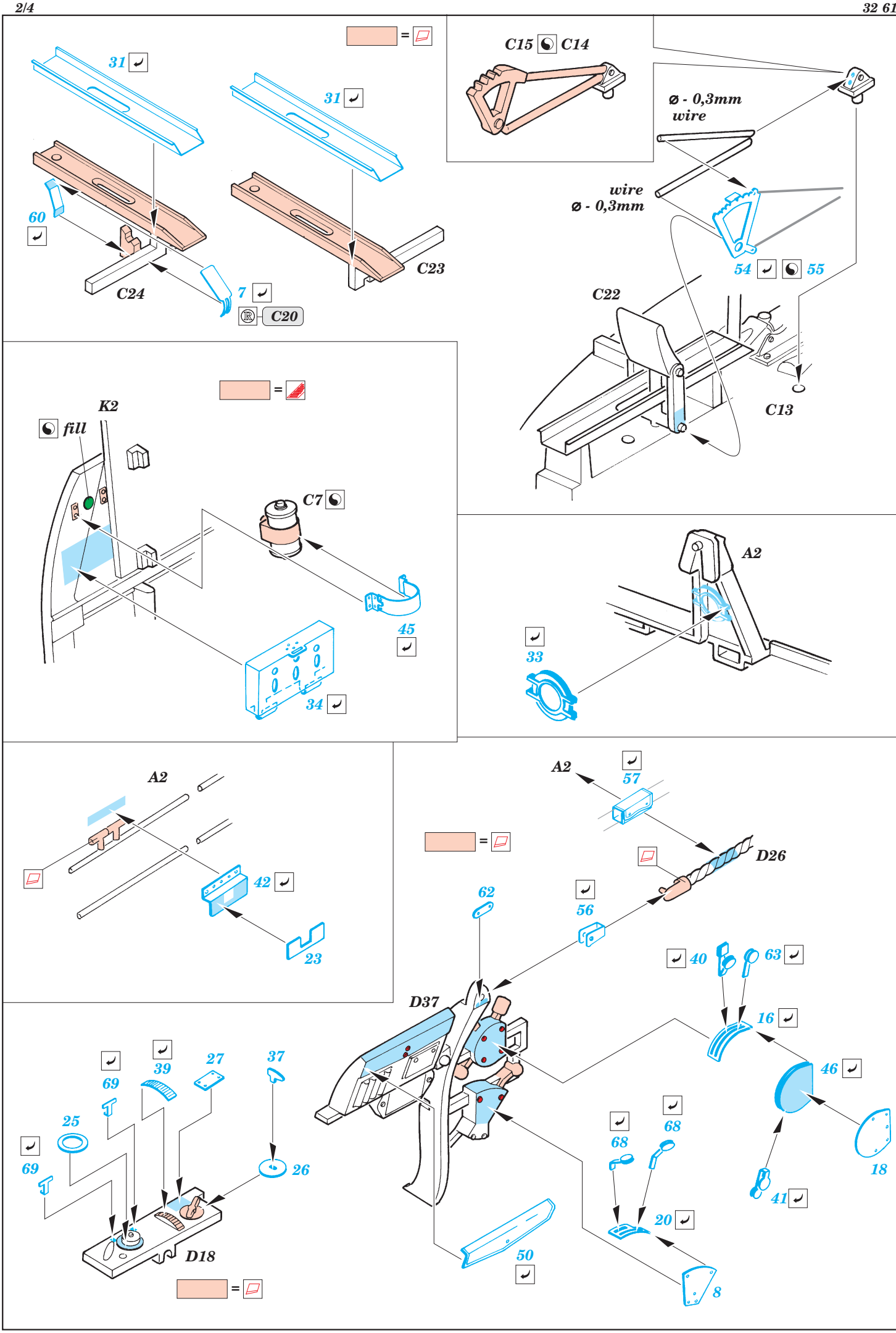
=
31
31
60
C24
7
C20
C23
C15
C14
ø - 0,3mm
wire
wire
ø - 0,3mm
54
55
C22
C13
=
K2
fill
C7
45
34
A2
33
A2
42
23
A2
57
=
D26
62
56
40
63
D37
16
46
68
68
18
41
20
50
8
69
39
27
37
69
25
26
D18
=

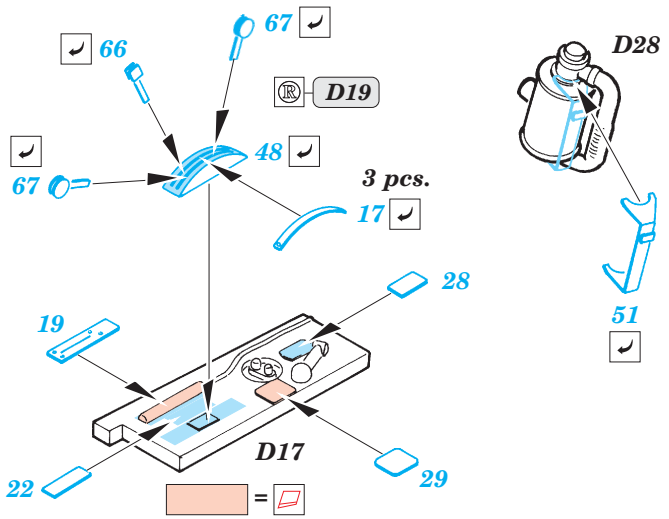

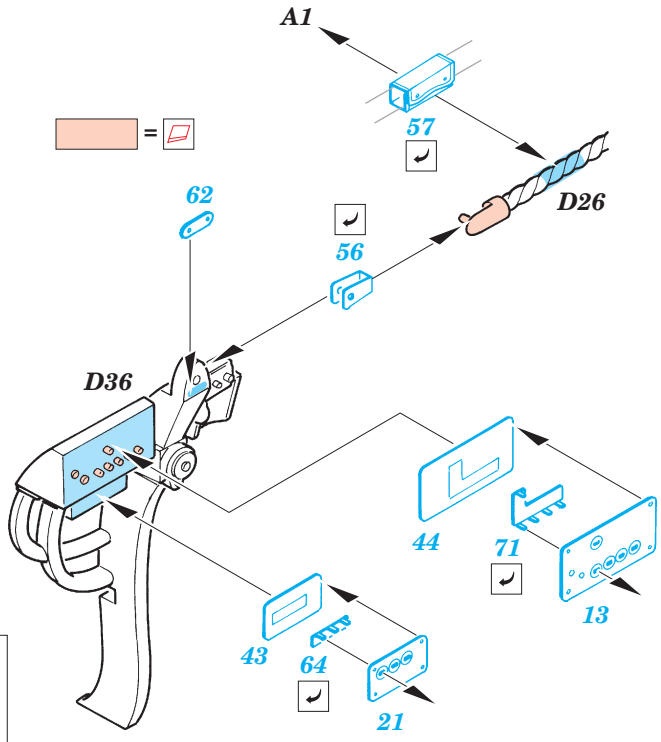

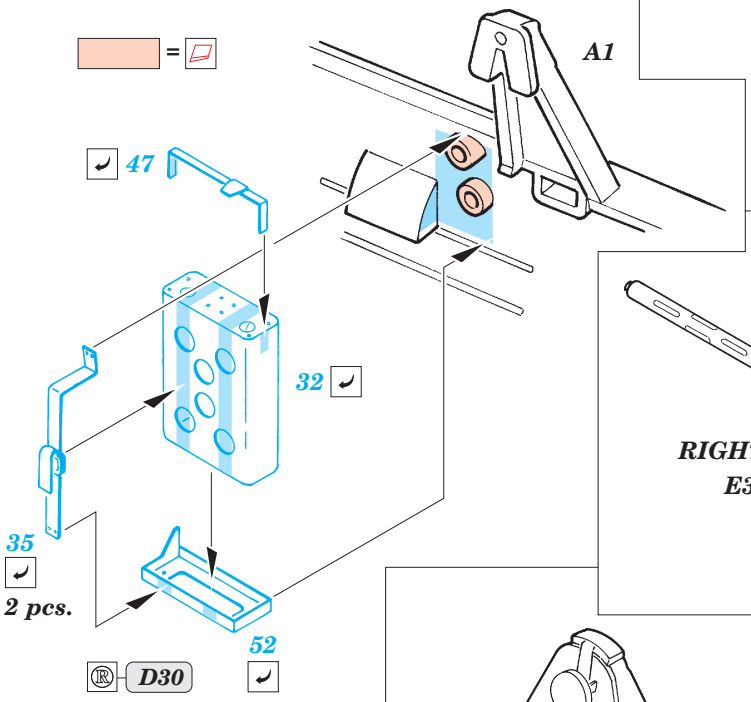

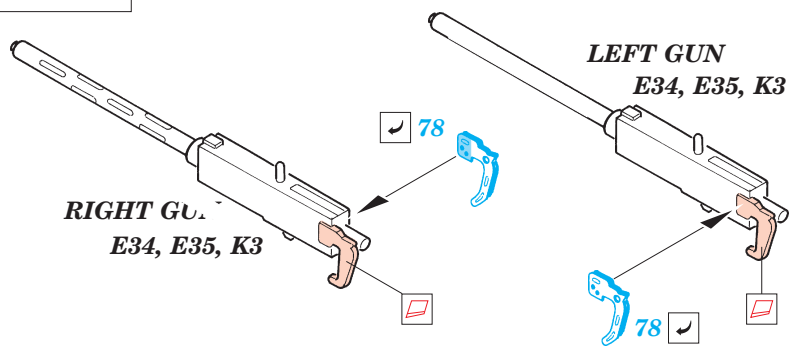

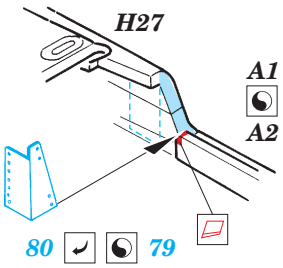

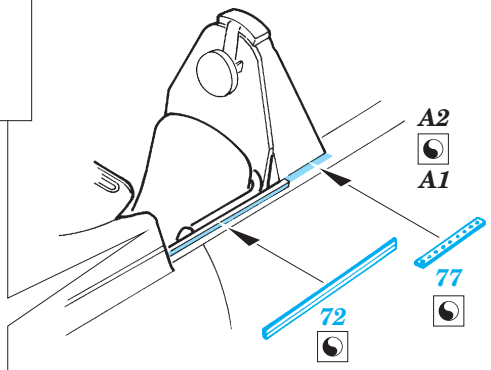

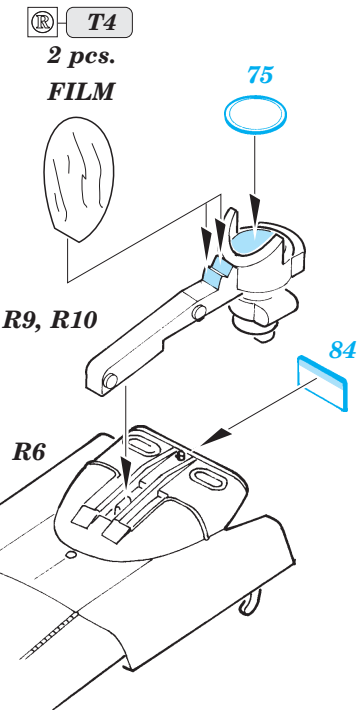

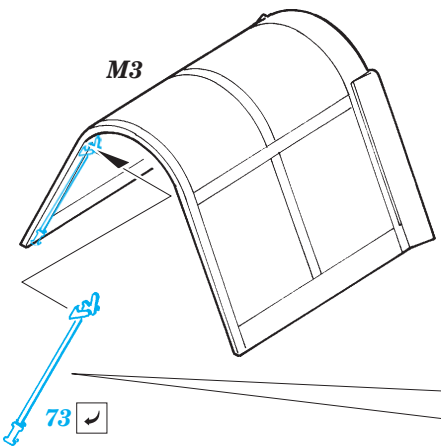

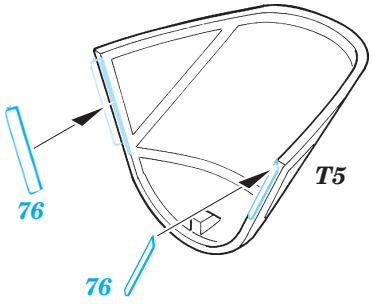

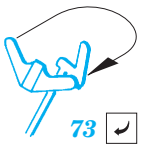

© EDUARD M.A. 2008

32 615 SBD-5 Dauntless front interior self adhesive

1/32 scale detail set for Trumpeter kit • sada detailů pro model 1/32 Trumpeter

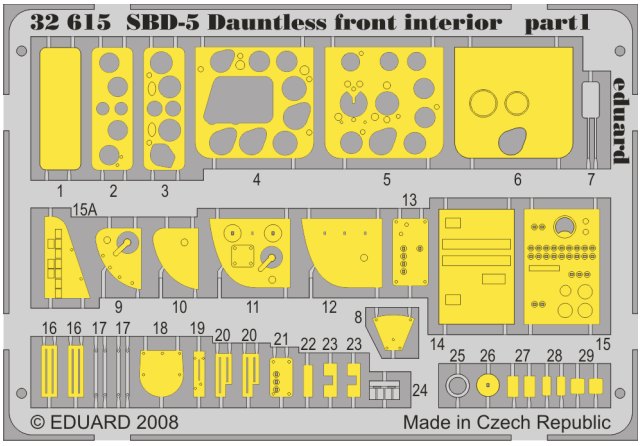

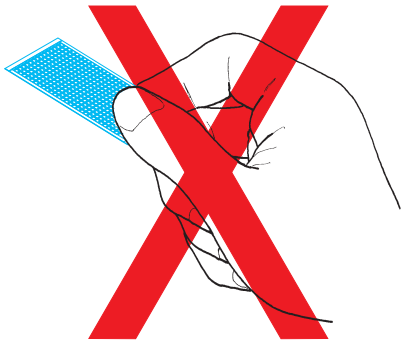

1. Separate the etched components from their frames on the protective paper. Removal from the paper is done only after separation of the parts from the frames.

1.Samolepící díly oddělujte od rámečku na podkladovém papíře. Po oddělení je sejměte z krycího papíru.

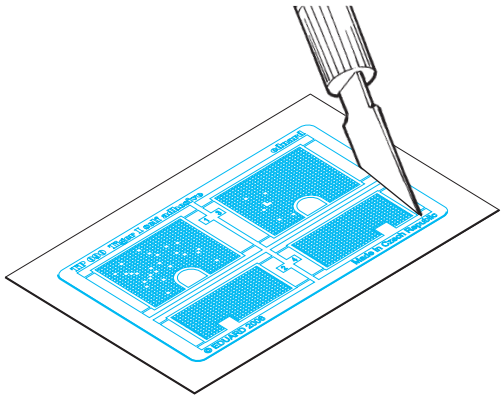

2. Do not inadvertently place etched componets on an unwanted surface. Attempts to remove will result in damage to your part.

2. Nepokládejte samolepící díly na volné plochy. Pokud je omylem přilepíte, při pokusu o odlepení dojde k poškození dílu.

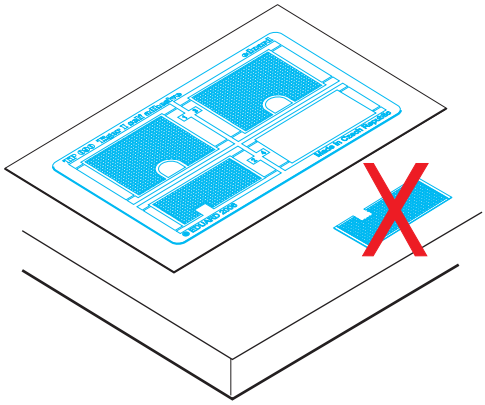

3. Do not touch the adhesive areas of the etched components.

3. Nesahejte na části dílů, na kterých je naneseno lepidlo.

4. Hold the parts by the edges, or at areas free of adhesive.

4. Samolepící díly berte za hrany nebo za části, na kterých není nanesené lepidlo.

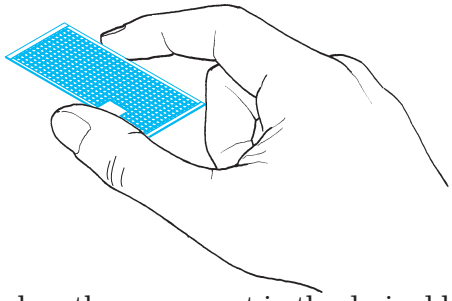

5. Lightly place the component in the desired location and position. Adjust as required. The component will by permanently affixed when pressed onto its intended location, its location can be adjusted.
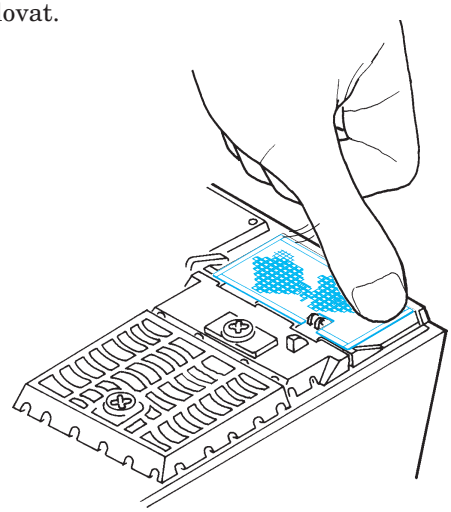
5. Díl lehce položte do pozice, ve které má být nalepen. Upravte přesnou pozici a přimáčkněte. Díl dokonale přilne až po přimáčknutí, před přimáčknutím lze dílem opatrně manipulovat.