Fw 190D JV44 1154

GERMAN WW II HEAVY FIGHTER
1:48 SCALE PLASTIC KIT
DUAL COMBO!

eduard

Fw 190D JV 44 - Sachsenberg's Platzschutzschwarm

JV 44, Jagdverband 44, je i přes svou krátkou existenci jednou z nejznámějších jednotek německé Luftwaffe. Vznikl na počátku roku 1945, kdy se německé velení snažilo všemi možnými způsoby reagovat na z jejich pohledu katastrofální vývoj válečného konfliktu.

Na konci roku 1944 vyvrcholila nespokojenost Hermanna Göringa s činností stíhací složky Luftwaffe a názorové neshody s Adolfem Gallandem odvoláním populárního velitele z funkce Generála stíhačů. Existoval plán poslat Gallanda k některé z již existujících stíhacích jednotek. Měl však zastání na vlivných postech a dostal tak možnost vybudovat svou vlastní jednotku. Údajně z rozhodnutí samotného Hitlera měl mít k dispozici proudové Messerschmitty Me 262 Schwalbe a dokázat, že nasazení Me 262 v roli přepadové stíhačky proti bombardérům je vhodnější, než role stíhacího bombardéru.

Galland začal svou JV 44 budovat v únoru 1945 a zpočátku pro ni vybral základnu Brandenburg- Briest, ležící 50 km západně od Berlína. Postupně se mu podařilo k sobě získat skutečná esa německého letectva, mezi nimi také 17 držitelů Rytířského kříže. Mezi ně patřili Oblt. Heinz Bär (221 v.), Maj. Gerhard Barkhorn (301 v.), Oberst Johaness Steinhoff (176 v.), Hptm. Walter Krupinski (197 v.), Oberst Günther Lützow (108 v.) a další. Mezi nimi se nacházeli zkušení velitelé, kteří upadli, stejně jako Galland, v nemilost díky odlišným názorům, ale také ti, jež lákala možnost zalétat si s nejmodernější technikou. Tyto letce však bylo potřeba doplnit o další piloty a létající personál nakonec tvořili jak zkušení harcovníci, tak méně protřelí letci, mnohdy bez předchozích zkušeností s proudovými stroji.

Po ukončení výcviku, na samém počátku dubna, se jednotka přesunula na jih, na letiště Mnichov-Riem. Zde pak čelila útokům amerického letectva. Svedla řadu vzdušných bitev jak se stíhačkami, tak s bombardéry. Proti bombardérům s úspěchem používala neřízené rakety vzduch-vzduch R4M.

Me 262 Schwalbe sice převyšovaly svou rychlostí vše, co mohli Spojenci na oblohu poslat, nemožnost prudce přidat plyn z nich však činila při vzletu a přistání snadný cíl nepřátelských stíhačů. Mnichovské letiště měli Spojenci pod častým dohledem, takže nebezpečí bylo opravdu reálné. Ochranu proudových Schwalbe měla zajistit skupina výkonných stíhaček s pístovými motory – Focke-Wulfů Fw 109D. Tato skupina – letištní ochranná letka, Platzschutzschwarm - pod vedením Lt. Heinze Sachsenberga vznikla v polovině dubna a měla k dispozici pět Dor verzí D-9 a D-11. Jejími členy byli dále Hptm. Waldemar Wübke, Lt. Karl-Heinz Hofmann a Oblt. Klaus Faber. Do této skupiny je také zařazován Fw. Bodo Dirschauer, ale nad jeho působením v Platzschutzschwarmu se vznáší nejasnosti. Tito letci měli za úkol vystartovat před piloty Schwalbe a vyčistit prostor okolo letiště. Poté, co se všechny Me 262 úspěšně dostaly do vzduchu a ve formaci opustily tento prostor, měly Dory z Platzschutzschwarmu přistát. Se stíhací ochranou Me 262 během přistání se tedy nepočítalo.

Na konci dubna se americké pozemní síly nacházely tak blízko Mnichova, že padlo rozhodnutí o přesunu jednotky do Rakouska, tehdy součásti Třetí říše. Proudové Me 262 přelétly 28. dubna 1945 na letiště Maxglan poblíž Salzburgu a Focke-Wulfy do Ainringu. V té době již JV 44 velel Heinz Bär. Na úplném konci války, 3. května 1945, se představitelé nejvyššího velení Luftwaffe pokoušeli nařídit přesun jednotky do Prahy a vyšel též rozkaz o přeznačení na IV./JG 7. I přes velmi silný nátlak na Bära však jednotka zůstala v Maxglanu, kde také dne 7. května 1945 kapitulovala. Během své krátké existence dosáhla přibližně šesti desítek sestřelů.

Ochranná letka JV 44 se v literatuře objevuje pod řadou názvů – Platzschutzschwarm, Sachsenbergschwarm, Würgerstaffel či Papagei Staffel. Z hlediska historické věrnosti je nejsprávnější první z nich.

Pestré zbarvení spodních ploch červeno barvou s bílými pruhy mělo upozornit německé protiletadlové dělostřelce, že se jedná o vlastní letoun. Toto velmi pragmatické řešení pak učinilo Dory z Platzschutzschwarmu JV 44 nejpestřejšími Dorami vůbec a zajistilo jim mezi leteckými fanoušky neopakovatelnou popularitu.

Platzschutzschwarm se do křížku se spojeneckými stíhačkami dostala jednou na mnichovským Riemem. Klaus Faber nárokuje ještě jeden či dva sestřelené P-47 Thunderbolt nad Bad Aiblingem z prvních dní května 1945.

Další informace o JV 44, Dorách D-11 Plaztschutzschwarmu a Heinzi Sachsenbergovi najdete v internetových magazínech Info Eduard z června a listopadu 2010 na www.eduard.com.

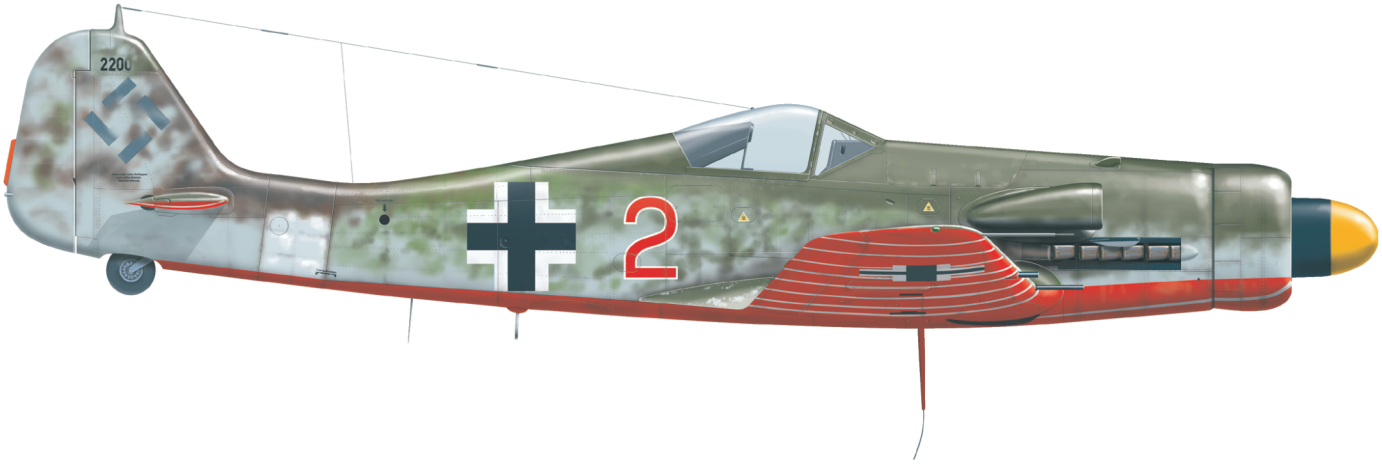

E Fw 190D-11, W.Nr.2200??, Červená 2, Munich – Riem letiště, Bad Aibling, Německo, duben - květen 1945

Pátou Doru používanou Platzschutzschwarmem JV 44 se podařilo identifikovat až v nedávné době. Jedná se o verzi D-11 s označením "červená 2" a na konci války se nacházela na letišti Bad Aibling. Nejsou k dispozici snímky celého stroje a není tudíž jasné, zda i tato Dora nesla na levém boku trupu nějaký nápis. Letoun se do Bad Aiblingu dostal zřejmě na konci dubna 1945, kdy se JV 44 přesouvala z Mnichova do Salzburgu, a z neznámého důvodu zde již zůstal až do obsazení letiště americkými vojsky. Kdo "červenou 2" pilotoval, není známo. Pro modeláře, kteří si chtějí tento letoun postavit, přikládáme na obtiskovém archu červené "2". Pro více informací lze nahlédnout do publikace Crandall J., The Focke-Wulf Fw 190 Dora, Volume Two, nakladatelství Eagle Editions.

ATTENTION ✶ UPOZORNĚNÍ ✶ ACHTUNG ✶ ATTENTION ✶ 注意

Carefully read instruction sheet before assembling. When you use glue or paint, do not use near open flame and use in well ventilated room. Keep out of reach of small children. Children must not be allowed to suck any part, or pull vinyl bag over the head.

Před započetím stavby si pečlivě prostudujte stavební návod. Při používání barev a lepidel pracujte v dobře větrané místnosti. Lepidla ani barvy nepoužívejte v blízkosti otevřeného ohně. Model není určen malým dětem, mohlo by dojít k požití drobných dílů.

lire soigneusement la fiche d´instructions avant d´assembler. Ne pas utiliser de colle ou de peinture à proximité d´une flamme nue, et aérer la piece de temps en temps. Garder hors de portée des enfants en bas âge. Ne pas laisser les enfants mettre en bouche ou sucer les pièces, ou passer un sachet vinyl sur la tete.

Von dem Zusammensetzen die Bauanleitung gut durchlesen. Kleber und Farbe nicht nahe von offenem Feuer verwenden und das Fenster von Zeit zu Zeit Belüftung öffnen. Bausatz von kleinen Kindern fernhalten. Verhüten Sie, daß Kinder irgendwelche Bauteile in den Mund nehmen oder Plastiktüten über den Kopf ziehen.

組み立てる前に必ず説明書をお読み下さい。接着剤や塗料をご使用の際は、窓を開けて十分な換気をおこない、火のそばでは使用しないで下さい。小さな子供の手の届かない所に必ず保管してください。部品や破片を噛んだり、なめたり、飲んだりすると大変危険です。又、部品を取り出した後のビニール袋は、小さな子供が頭から被ったりすると窒息する恐れがありますので、破り捨てて下さい。

INSTCUCTION SIGNS ✶ INSTR. SYMBOLY ✶ INSTRUKTION SINNBILDEN ✶ SYMBOLES ✶ 記号の説明

OPTIONAL VOLBA FACULTATIF NACH BELIEBEN 選択する	BEND OHNOUT PLIER SIL VOUS PLAIT BITTE BIEGEN 折る	OPEN HOLE VYVRTAT OTVOR FAIRE UN TROU OFFNEN 穴を開ける	SYMETRICAL ASSEMBLY SYMETRICKÁ MONTÁŽ MONTAGE SYMÉTRIQUE SYMMETRISCHE AUFBAU 左右均等に組み立てる	NOTCH ZÁŘEZ L INCISION DER EINSCHNITT 切る	REMOVE ODŘÍZNOUT RETIRER ENTFERNEN 移す	APPLY EDUARD MASK AND PAINT POUŽÍT EDUARD MASK NABARVIT

PARTS ✶ DÍLY ✶ TEILE ✶ PIÈCES ✶ 部品

PLASTIC PARTS

N> 2 pcs.

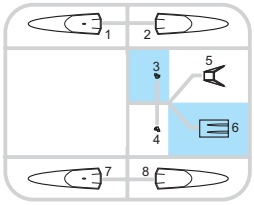

P>

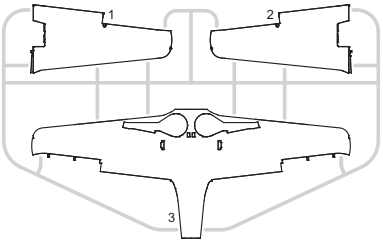

Q>

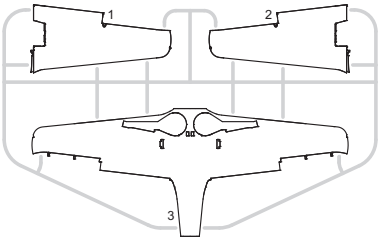

R>

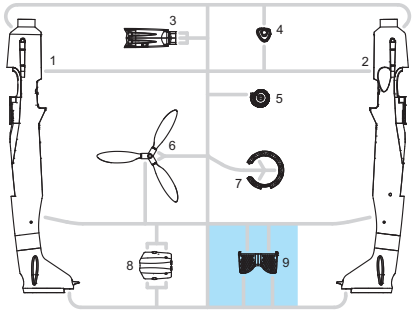

V>

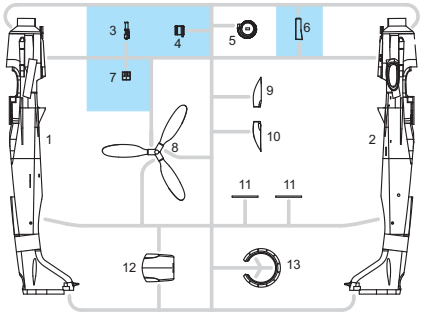

W> 2 pcs.

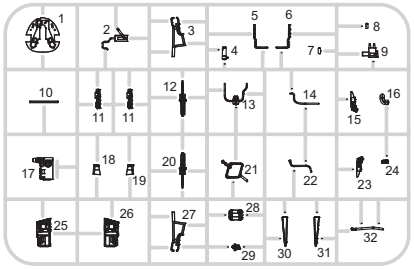

X> 2 pcs.

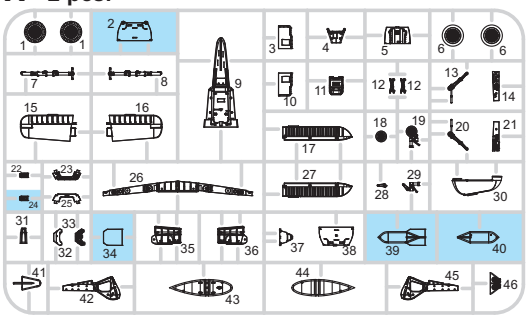

Y> 2 pcs.

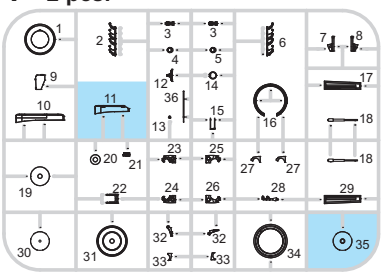

eduard MASK

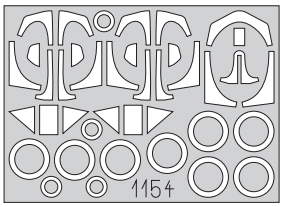

PE - PHOTO ETCHED DETAIL PARTS

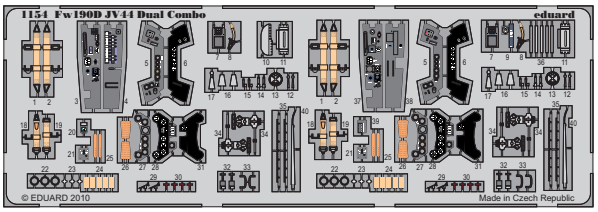

-Parts not for use. -Teile werden nicht verwendet. -Pieces à ne pas utiliser.
-Tyto díly nepoužívejte při stavbě. - 使用しない部品

COLOURS ✶ BARVY ✶ FARBEN ✶ PEINTURE ✶ 色

GSi Creos (GUNZE)		
AQUEOUS	Mr.COLOR	
H 2	C002	BLACK
H 3	C003	RED
H 4	C004	YELLOW
H 11	C062	FLAT WHITE
H 12	C018	FLAT BLACK
H 47	C041	RED BROWN
H 70	C060	RLM02 GRAY
H 77	C137	TIRE BLACK
H 80		KHAKI GREEN
H 414	C414	RLM23 RED
H 417	C117	RLM76 LIGHT BLUE

AQUEOUS	Mr.COLOR	
H 421	C121	RLM81 BROWN VIOLET
H 422	C122	RLM82 LIGHT GREEN
H 423	C123	RLM83 DARK GREEN
	C116	RLM66 BLACK GRAY
Mr.METAL COLOR		
	MC214	DARK IRON
	MC218	ALUMINIUM
Mr.COLOR SUPER METALLIC		
	SM01	SUPER FINE SILVER
	SM04	STAINLESS STEEL

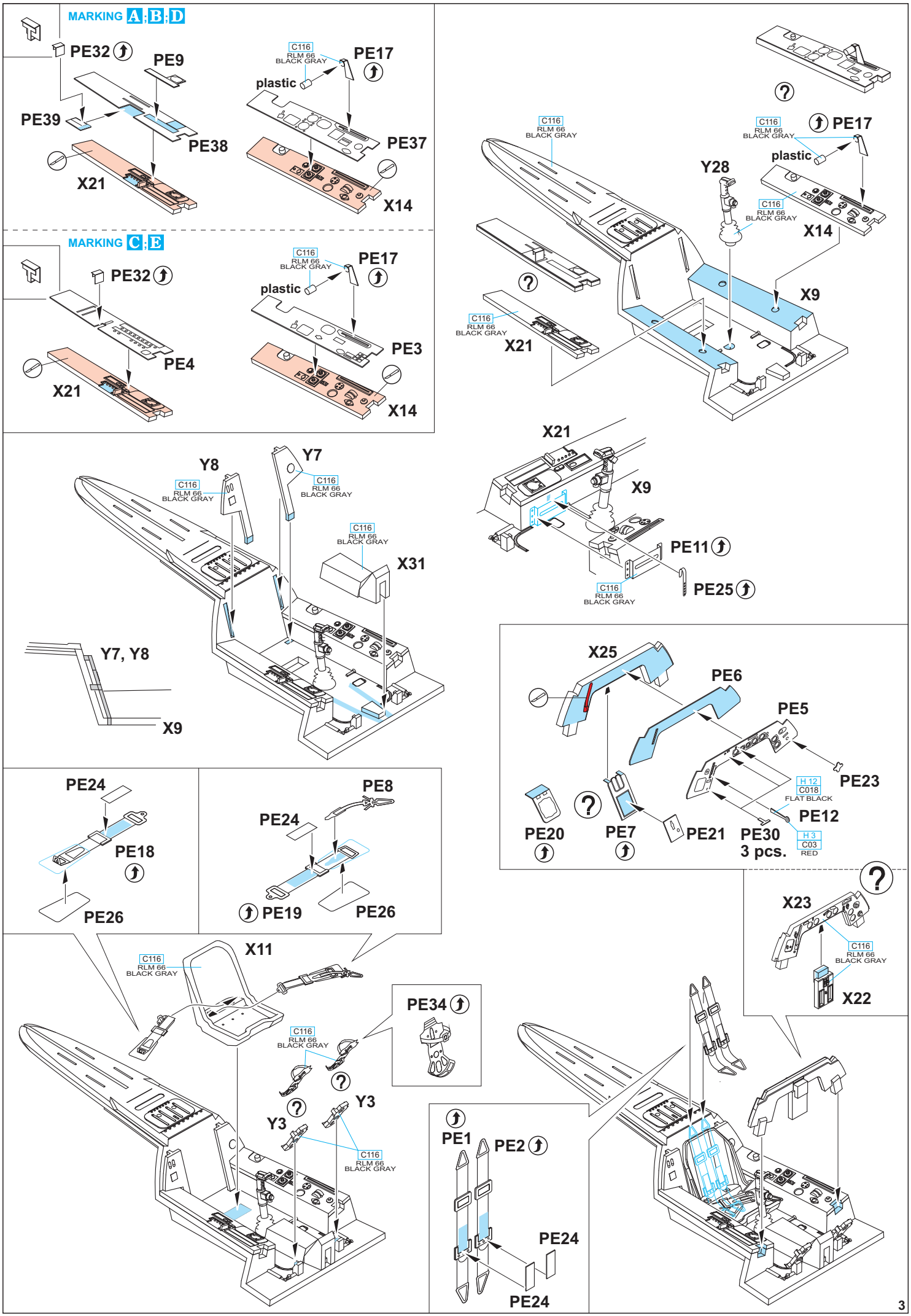
MARKING A;B;D
PE32
PE9
PE39
PE38
X21
C116 RLM 66 BLACK GRAY
plastic
PE17
PE37
X14
MARKING C;E
PE32
PE4
X21
C116 RLM 66 BLACK GRAY
plastic
PE17
PE3
X14
C116 RLM 66 BLACK GRAY
PE17
plastic
Y28
X14
X9
X21
X21
X9
PE11
PE25
Y8
Y7
X31
Y7, Y8
X9
X25
PE6
PE5
PE23
H 12 C018 FLAT BLACK
PE12
H 3 C03 RED
PE20
PE7
PE21
PE30 3 pcs.
PE24
PE18
PE26
PE8
PE24
PE19
PE26
X11
PE34
Y3
Y3
X23
X22
PE1
PE2
PE24
PE24

W3, W12, W15, W20, W23, W27 - MARKING A;B;D ONLY

DON´T INSTALL PARTS W12, W20, W3 AND W27 IF YOU ARE BUILDING THE MODEL WITH THE CLOSED FUSELAGE MG HOOD (R8).

POKUD STAVÍTE MODEL SE ZAVŘENÝM KRYTEM TRUPOVÝCH KULOMETŮ (R8), NEINSTALUJTE DÍLY W12, W20, W3 A W27

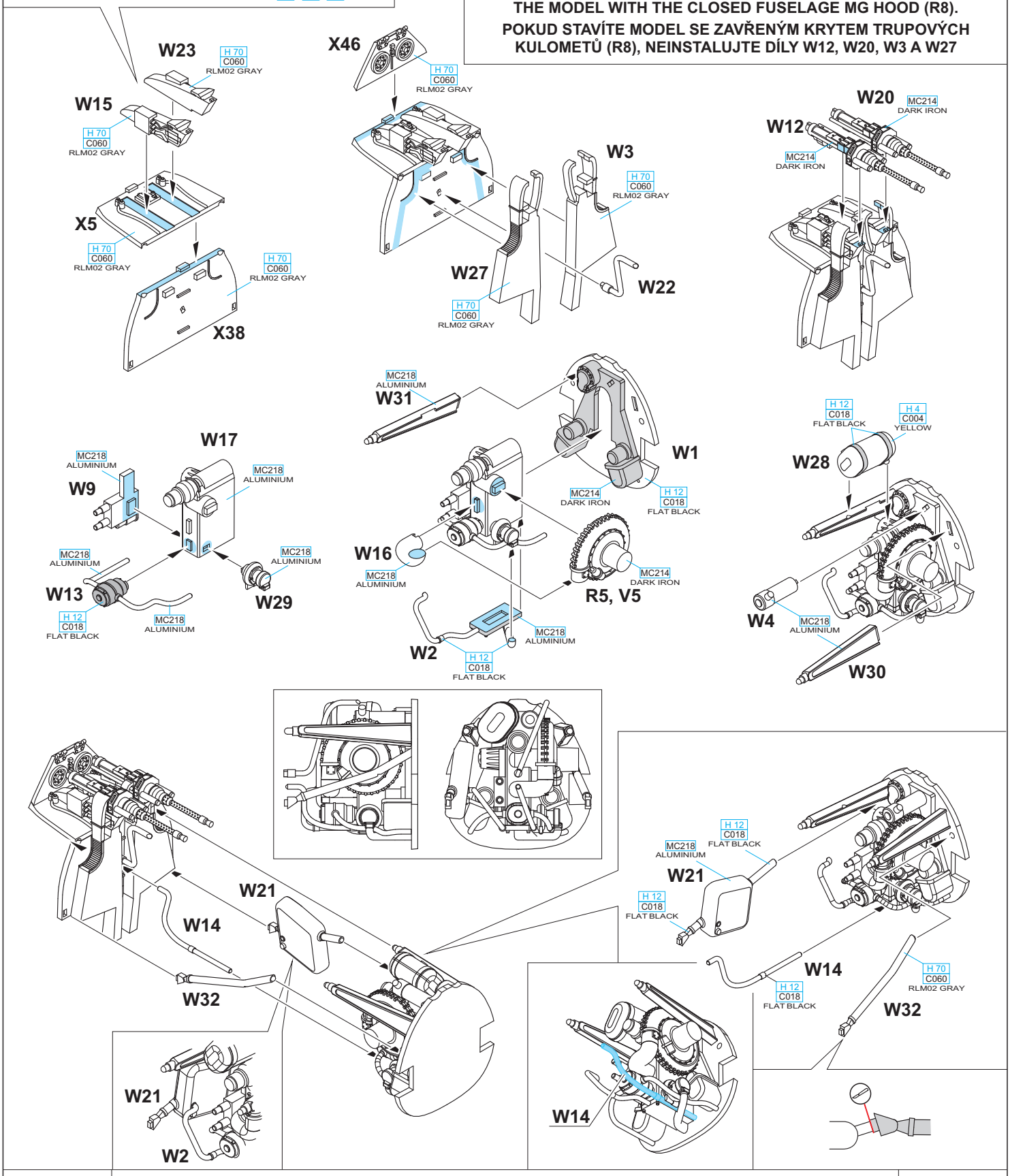

R2 - MARKING A;B;D
V2 - MARKING C;E

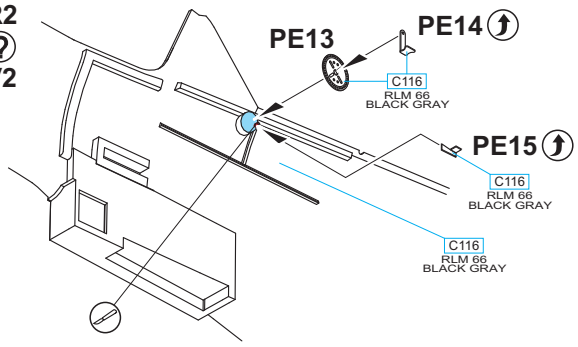

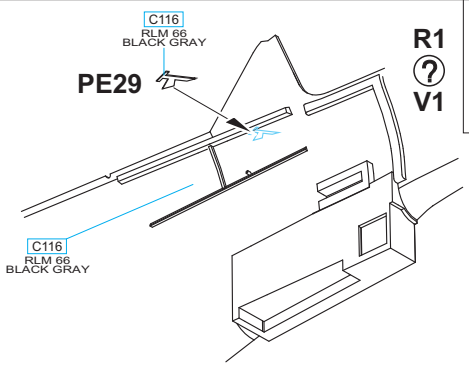

R1 - MARKING A;B;D
V1 - MARKING C;E

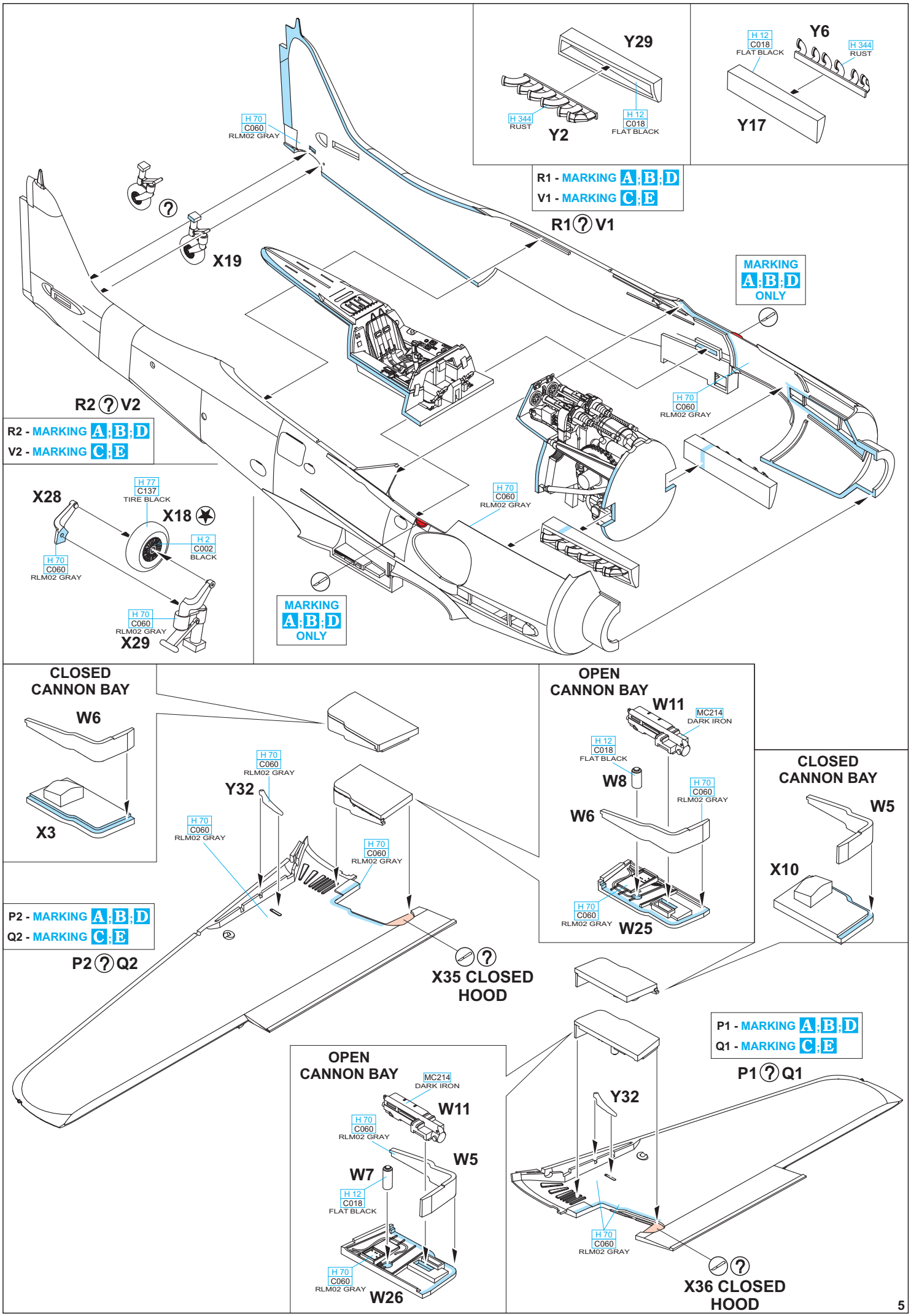
Y29
H 344
RUST
Y2
H 12
C018
FLAT BLACK
H 12
C018
FLAT BLACK
Y6
H 344
RUST
Y17
H 70
C060
RLM02 GRAY
R1 - MARKING A;B;D
V1 - MARKING C;E
R1 ? V1
X19
MARKING
A;B;D
ONLY
H 70
C060
RLM02 GRAY
R2 ? V2
R2 - MARKING A;B;D
V2 - MARKING C;E
X28
H 77
C137
TIRE BLACK
X18
H 2
C002
BLACK
H 70
C060
RLM02 GRAY
H 70
C060
RLM02 GRAY
X29
H 70
C060
RLM02 GRAY
MARKING
A;B;D
ONLY
CLOSED
CANNON BAY
W6
X3
OPEN
CANNON BAY
W11
MC214
DARK IRON
H 12
C018
FLAT BLACK
W8
H 70
C060
RLM02 GRAY
W6
H 70
C060
RLM02 GRAY
W25
CLOSED
CANNON BAY
W5
X10
H 70
C060
RLM02 GRAY
Y32
H 70
C060
RLM02 GRAY
H 70
C060
RLM02 GRAY
P2 - MARKING A;B;D
Q2 - MARKING C;E
P2 ? Q2
X35 CLOSED
HOOD
P1 - MARKING A;B;D
Q1 - MARKING C;E
P1 ? Q1
OPEN
CANNON BAY
MC214
DARK IRON
W11
H 70
C060
RLM02 GRAY
W5
W7
H 12
C018
FLAT BLACK
H 70
C060
RLM02 GRAY
W26
Y32
H 70
C060
RLM02 GRAY
X36 CLOSED
HOOD

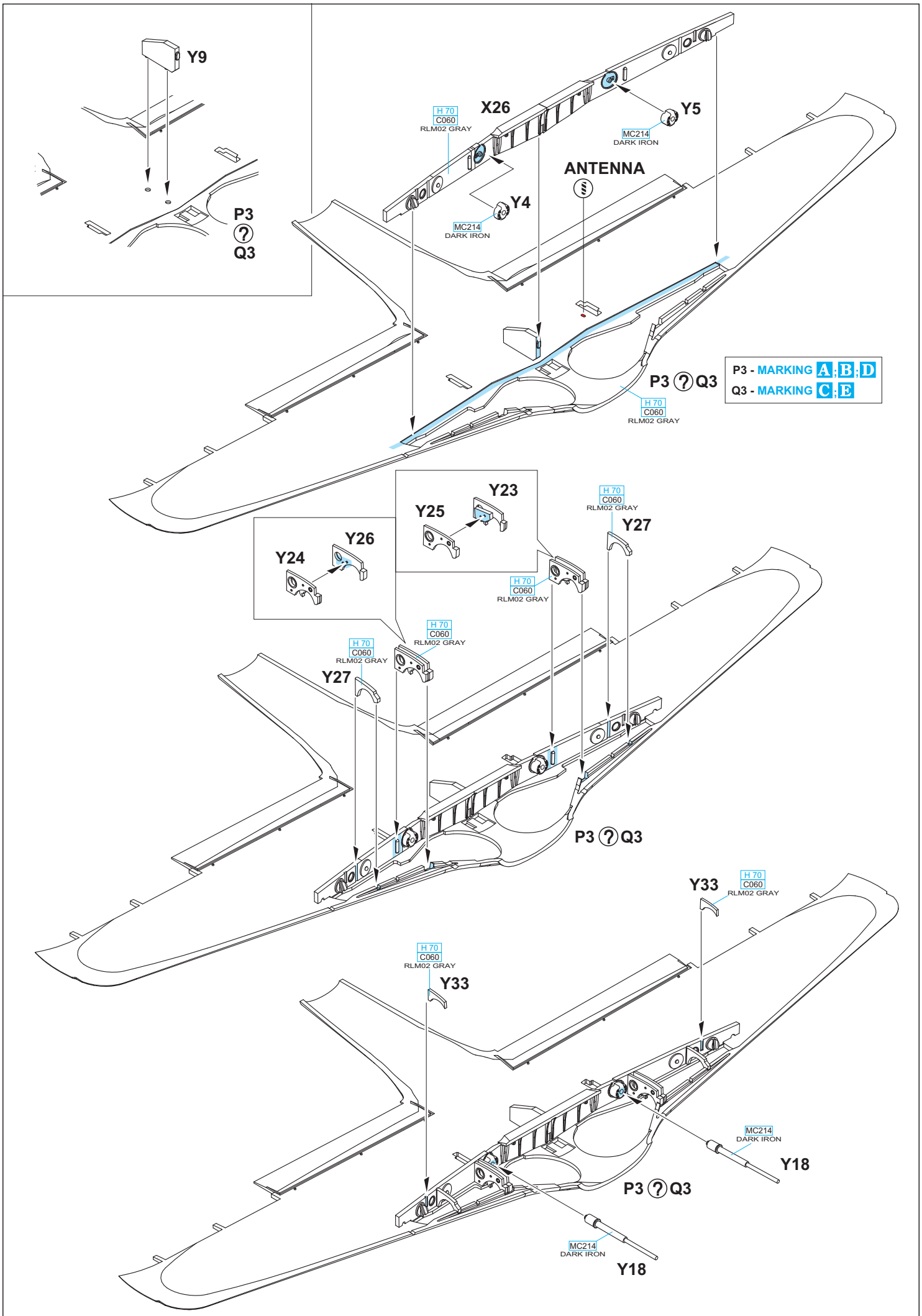
Y9
P3
?
Q3
H 70
C060
RLM02 GRAY
X26
Y5
MC214
DARK IRON
ANTENNA
Y4
MC214
DARK IRON
P3 ? Q3
H 70
C060
RLM02 GRAY
P3 - MARKING A;B;D
Q3 - MARKING C;E
Y23
Y25
Y26
Y24
H 70
C060
RLM02 GRAY
Y27
H 70
C060
RLM02 GRAY
H 70
C060
RLM02 GRAY
H 70
C060
RLM02 GRAY
Y27
P3 ? Q3
Y33
H 70
C060
RLM02 GRAY
H 70
C060
RLM02 GRAY
Y33
MC214
DARK IRON
Y18
P3 ? Q3
MC214
DARK IRON
Y18

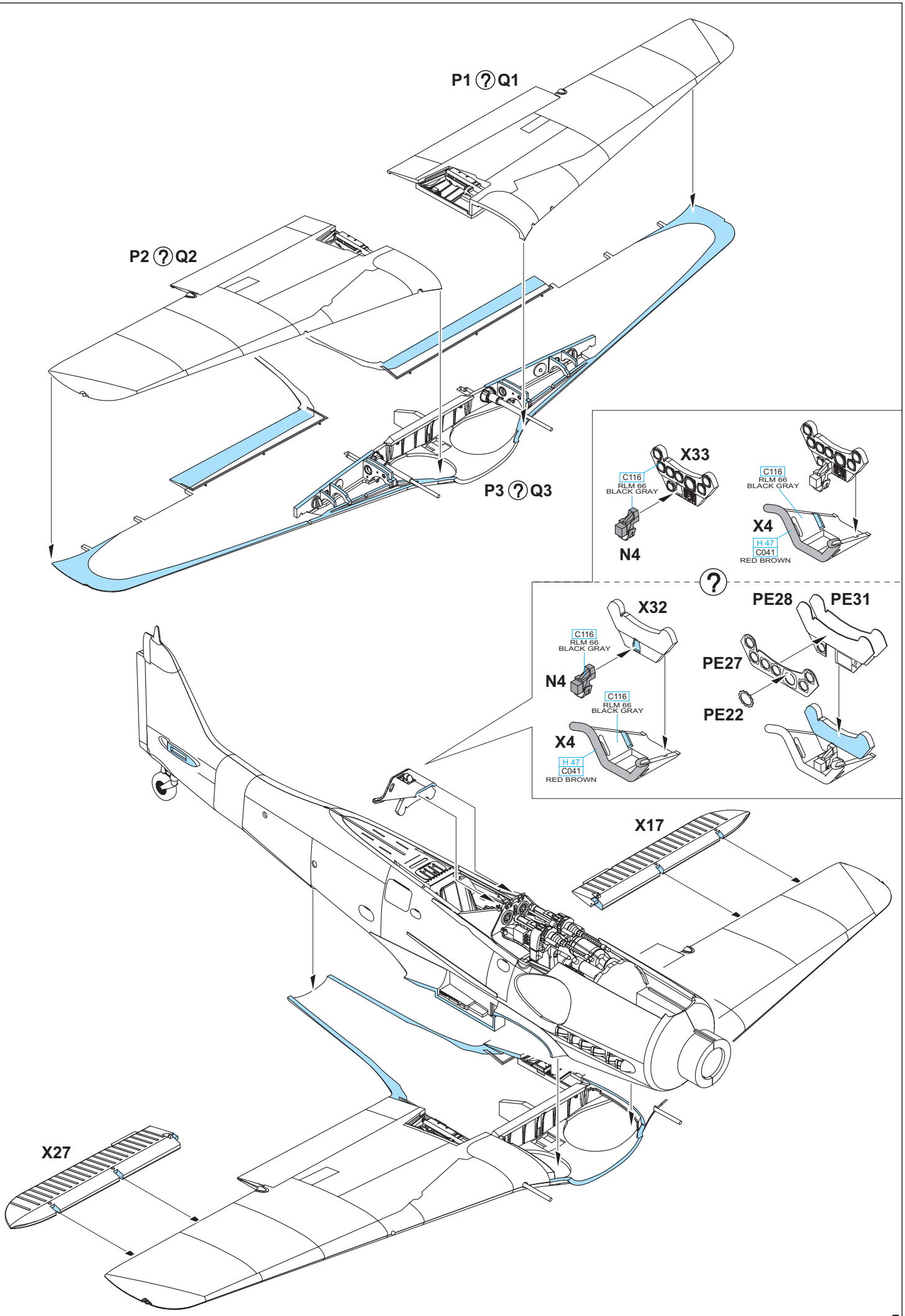
P1 ? Q1
P2 ? Q2
P3 ? Q3
X33
C116
RLM 66
BLACK GRAY
N4
C116
RLM 66
BLACK GRAY
X4
H 47
C041
RED BROWN
?
X32
C116
RLM 66
BLACK GRAY
N4
C116
RLM 66
BLACK GRAY
X4
H 47
C041
RED BROWN
PE28
PE31
PE27
PE22
X17
X27

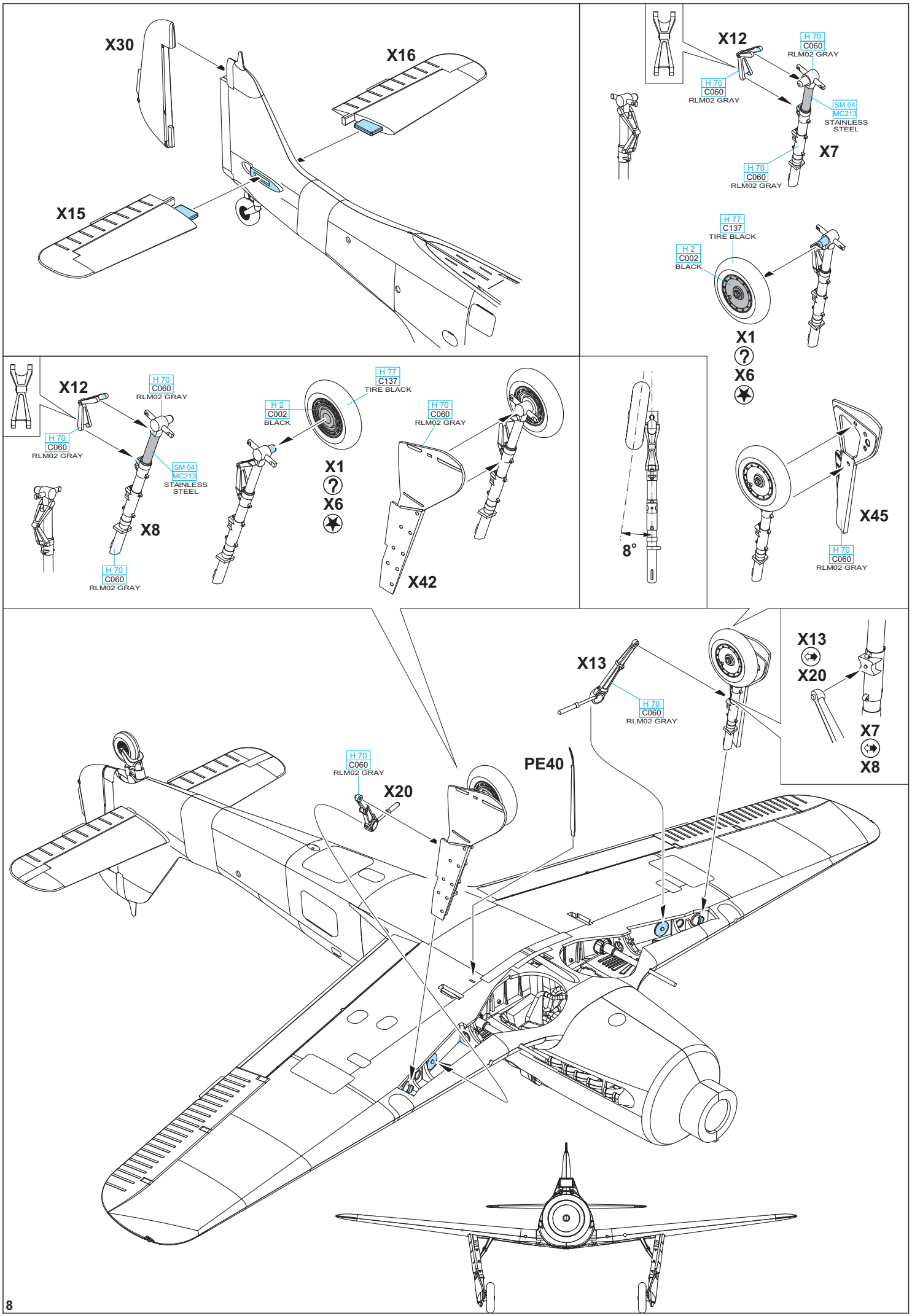
X30
X16
X15
X12
H 70
C060
RLM02 GRAY
SM 04
MC213
STAINLESS
STEEL
X7
H 77
C137
TIRE BLACK
H 2
C002
BLACK
X1
X6
X8
X42
8°
X45
X13
X20
PE40

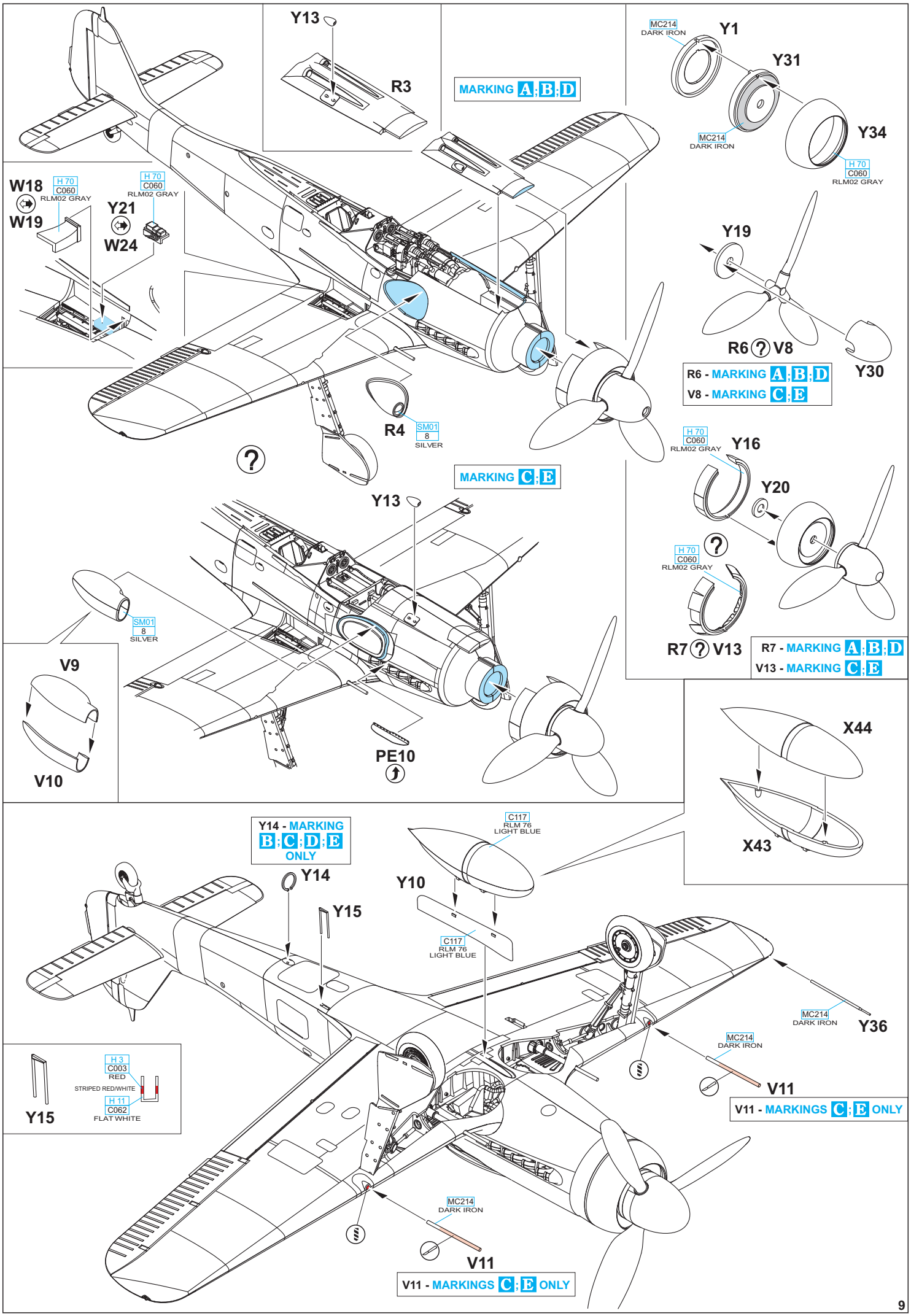
Y13
R3
MARKING A;B;D
MC214 DARK IRON
Y1
Y31
MC214 DARK IRON
Y34
H 70 C060 RLM02 GRAY
W18
H 70 C060 RLM02 GRAY
W19
Y21
W24
H 70 C060 RLM02 GRAY
Y19
R6 ? V8
Y30
R6 - MARKING A;B;D
V8 - MARKING C;E
R4
SM01 8 SILVER
?
MARKING C;E
H 70 C060 RLM02 GRAY
Y16
Y20
Y13
SM01 8 SILVER
H 70 C060 RLM02 GRAY
?
R7 ? V13
R7 - MARKING A;B;D
V13 - MARKING C;E
V9
V10
PE10
X44
X43
Y14 - MARKING B;C;D;E ONLY
C117 RLM 76 LIGHT BLUE
Y14
Y10
Y15
C117 RLM 76 LIGHT BLUE
MC214 DARK IRON
Y36
MC214 DARK IRON
V11
V11 - MARKINGS C;E ONLY
H 3 C003 RED
STRIPED RED/WHITE
H 11 C062 FLAT WHITE
Y15
MC214 DARK IRON
V11
V11 - MARKINGS C;E ONLY

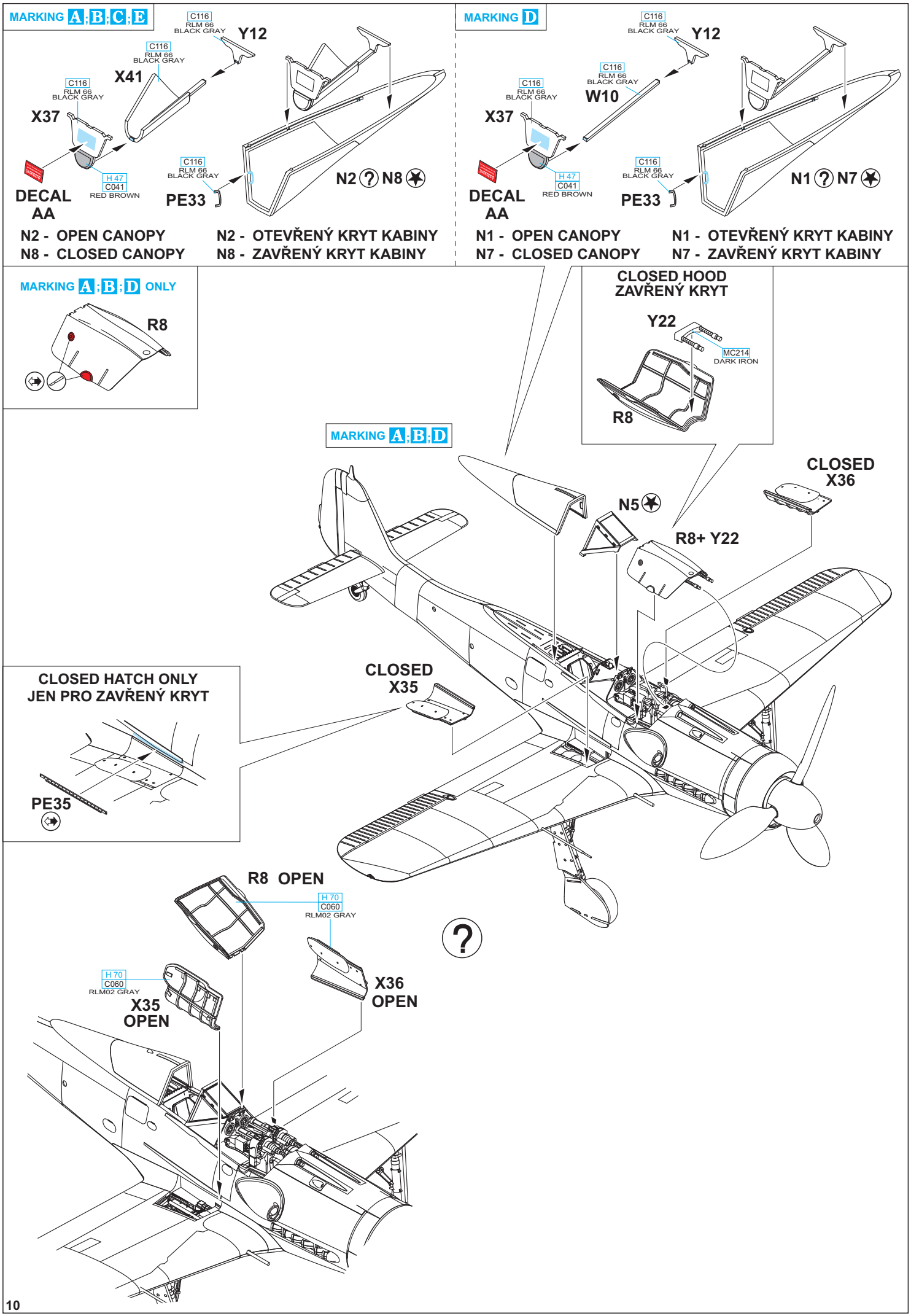
MARKING A;B;C;E
C116 RLM 66 BLACK GRAY
Y12
X41
X37
DECAL AA
H 47 C041 RED BROWN
PE33
N2 ? N8 ★
N2 - OPEN CANOPY
N8 - CLOSED CANOPY
N2 - OTEVŘENÝ KRYT KABINY
N8 - ZAVŘENÝ KRYT KABINY
MARKING D
W10
N1 ? N7 ★
N1 - OPEN CANOPY
N7 - CLOSED CANOPY
N1 - OTEVŘENÝ KRYT KABINY
N7 - ZAVŘENÝ KRYT KABINY
MARKING A;B;D ONLY
R8
CLOSED HOOD
ZAVŘENÝ KRYT
Y22
MC214 DARK IRON
MARKING A;B;D
N5 ★
R8+ Y22
CLOSED X36
CLOSED X35
CLOSED HATCH ONLY
JEN PRO ZAVŘENÝ KRYT
PE35
R8 OPEN
H 70 C060 RLM02 GRAY
X36 OPEN
X35 OPEN
?

eduard MASK

N1 ? N7

N2 ? N8

N5

METAL COLOR

X1 ? X6

X18

CAMOUFLAGE COLOR

MARKING C:E

N5

CLOSED X36

V12

CLOSED X35

H 70 C060 RLM02 GRAY

V12 OPEN

H 70 C060 RLM02 GRAY

X36 OPEN

?

H 70 C060 RLM02 GRAY

X35 OPEN

A Fw 190D-9, W.Nr. 600424, Lt. Heinz Sachsenberg, Munich - Riem letiště, Německo, duben - květen 1945

Lt. Heinz Sachsenberg (104 v.) byl velitelem Platzschutzschwarmu, který v rámci JV 44 působil. Stroj, který je Sachsenbergovi připisován, nesl na levém boku trupu nápis, bavorské přísloví „Verkaaft´s mei Gwand ´I foahr in himmel“, což v překladu znamená „Prodejte můj rubáš, odcházím do nebe“. Nápis je vyveden v tehdy populárním písmu Schwabach. Sachsenberg, držitel Rytířského kříže, pocházel z letecké rodiny. Jeho strýc Gotthard létal během 1. světové války, sestřelil 31 letounů a získal vyznamenání Pour le Mérite. Heinzův bratr, též Gotthard, létal u nočních stíhačů, u NJG 3. Sestřelil dva britské bombardéry a padl 8. března 1943.
Letoun byl na konci války nalezen na letišti Mnichov-Riem, kde zůstal po odletu JV 44 na rakouská letiště na konci dubna 1945.

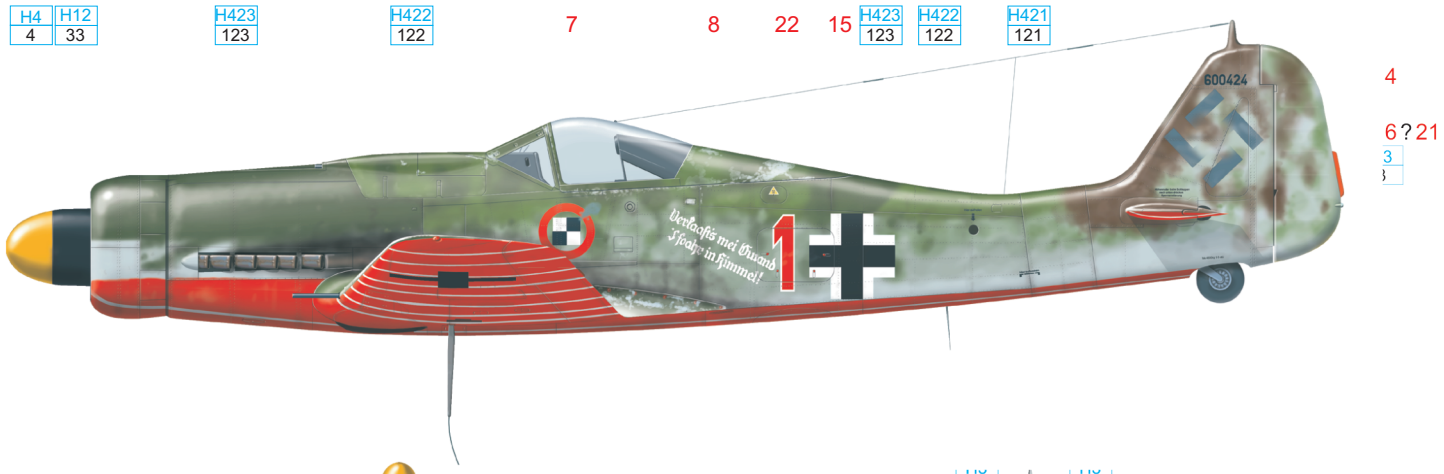

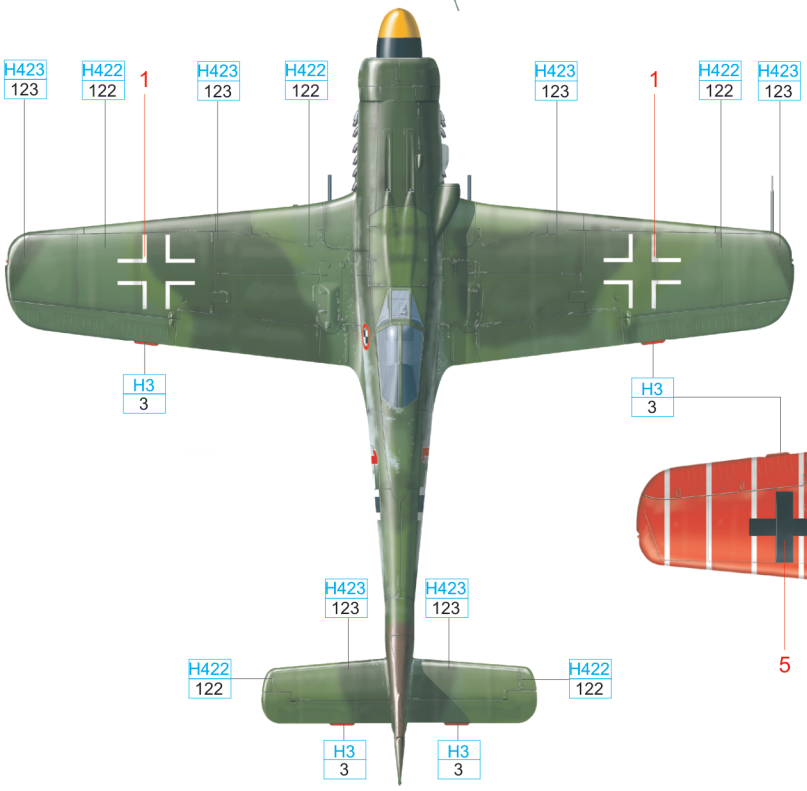

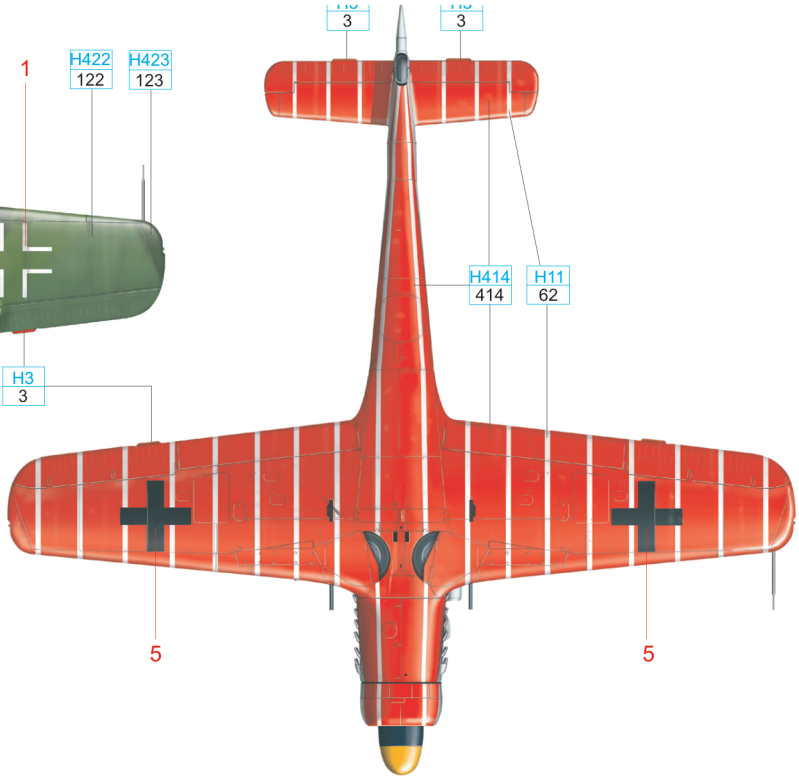

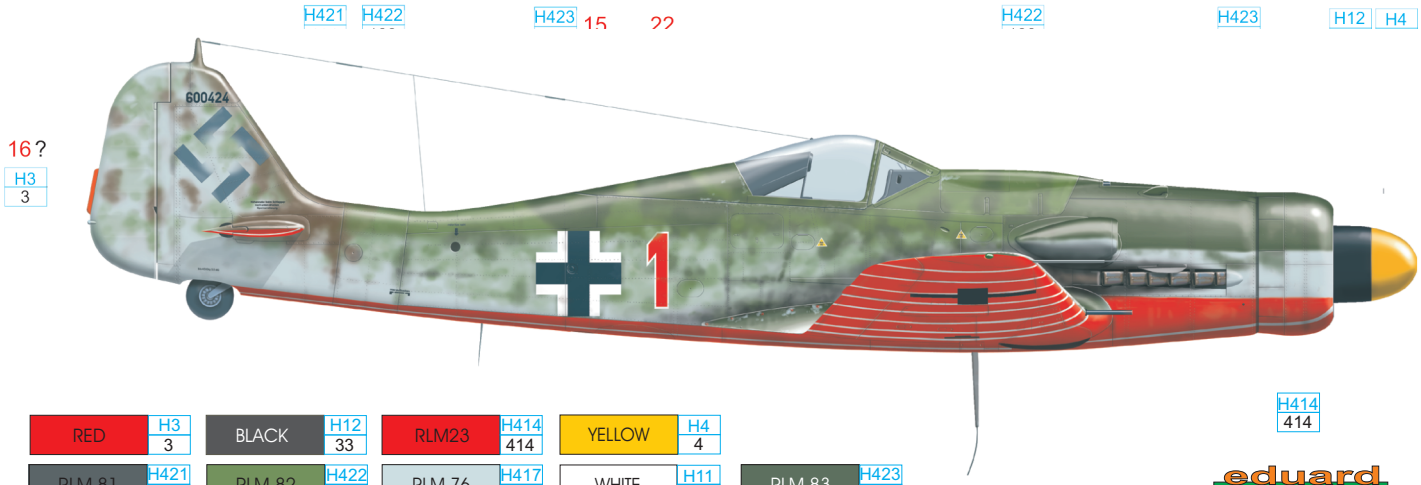

RED	H3 3	BLACK	H12 33	RLM23	H414 414	YELLOW	H4 4		
RLM 81	H421 121	RLM 82	H422 122	RLM 76	H417 117	WHITE	H11 62	RLM 83	H423 123

eduard

C Fw 190D-11, W.Nr.2200??, Lt. Karl-Heinz Hofmann, Munich – Riem letiště, Německo, duben - květen 1945

Levý bok této Dory nese nápis „Im Auftrage der Reichsbahn“ (Na objednávku Říšských drah), což byl slogan, který Waldemar Wübke měl ještě minimálně na dvou strojích – stodevítkách v době, kdy ještě sloužil u JG 54. Vznik sloganu se datuje do doby Bitvy o Británii, kdy Wübke s nelibostí nesl fakt, že jako stíhač často nesl pod trupem svého letounu pumu. Alternativně se vykládá také jako Wübkeho reakce na častá nouzová přistání a následnou cestu zpět k jednotce vlakem. Wübke (15 v.) působil u JV 44 od 16. dubna 1945, zpočátku létal na proudových Me 262.
Jak napovídá výrobní číslo, letoun pochází z produkce továrny Gerhard Fieseler Werke.

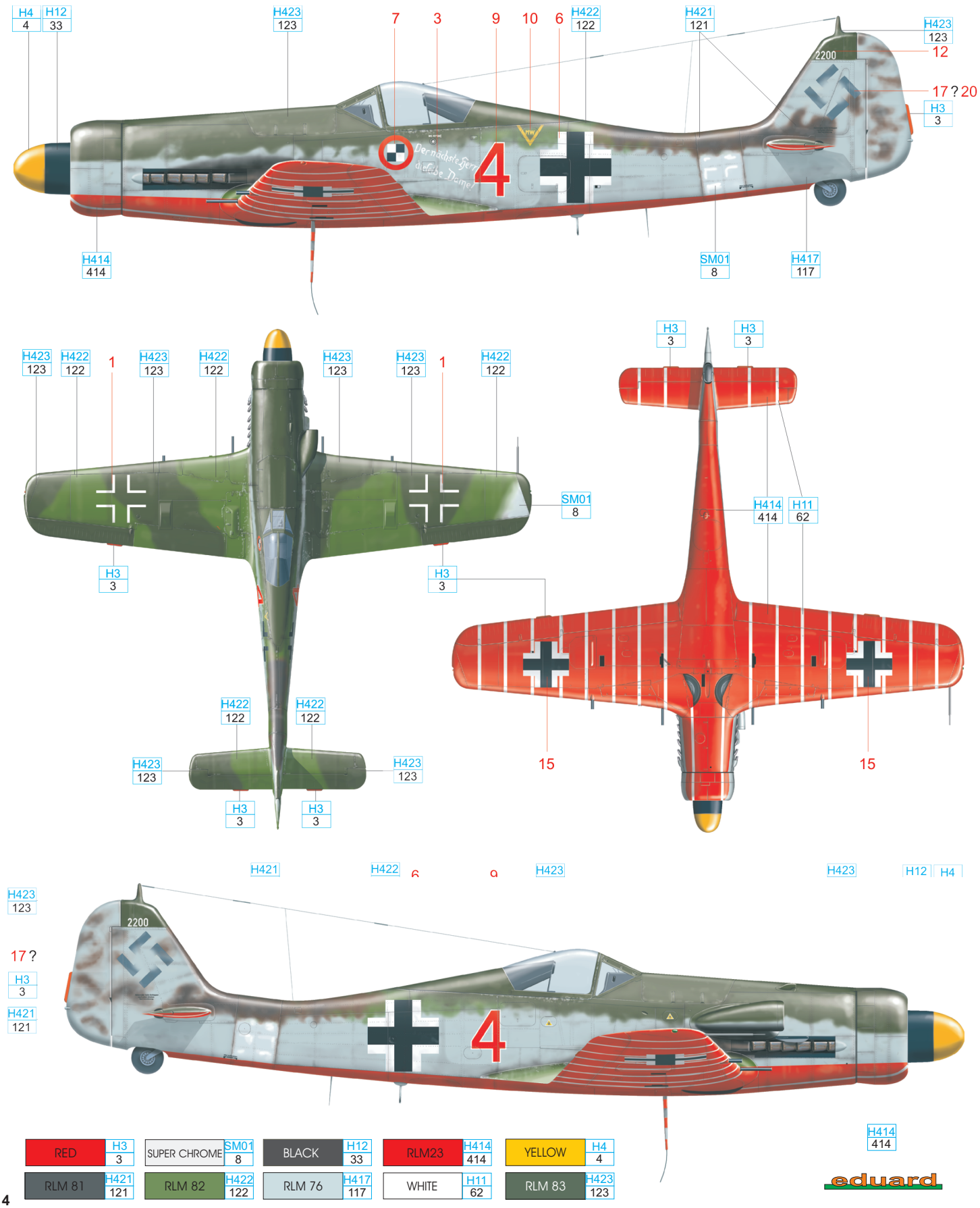

B Fw 190D-9, W.Nr. 600?69, Hptm. Waldemar Wübke, letecká základna Ainring, Rakousko, květen 1945

Tento letoun používala v březnu a dubnu 1945 nejprve Verbandsführerschule des General der Jagdflieger, tedy jednotka, která poskytovala speciální výcvik velitelům stíhacích jednotek a působila na letišti Bad Wörishofen poblíž Mnichova. Až na samém konci války se stroj dostal do výzbroje JV 44. Červená 4 s nápisem „Der nächste Herr Diesselbe Dame“ (Další pán, stejná dáma) je připisována Lt. Karl-Heinzovi Hofmannovi. Stroj zůstal po ústupu jednotky do Rakouska na mnichovském letišti.

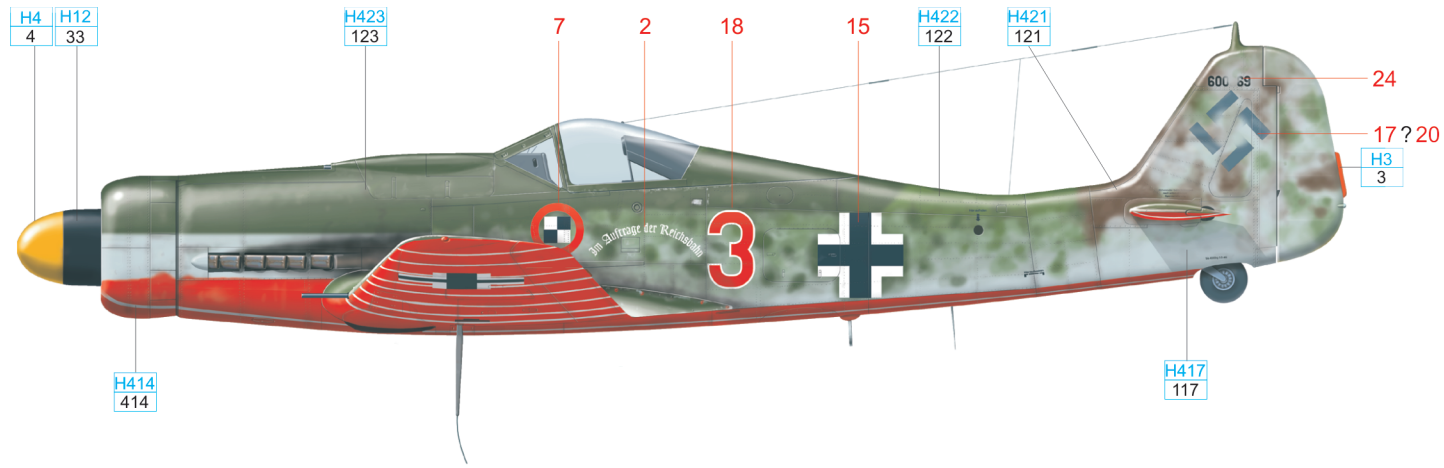

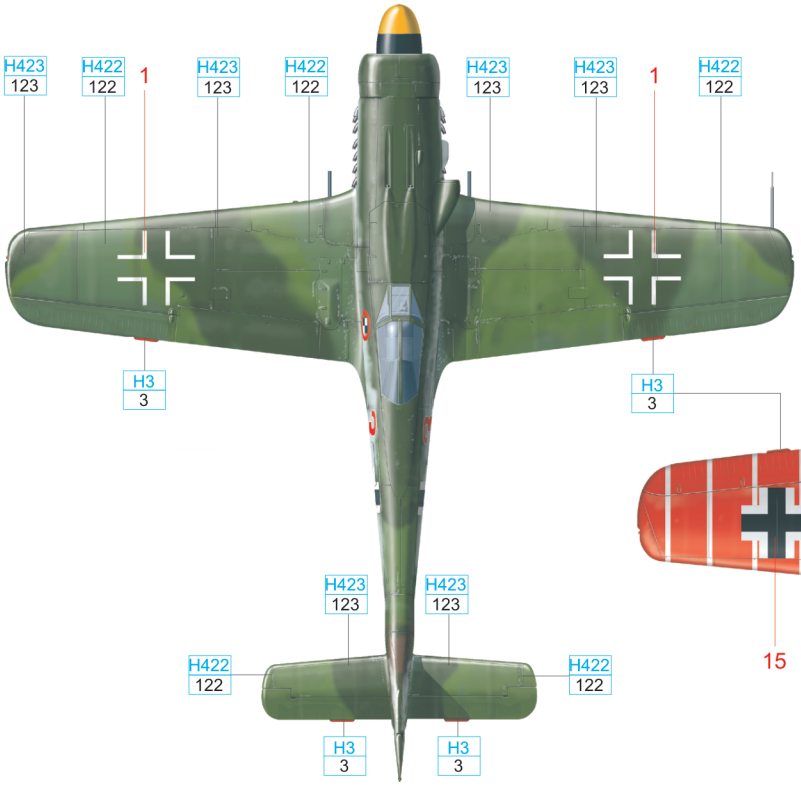

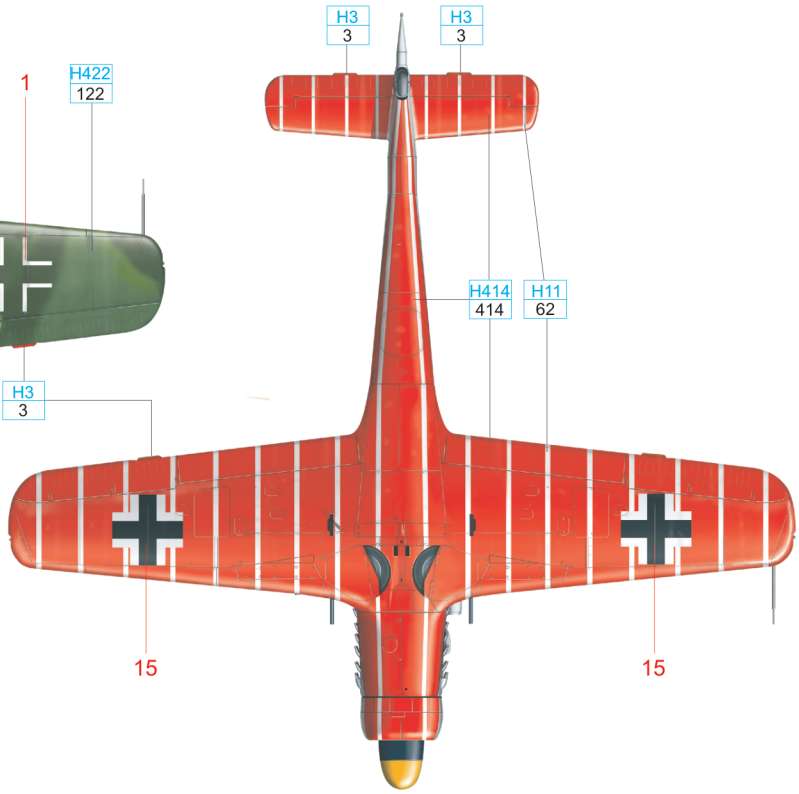

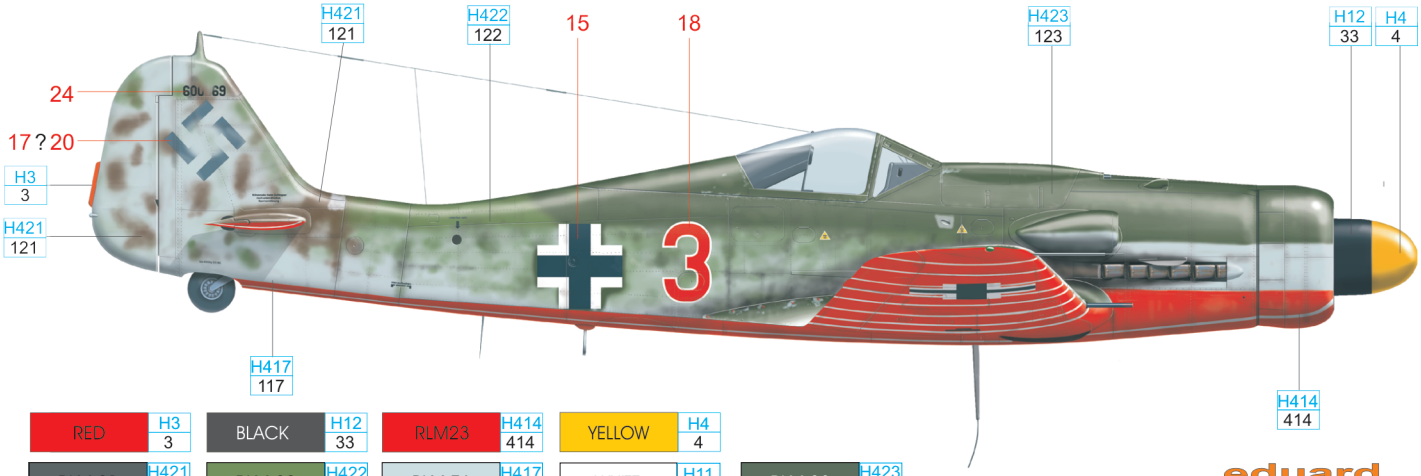

RED	H3 3	BLACK	H12 33	RLM23	H414 414	YELLOW	H4 4				
RLM 81	H421 121	RLM 82	H422 122	RLM 76	H417 117	WHITE	H11 62	RLM 83	H423 123		

eduard

D Fw 190D-9, W.Nr. 210240, Oblt. Klaus Faber, letecká základna Ainring, Rakousko, květen 1945

Také červená 13 nesla na levém boku trupu slogan s lechtivým podtextem „Rein Muss er“ und wenn wir beide weinen“ (Musí dovnitř, i když oba budeme brečet). Faber ve vzpomínkách uvádí, že 2. či 3. května 1945 sestřelil v okolí letiště Bad Aibling jeden či dva Thunderbolty. S velkou pravděpodobností letěl právě v tomto stroji Společně s Wübkeho „červenou 3“ padla „červená 13“ do rukou Spojenců na letišti v Ainringu.
Černo-bílo-červený emblém na levém boku trupu pod kabinou symbolizuje velitelství (černobílá šachovnice) ochraňované letkou červených letadel (červený kruh).

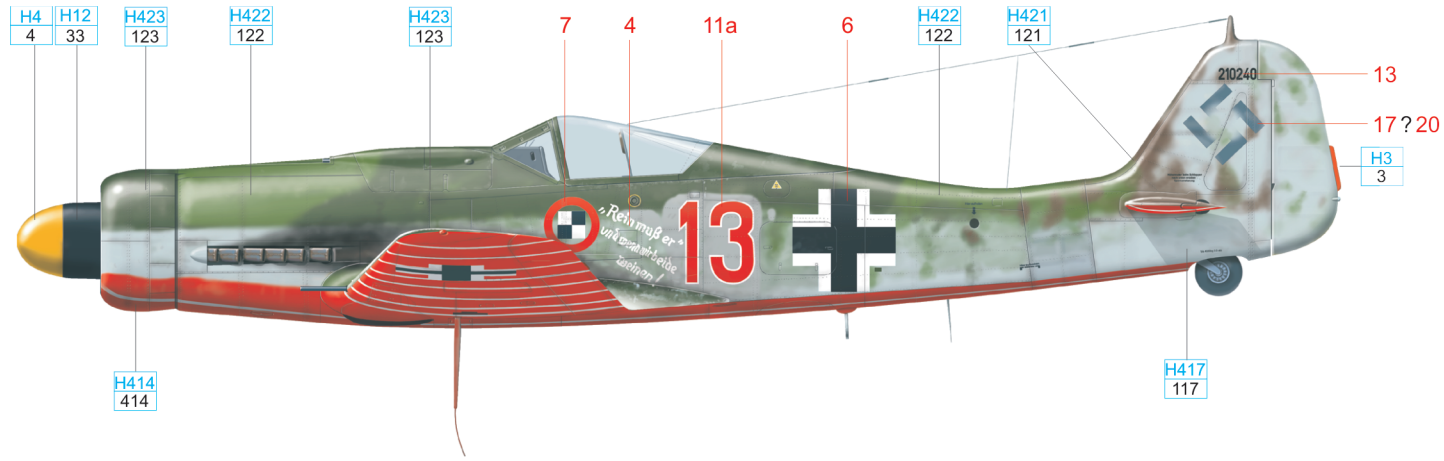

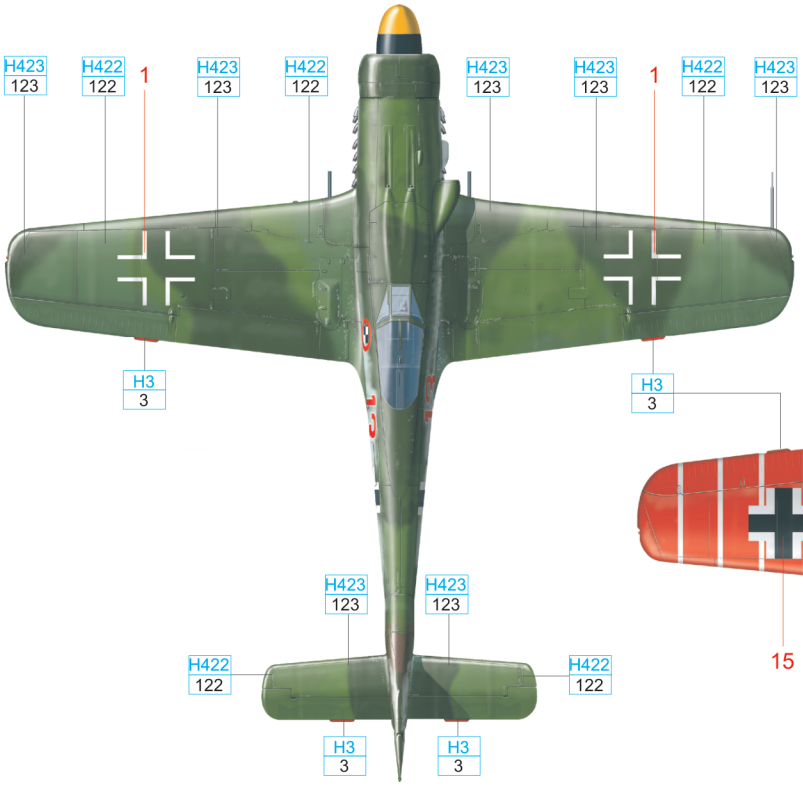

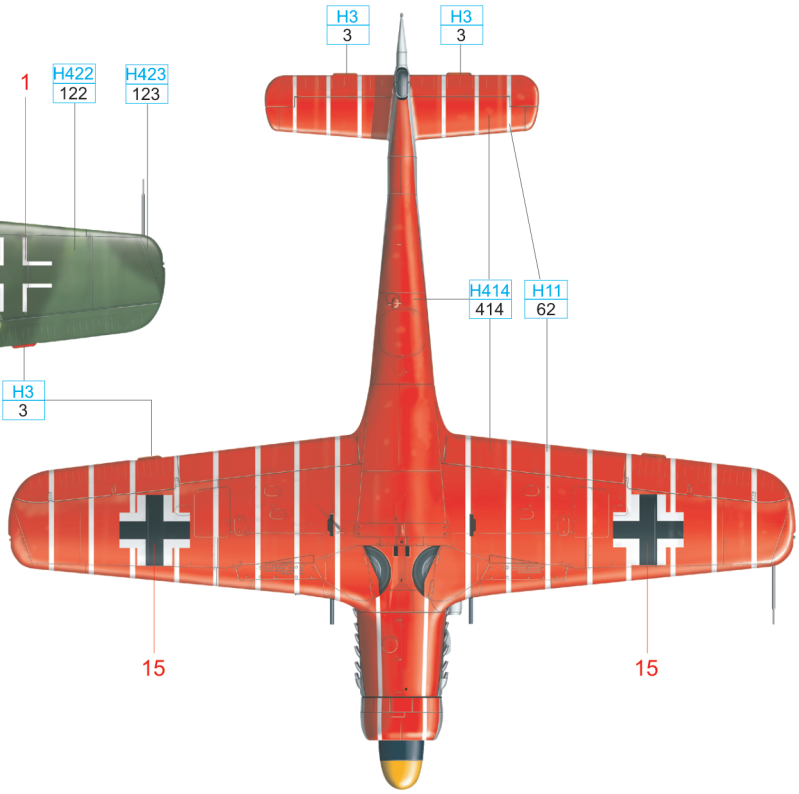

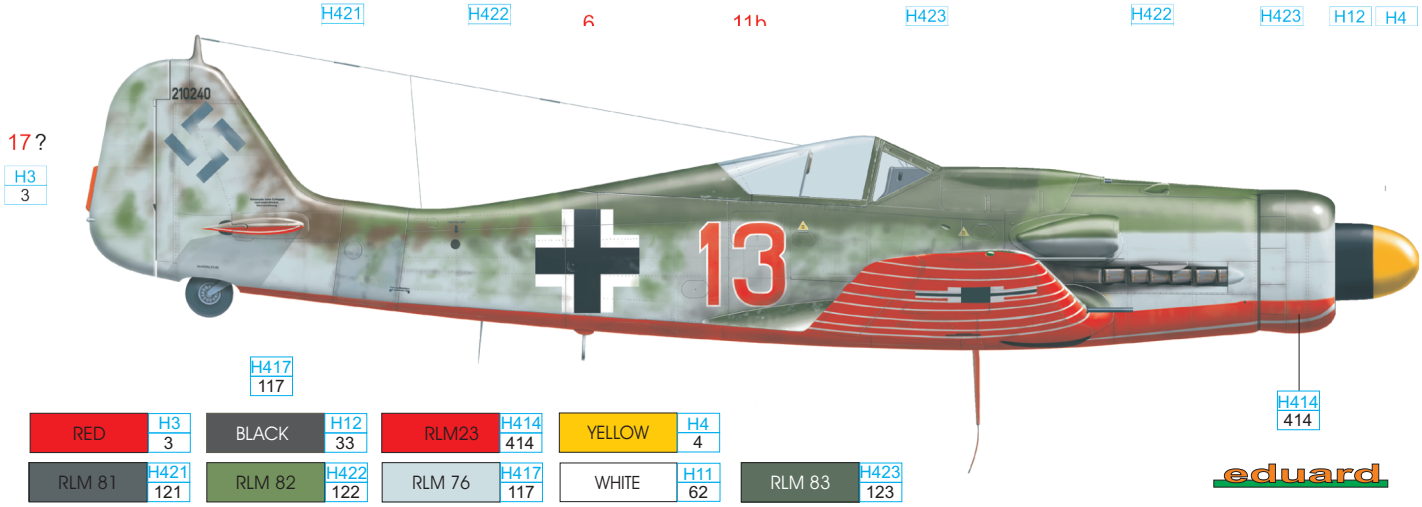

RED	H3 3	BLACK	H12 33	RLM23	H414 414	YELLOW	H4 4				
RLM 81	H421 121	RLM 82	H422 122	RLM 76	H417 117	WHITE	H11 62	RLM 83	H423 123		

eduard

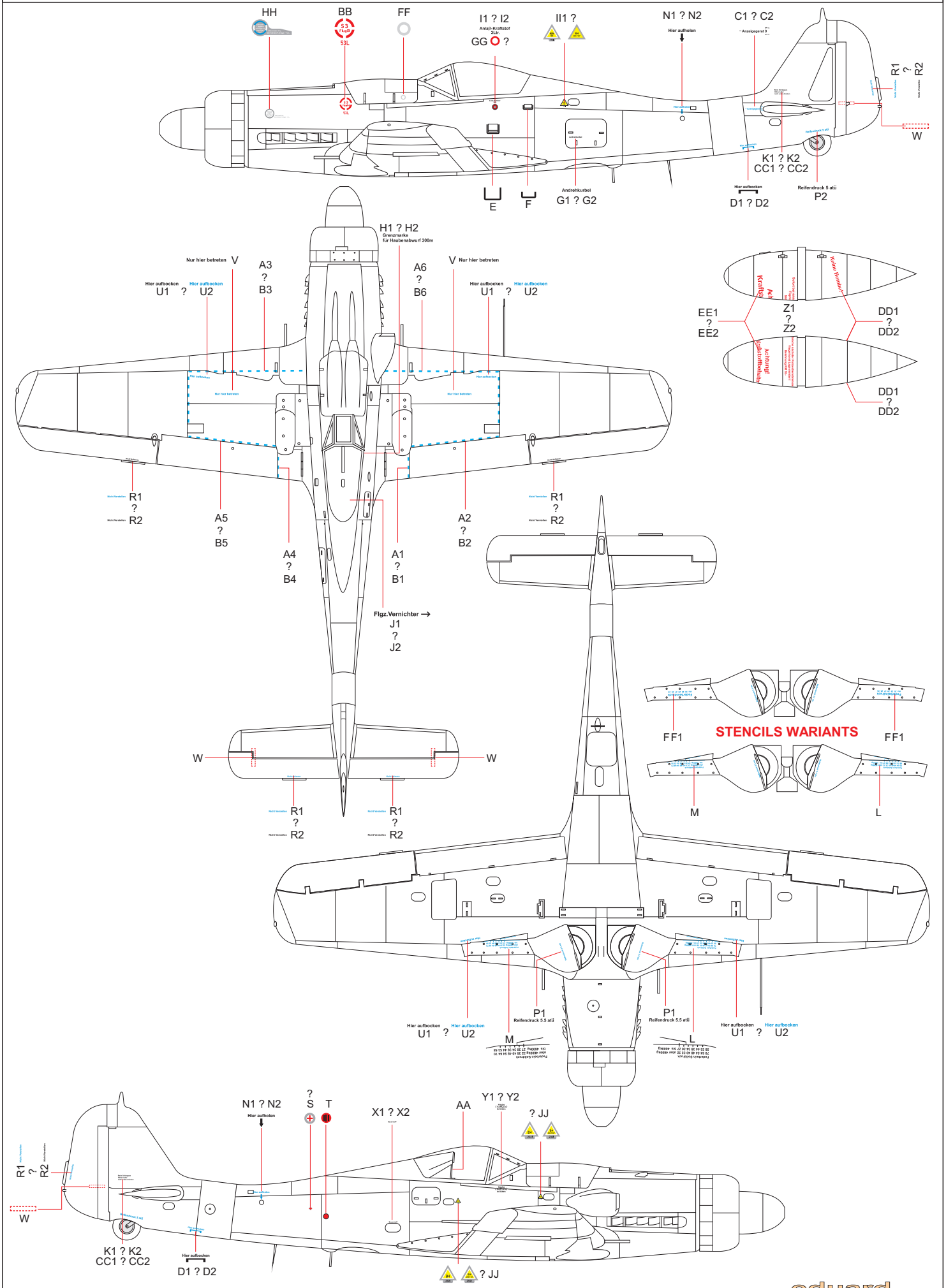

© EDUARD M.A., 2010

Printed in Czech Republic