DIE ERSTE KANNONEN/ Fokker Eindecker 1141

GERMAN WWI FIGHTER
1:48 SCALE PLASTIC KIT

DUAL COMBO!

FIRST, A FEW WORDS

In early 1915 all of the air forces taking part in the battles over the western front, solved the problem of how combat planes could be armed. The most effective offensive armament was the forward firing machine-gun, however the problem was how to fire forward through the rotating airscrew. The solution was accomplished differently by various manufacturers and air forces. The French preferred firing through the propeller circle with deflectors on the airscrew blades or a machine gun mounted on top of the top wing to fire over the airscrew circle. The British developed a line of pusher type fighters, amongst them the best known being the DH-2. The Germans were the first to accept the most sophisticated system when Anthony Fokker, a Dutchman in German service, designed and developed the synchronisation device. This device interrupted the machine-gun fire when the airscrew was inside of the firing line. Fokker mounted a synchronised machine gun to a type M5K single seat monoplane, which he personally demonstrated in late May 1915 at the front line. The success was complete, and the production of the Fokker E.I fighter was set-up immediately. Fokker produced four types of fighter monoplanes in 1915. The E.III was developed in the largest numbers, 300 Fokker E.IIIs and 115 other types(E. I, E.II and E.IV) were produced. When these aircraft reached the front lines they brought in a new style of air combat. Flown by enthusiastic pilots like Boelcke and Immelman, they changed fighter aircraft into dangerous weapons and became a sign of German air superiority in late 1915 and early 1916.

NĚKOLIK SLOV ÚVODEM

Na jaře roku 1915 řešila letectva států, bojujících ve světové válce, otázku výzbroje bojových letadel. Jako nejefektivnější výzbroj se jevil vpřed střílející kulomet, tomuto řešení ovšem bránila rotující vrtule. Různá letectva a jejich dodavatelé letadel preferovali různá řešení tohoto problému. Francouzi upřednostňovali kulomet montovaný na horní ploše horního křídla a přestřelující okruh vrtule, nebo střelbu přímo skrz okruh vrtule s deflektory odrážejícími kulky od vrtule. Britové zavedli do výzbroje řadu letadel s tlačným motorem a gondolou pro pilota a jeho kulomet. Nejefektivnější a nejmodernější systém zavedli Němci, když Anthony Fokker, Holanďan v německých službách, vyvinul synchronizační zařízení. Toto zařízení zastavilo palbu kulometu v době, kdy vrtulový list procházel jeho palebným polem. Fokker namontoval takto synchronizovaný kulomet na jednomístný jednoplošník M5K, který na přelomu května a června 1915 osobně předváděl na frontě. Úspěch byl okamžitý a úplný, následovala objednávka na dodávku těchto strojů německému letectvu. Výroba se rozběhla okamžitě a dala celkem 415 kusů stíhacích jednoplošných Fokkerů E.I až E.IV. z nich byl nejrozšířenější právě Fokker E.III, vyrobený ve 300 kusech. Když se tyto stroje dostaly v létě a na podzim roku 1915 na frontu, přinesly s sebou významnou změnu ve vedení letecké války. Pilotovány piloty zaujatými pro stíhací boj, jako byli Boelcke nebo Immelman, Fokkery změnily stíhací letoun v nebezpečnou zbraň a staly se symboly převahy německého letectva ve vzdušných bojích druhé poloviny roku 1915 a začátku roku 1916.

Specifications:

Span:	10,04 m
Length:	7,30 m
Empty Weight:	349 kg
Take-off Weight:	604 kg
Maximum Speed:	150 km/h

Technické údaje:

Rozpětí:	10,04 m
Délka:	7,30 m
Hmotnost prázdného letounu:	349 kg
Hmotnost vzletová:	604 kg

FOR COMPLETE PROFILE PLEASE REFER
www.eduard.com/info/photos/1141

KOMPLETNÍ KAMUFLÁŽNÍ SCHÉMA
NALEZNETE NA **www.eduard.com/info/photos/1141**

Ltn zur See Gotthard Sachsenberg, MFA, Mariakerke, Belgium, November 1915 (Fokker E. III)

In February, 1917, he was named CO of Marine Feld Jasta I, a ground support unit of the German navy. On May 1st, 1917, he flamed his first victim, a Belgian Farman. His tally steadily grew, until he was awarded the Pour le Merite on August 5th, 1918, with a score of 19 aerial victories. He ended the war as CO of Marine Jagdgruppe I with 31 kills. He was thus the navy's second highest ranked ace, after Theodore Osterkamp with 32. In 1919, he fought as the CO of Marine Freikorps MJGrl, known as Jagdstaffel Sachenberg. He died in 1961.

Ačkoliv Gotthard Sachsenberg za služby u Marine Feldflieger Abteilung 2 létal s Fokkerem E.III, svých úspěchů dosáhl až později. V únoru 1917 byl jmenován velitelem Marine Feld Jasta I, pozemní stíhací jednotky německého námořnictva. Na první máj 1917 poslal nad Dixmude k zemi svého prvního soupeře – belgický Farman. Své skóre postupně zvyšoval, takže Pour le Merité obdržel 5. srpna 1918, kdy měl na kontě již 19 sestřelů. Válku skončil jako velitel Marine Jagdgruppe I s 31 vítězstvími. Byl tedy po Theodorovi Osterkampovi (32 sestřelů) druhý nejúspěšnější stíhač císařského námořnictva. V roce 1919 bojoval jako velitel Marine Freikorps MJGrl, známé jako Jagdstaffel Sachsenberg v Pobaltí. Zemřel roku 1961.

Additional sources: *Early German Aces of World War 1 by Greg van Wyngarden, Osprey Publishing*

ATTENTION ✳ UPOZORNĚNÍ ✳ ACHTUNG ✳ ATTENTION ✳ 注意

(GB) Carefully read instruction sheet before assembling. When you use glue or paint, do not use near open flame and use in well ventilated room. Keep out of reach of small children. Children must not be allowed to suck any part, or pull vinyl bag over the head.

(CZ) Před započetím stavby si pečlivě prostudujte stavební návod. Při používání barev a lepidel pracujte v dobře větrané místnosti. Lepidla ani barvy nepoužívejte v blízkosti otevřeného ohně. Model není určen malým dětem, mohlo by dojít k požití drobných dílů.

(F) Iire soigneusement la fiche d´instructions avant d´assembler. Ne pas utiliser de colle ou de peinture à proximité d´une flamme nue, et aérer la piece de temps en temps. Garder hors de portée des enfants en bas âge. Ne pas laisser les enfants mettre en bouche ou sucer les pièces, ou passer un sachet vinyl sur la tete.

(D) Von dem Zusammensetzen die Bauanleitung gut durchlesen. Kleber und Farbe nicht nahe von offenem Feuer verwenden und das Fenster von Zeit zu Zeit Belüftung öffnen. Bausatz von kleinen Kindern fernhalten. Verhüten Sie, daß Kinder irgendwelche Bauteile in den Mund nehmen oder Plastiktüten über den Kopf ziehen.

(JP) 組み立てる前に必ず説明書をお読み下さい。接着剤や塗料をご使用の際は、窓を開けて十分な換気をおこない、火のそばでは使用しないで下さい。小さな子供の手の届かない所に必ず保管してください。部品や破片を噛んだり、なめたり、飲んだりすると大変危険です。又、部品を取り出した後のビニール袋は、小さな子供が頭から被ったりすると窒息する恐れがありますので、破り捨てて下さい。

INSTRUCTION SIGNS ✳ INSTR. SYMBOLY ✳ INSTRUKTION SINNBILDEN ✳ SYMBOLES ✳ 記号の説明

OPTIONAL VOLBA FACULTATIF NACH BELIEBEN 選択する	BEND OHNOUT PLIER SIL VOUS PLAIT BITTE BIEGEN 折る	OPEN HOLE VYVRTAT OTVOR FAIRE UN TROU OFFNEN 穴を開ける	SYMETRICAL ASSEMBLY SYMETRICKÁ MONTÁŽ MONTAGE SYMÉTRIQUE SYMMETRISCHE AUFBAU 左右均等に組み立てる	NOTCH ZÁŘEZ L INCISION DER EINSCHNITT 切る	REMOVE ODŘÍZNOUT RETIRER ENTFERNEN 移す	APPLY EXPRESS MASK AND PAINT POUŽÍT EXPRESS MASK NABARVIT

PARTS ✳ DÍLY ✳ TEILE ✳ PIÈCES ✳ 部品

PLASTIC PARTS

A> 2 pcs

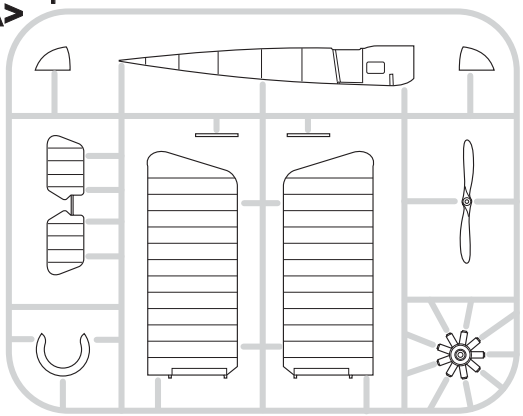

B> 2 pcs

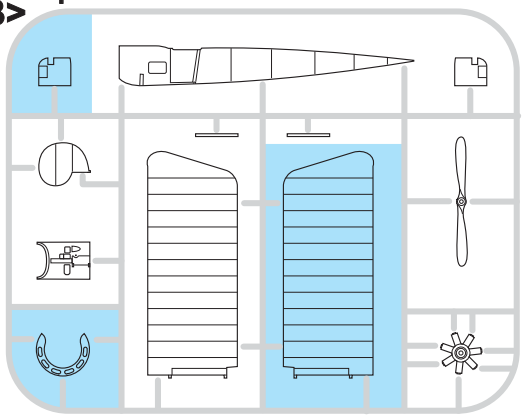

C> 2 pcs

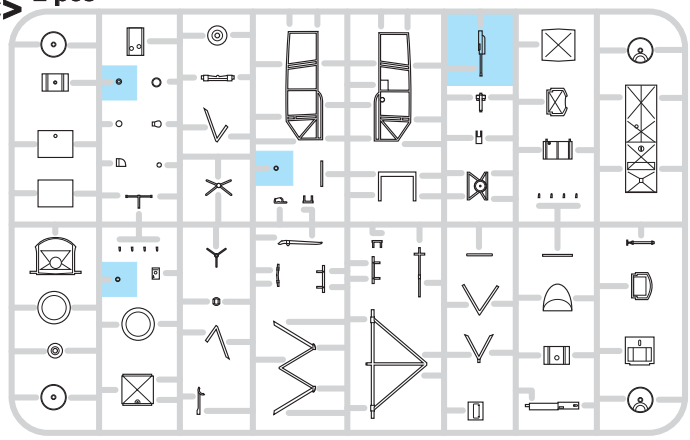

RESIN PARTS

D> 2 pcs

eduard MASK

PE - PHOTO ETCHED DETAIL PARTS

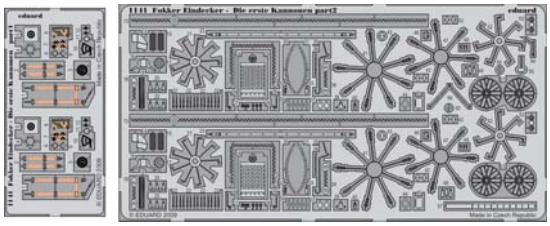

-Parts not for use. -Teile werden nicht verwendet. -Pièces à ne pas utiliser. -Tyto díly nepoužívejte při stavbě. -使用しない部品

COLOURS ✳ BARVY ✳ FARBEN ✳ PEINTURE ✳ 色

GSi Creos (GUNZE)		
AQUEOUS	Mr.COLOR	
H 2	C2	BLACK
H 11	C13	WHITE
H 12	C33	FLAT BLACK
H 37	C43	WOOD BROWN
H 44	C51	FESH
H 47	C41	RED BROWN
H 51	C11	LIGHT GULL GRAY
H 70	C60	GRAY

AQUEOUS	Mr.COLOR	
H 77		TIRE BLACK
H 85	C45	SAIL COLOR
H 333	C333	DARK SEAGRAY
H 406	C133	CHOCOLATE BROWN
Mr.METAL COLOR		
MC214		DARK IRON
MC218		ALUMINIUM
MC219		BRASS

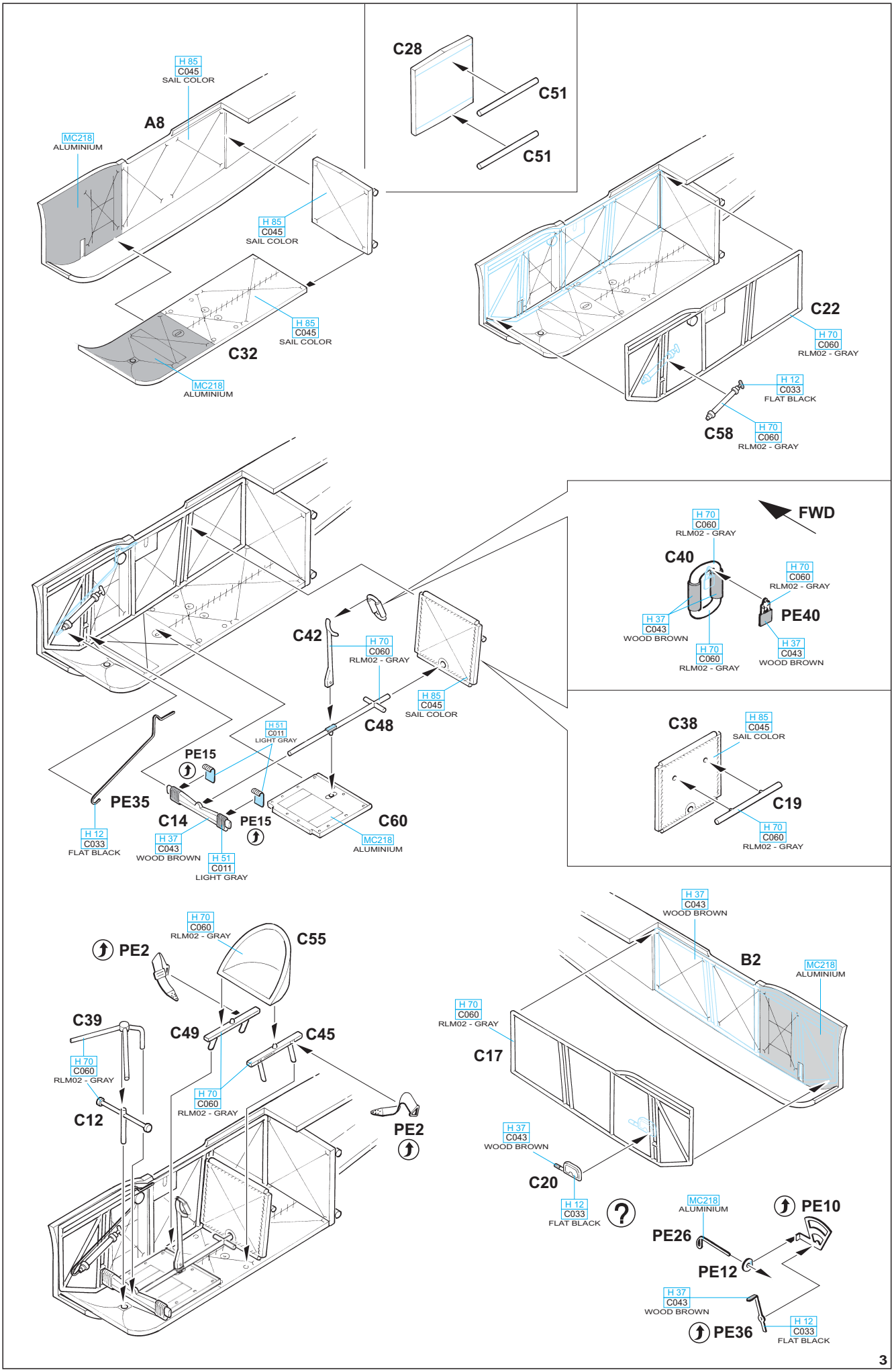
H 85
C045
SAIL COLOR
A8
MC218
ALUMINIUM
H 85
C045
SAIL COLOR
H 85
C045
SAIL COLOR
C32
MC218
ALUMINIUM
C28
C51
C51
C22
H 70
C060
RLM02 - GRAY
H 12
C033
FLAT BLACK
C58
H 70
C060
RLM02 - GRAY
FWD
H 70
C060
RLM02 - GRAY
C40
H 70
C060
RLM02 - GRAY
PE40
H 37
C043
WOOD BROWN
H 70
C060
RLM02 - GRAY
H 37
C043
WOOD BROWN
C42
H 70
C060
RLM02 - GRAY
H 85
C045
SAIL COLOR
C48
H 51
C011
LIGHT GRAY
PE15
PE35
C14
PE15
C60
H 12
C033
FLAT BLACK
H 37
C043
WOOD BROWN
H 51
C011
LIGHT GRAY
MC218
ALUMINIUM
C38
H 85
C045
SAIL COLOR
C19
H 70
C060
RLM02 - GRAY
H 70
C060
RLM02 - GRAY
PE2
C55
C39
C49
C45
H 70
C060
RLM02 - GRAY
C12
H 70
C060
RLM02 - GRAY
PE2
H 37
C043
WOOD BROWN
B2
MC218
ALUMINIUM
H 70
C060
RLM02 - GRAY
C17
H 37
C043
WOOD BROWN
C20
H 12
C033
FLAT BLACK
?
MC218
ALUMINIUM
PE10
PE26
PE12
H 37
C043
WOOD BROWN
PE36
H 12
C033
FLAT BLACK

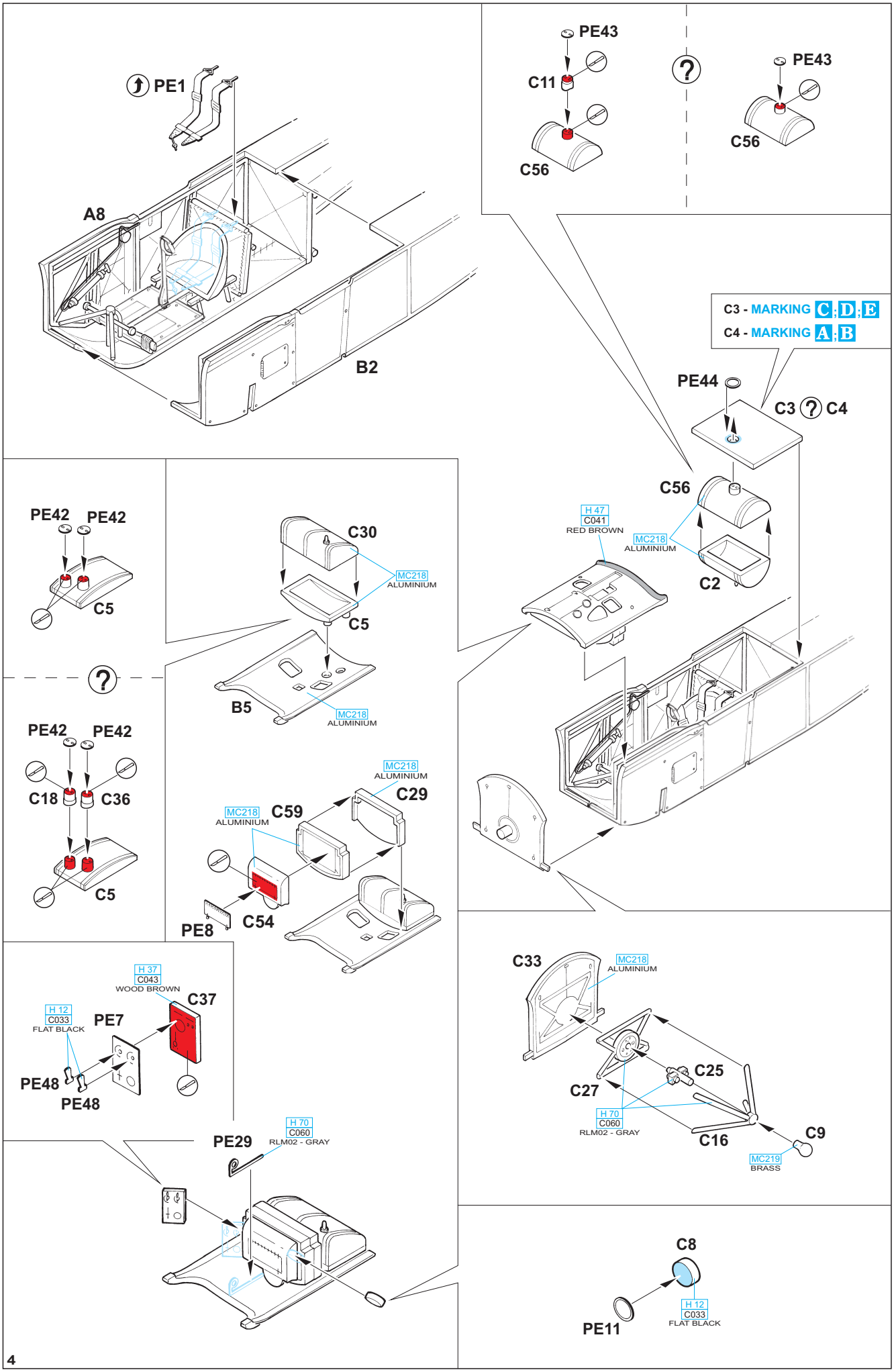
PE1
A8
B2
PE43
C11
C56
PE43
C56
C3 - MARKING C;D;E
C4 - MARKING A;B
PE44
C3 C4
C56
H 47
C041
RED BROWN
MC218
ALUMINIUM
C2
PE42
PE42
C5
C30
MC218
ALUMINIUM
C5
B5
MC218
ALUMINIUM
PE42
PE42
C18
C36
C5
MC218
ALUMINIUM
C29
MC218
ALUMINIUM
C59
PE8
C54
H 37
C043
WOOD BROWN
C37
H 12
C033
FLAT BLACK
PE7
PE48
PE48
PE29
H 70
C060
RLM02 - GRAY
C33
MC218
ALUMINIUM
C25
C27
H 70
C060
RLM02 - GRAY
C16
C9
MC219
BRASS
C8
H 12
C033
FLAT BLACK
PE11

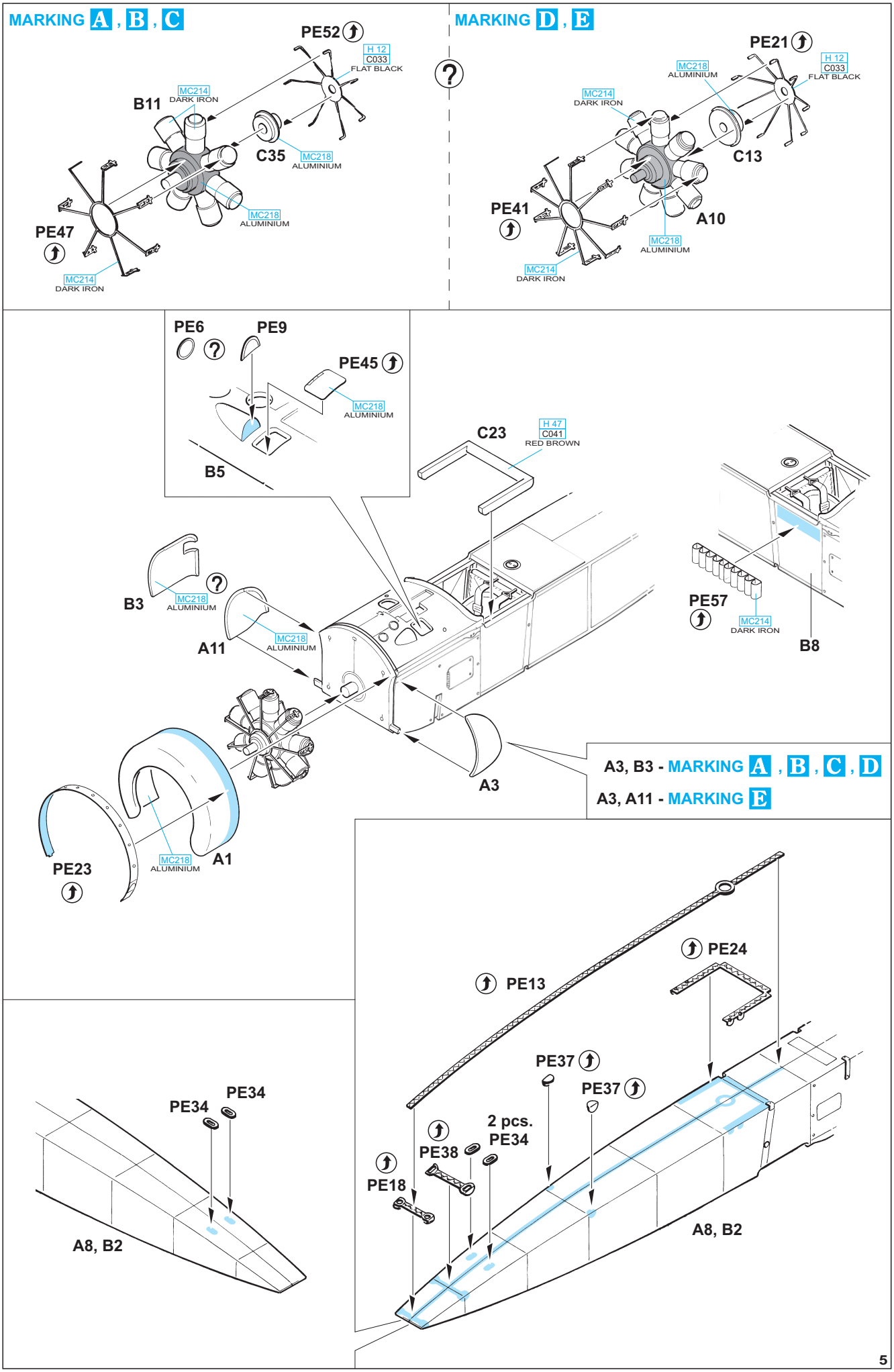
MARKING A , B , C
PE52
H 12
C033
FLAT BLACK
B11
MC214
DARK IRON
C35
MC218
ALUMINIUM
MC218
ALUMINIUM
PE47
MC214
DARK IRON
MARKING D , E
PE21
H 12
C033
FLAT BLACK
MC218
ALUMINIUM
MC214
DARK IRON
C13
PE41
A10
MC218
ALUMINIUM
MC214
DARK IRON
PE6
PE9
PE45
MC218
ALUMINIUM
B5
C23
H 47
C041
RED BROWN
B3
MC218
ALUMINIUM
A11
MC218
ALUMINIUM
PE57
MC214
DARK IRON
B8
A3
A3, B3 - MARKING A , B , C , D
A3, A11 - MARKING E
PE23
MC218
ALUMINIUM
A1
PE24
PE13
PE37
PE37
2 pcs.
PE34
PE38
PE18
A8, B2
PE34
PE34
A8, B2

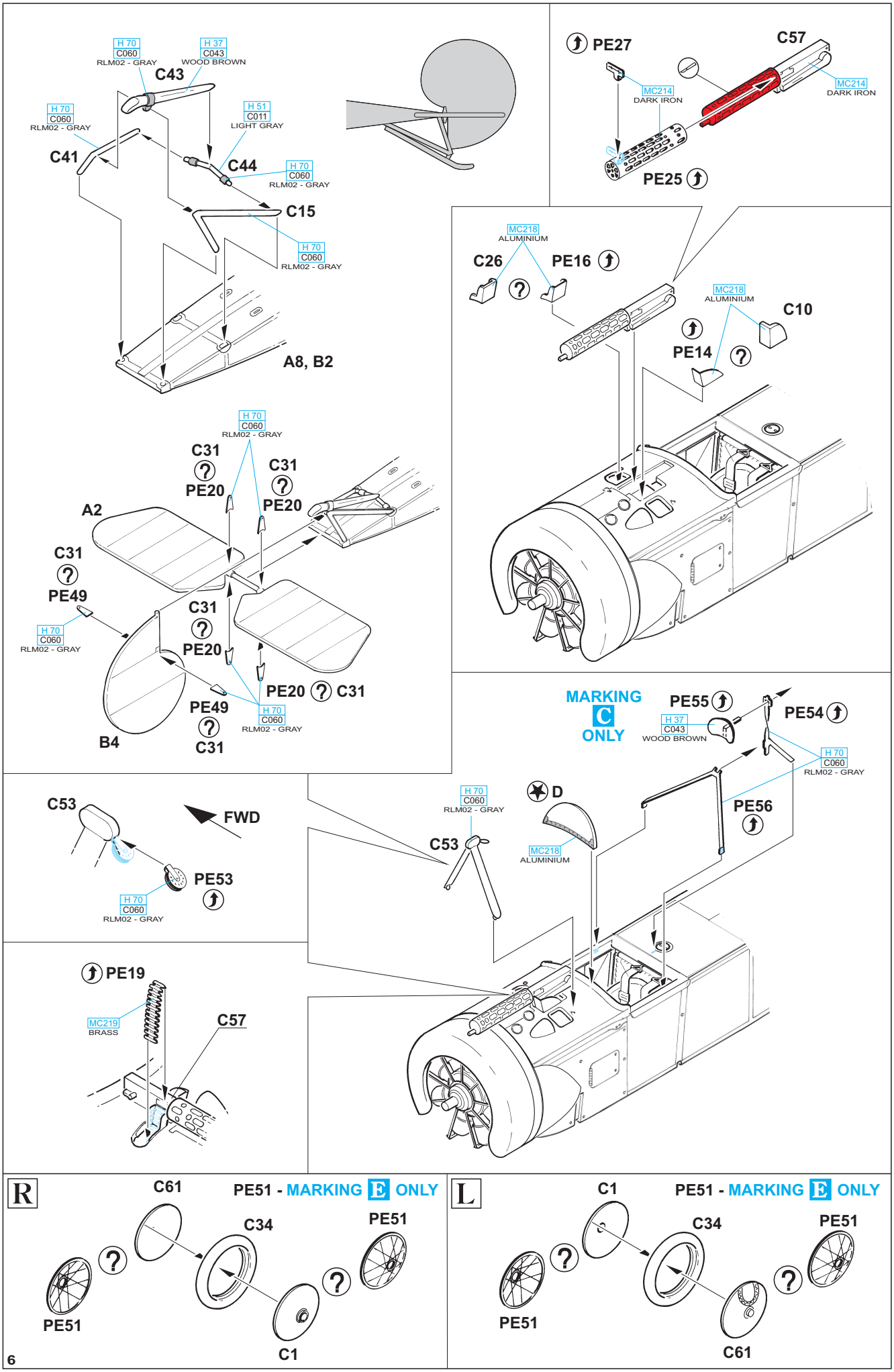
H 70 C060 RLM02 - GRAY
H 37 C043 WOOD BROWN
C43
H 70 C060 RLM02 - GRAY
C41
H 51 C011 LIGHT GRAY
C44
H 70 C060 RLM02 - GRAY
C15
H 70 C060 RLM02 - GRAY
A8, B2
PE27
C57
MC214 DARK IRON
MC214 DARK IRON
PE25
MC218 ALUMINIUM
C26
PE16
MC218 ALUMINIUM
C10
PE14
H 70 C060 RLM02 - GRAY
C31
PE20
C31
PE20
A2
C31
PE49
H 70 C060 RLM02 - GRAY
C31
PE20
PE20
C31
PE49
H 70 C060 RLM02 - GRAY
B4
C31
MARKING C ONLY
PE55
H 37 C043 WOOD BROWN
PE54
H 70 C060 RLM02 - GRAY
C53
FWD
PE53
H 70 C060 RLM02 - GRAY
H 70 C060 RLM02 - GRAY
C53
D
MC218 ALUMINIUM
PE56
PE19
MC219 BRASS
C57
R
C61
PE51 - MARKING D ONLY
C34
PE51
PE51
C1
L
C1
PE51 - MARKING D ONLY
C34
PE51
PE51
C61

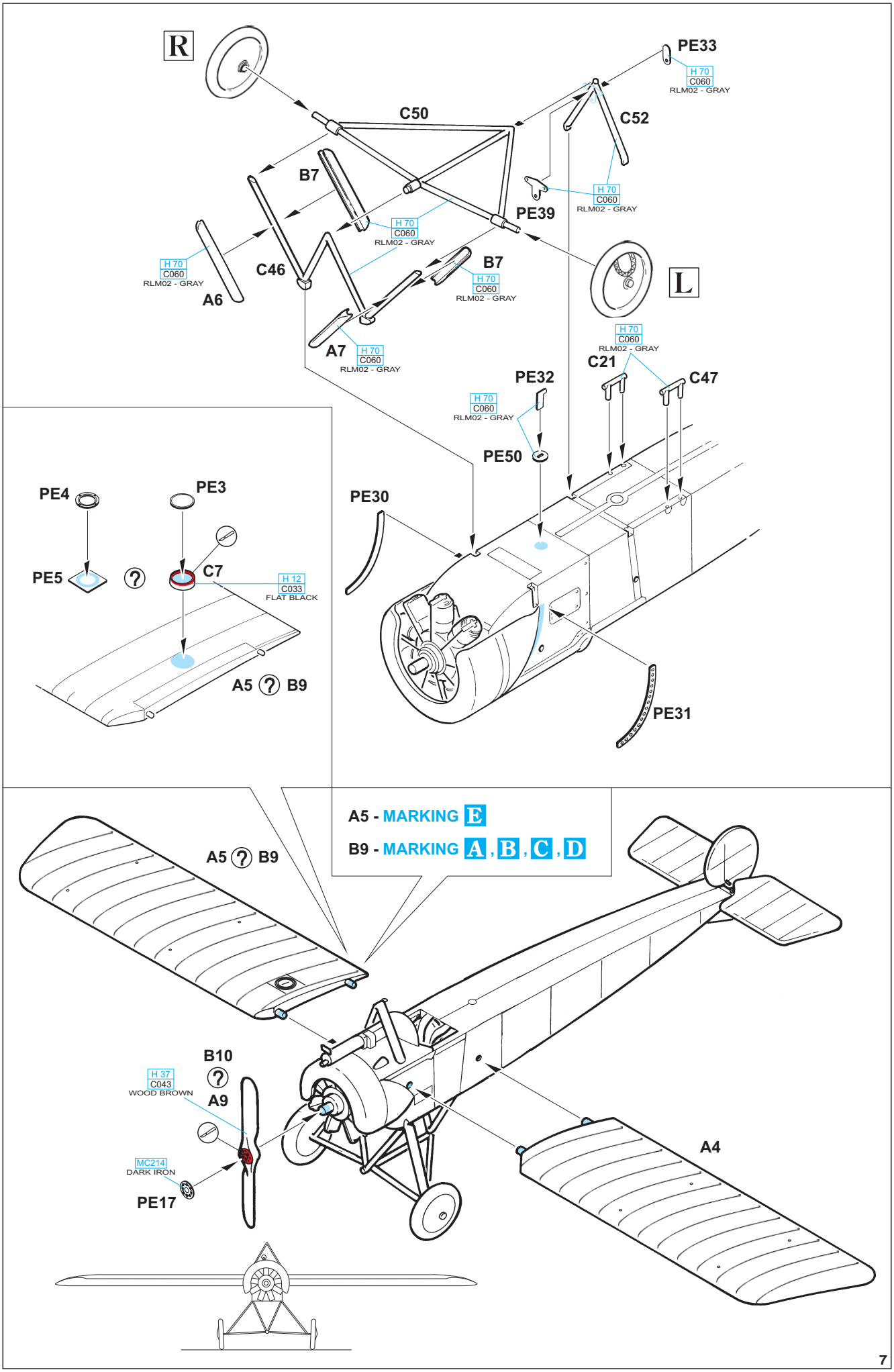
R
PE33
H 70
C060
RLM02 - GRAY
C50
C52
B7
H 70
C060
RLM02 - GRAY
PE39
H 70
C060
RLM02 - GRAY
H 70
C060
RLM02 - GRAY
C46
B7
H 70
C060
RLM02 - GRAY
A6
L
A7
H 70
C060
RLM02 - GRAY
H 70
C060
RLM02 - GRAY
C21
C47
PE32
H 70
C060
RLM02 - GRAY
PE50
PE4
PE3
PE30
PE5
C7
H 12
C033
FLAT BLACK
A5 B9
PE31
A5 - MARKING E
B9 - MARKING A, B, C, D
A5 B9
B10
H 37
C043
WOOD BROWN
A9
MC214
DARK IRON
PE17
A4

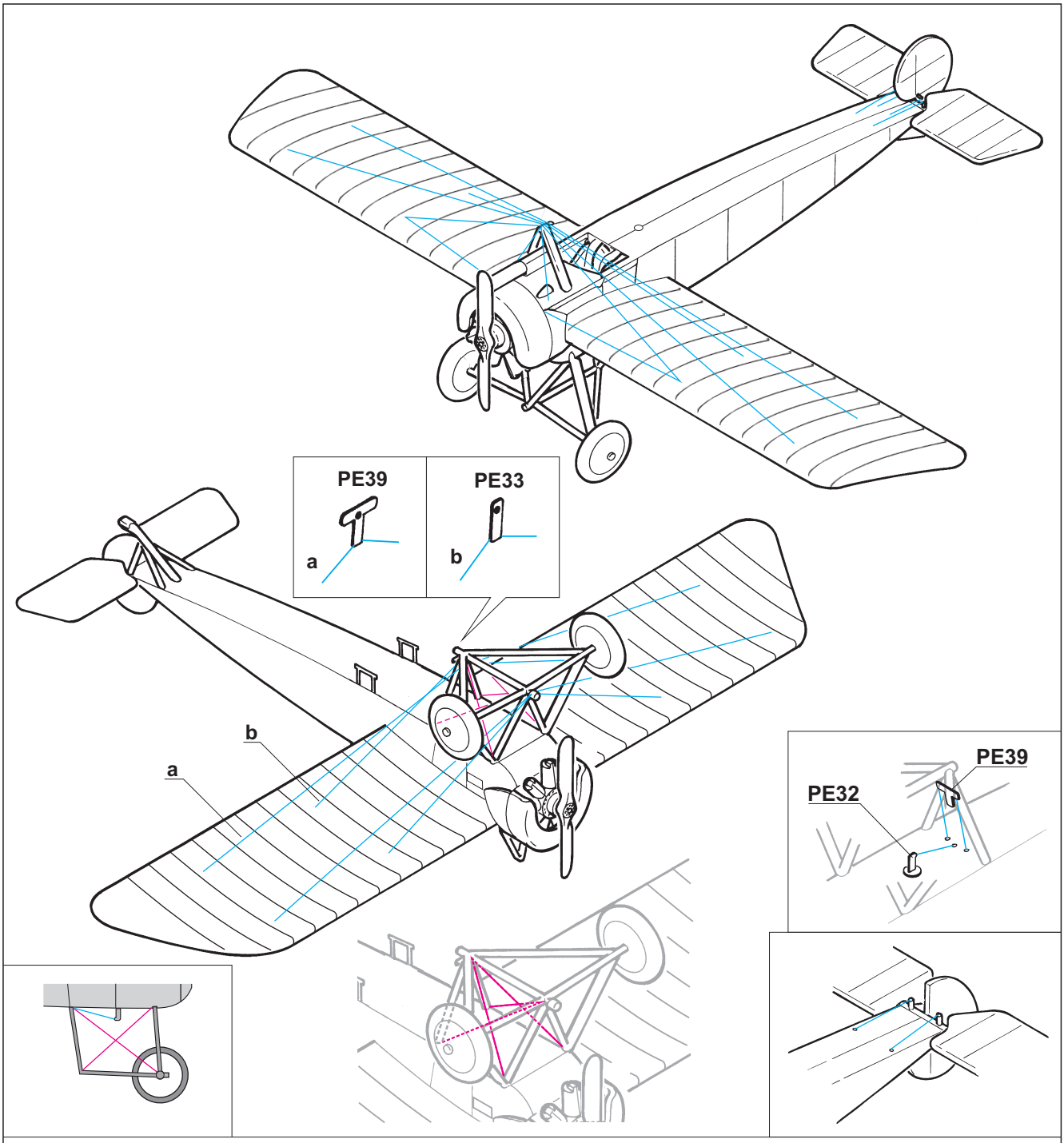

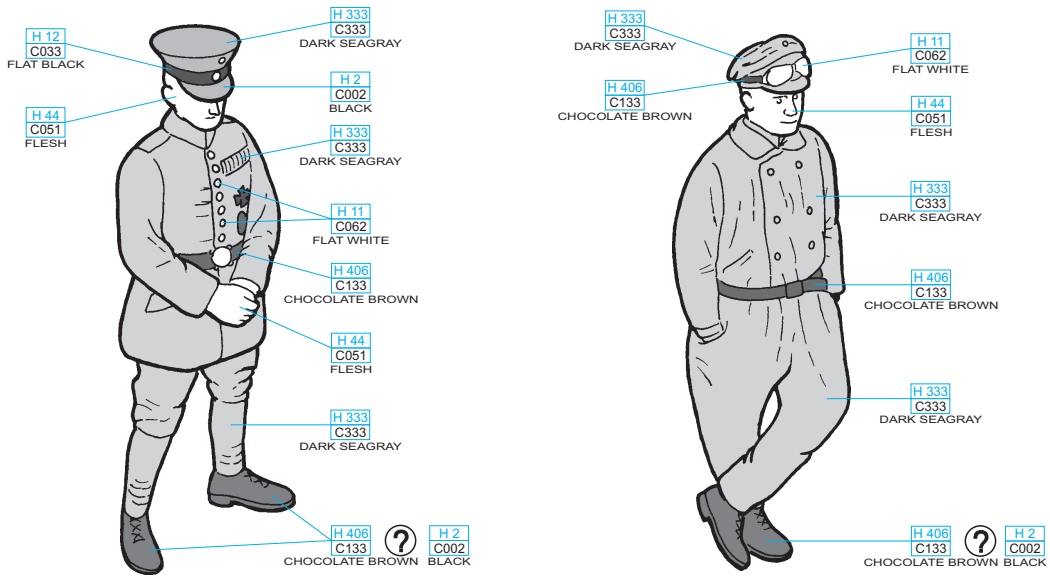

© EDUARD M.A., 2009

A Ltn d R Max Immelmann, FA62, Douai, France, August 1915 (Fokker E. I)

Max Immelmann achieved probably his first four victories flying E 13/15. Later, the pictured Fokker E.I was designated for preservation in the collection of Zeughaus in Berlin, and among other displays was also shown at the military museum in Immelmann's hometown Dresden. Bombings in World War Two did their own, and the aircraft did not survive.

Max Immelmann dosáhl na stroji E 13/15 pravděpodobně své první čtyři sestřely. Později byl zobrazený Fokker E.I vybrán pro uchování ve sbírkách Zeughaus v Berlíně a byl mimo jiné vystavován i v Saském vojenském muzeu v Immelmannových rodných Drážďanech. Bombardování za druhé světové války vykonalo své a stroj se dnešních dní nedočkal…

Additional sources: *Early German Aces of World War 1 by Greg van Wyngarden, Osprey Publishing*

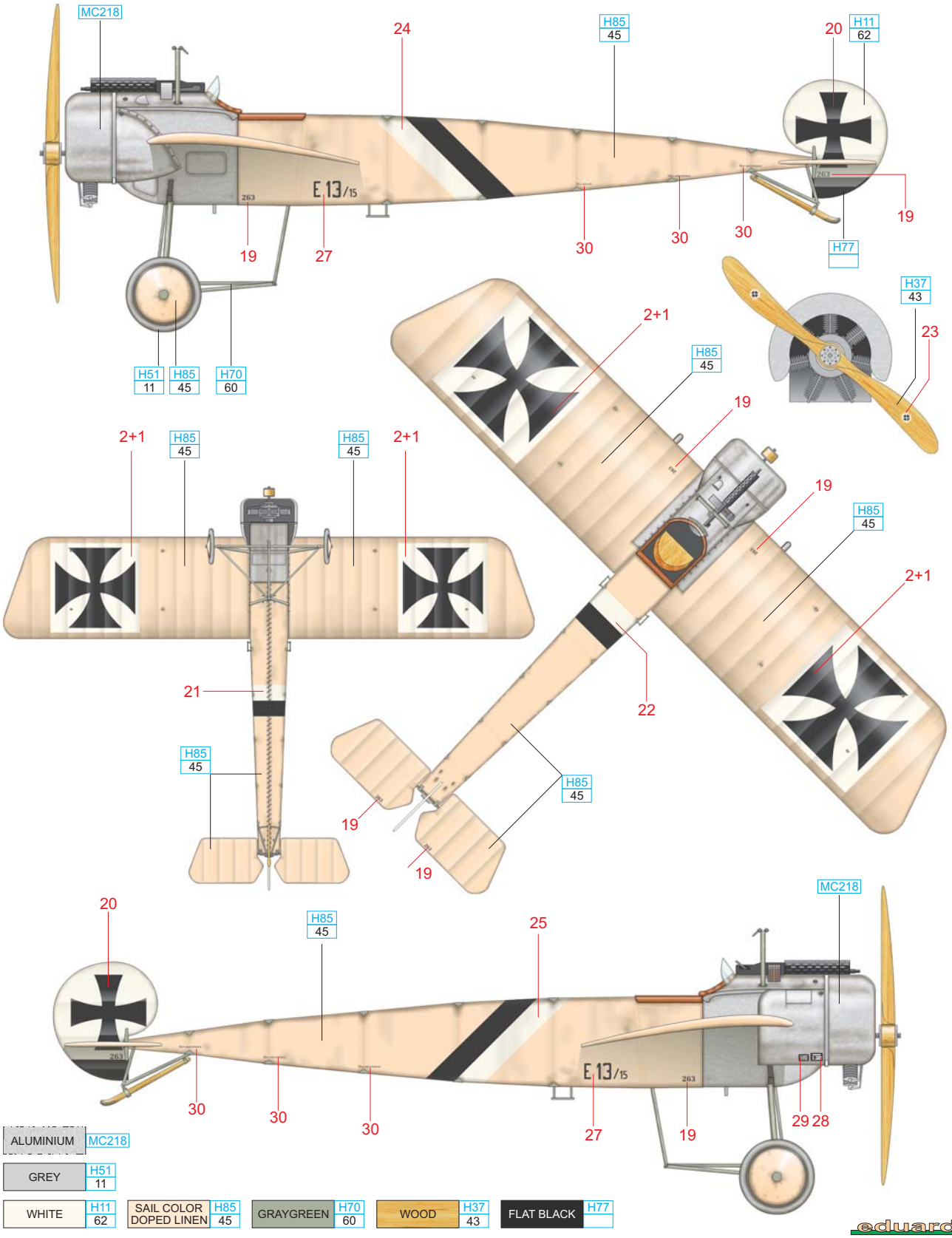

eduard

B Ltn Otto Parschau, Kagohl 1, Ghistelles, Belgium, early 1916 (prob. Fokker E.II)

Otto Parschau was an active, pre-war officer. He gained his pilot's license in 1913 as a member of 151st Infantry Unit. After service with FA42 and FA261, he was given the opportunity to fly Kampfeinsitzer, and was named CO of Kampfgeschwader I. Here, on October 11, 1915, he gained his first aerial victory. On June 3rd, 1916, he gained his seventh, after which he was transferred to FA32, where he continued to fly fighters. On June 9th, he shot down an observation balloon at La Neuville, and was awarded the Pour le Merite the following day. But, on June 21st, he suffered serious head injuries, likely as a result of combat with Cpt. Andrews of No. 24 Squadron, RFC, flying a DH-2. Otto Parschau managed an emergency landing, was transferred to a hospital, but died on the operating table.

Otto Parschau byl předválečným aktivním důstojníkem. Svou pilotní licenci získal v roce 1913 jako příslušník 151 pěšího pluku. Po službě u FA42 a FA261 dostal možnost létat na Kampfeinsitzerech a byl jmenován velitelem Kampfgeschwader I. Zde získal 11. října 1915 své první vzdušné vítězství. Dne 3. července 1916 získal své sedmé vítězství a krátce poté byl převelen k FA32, kde pokračoval v létání na stíhačkách. Dne 9. července sestřelil u La Neuville upoutaný balón a následující den mu bylo uděleno Pour le Merité. Ovšem 21. července byl ve svém letadle těžce raněn do hlavy a hrudi, pravděpodobně Cpt. Andrewsem od 24. Squadrony RFC na DH-2. Otto Parschau ještě dokázal s letounem nouzově přistát, ovšem po převozu do nemocnice zemřel na operačním stole.

Additional sources: *Early German Aces of World War 1 by Greg van Wyngarden, Osprey Publishing*

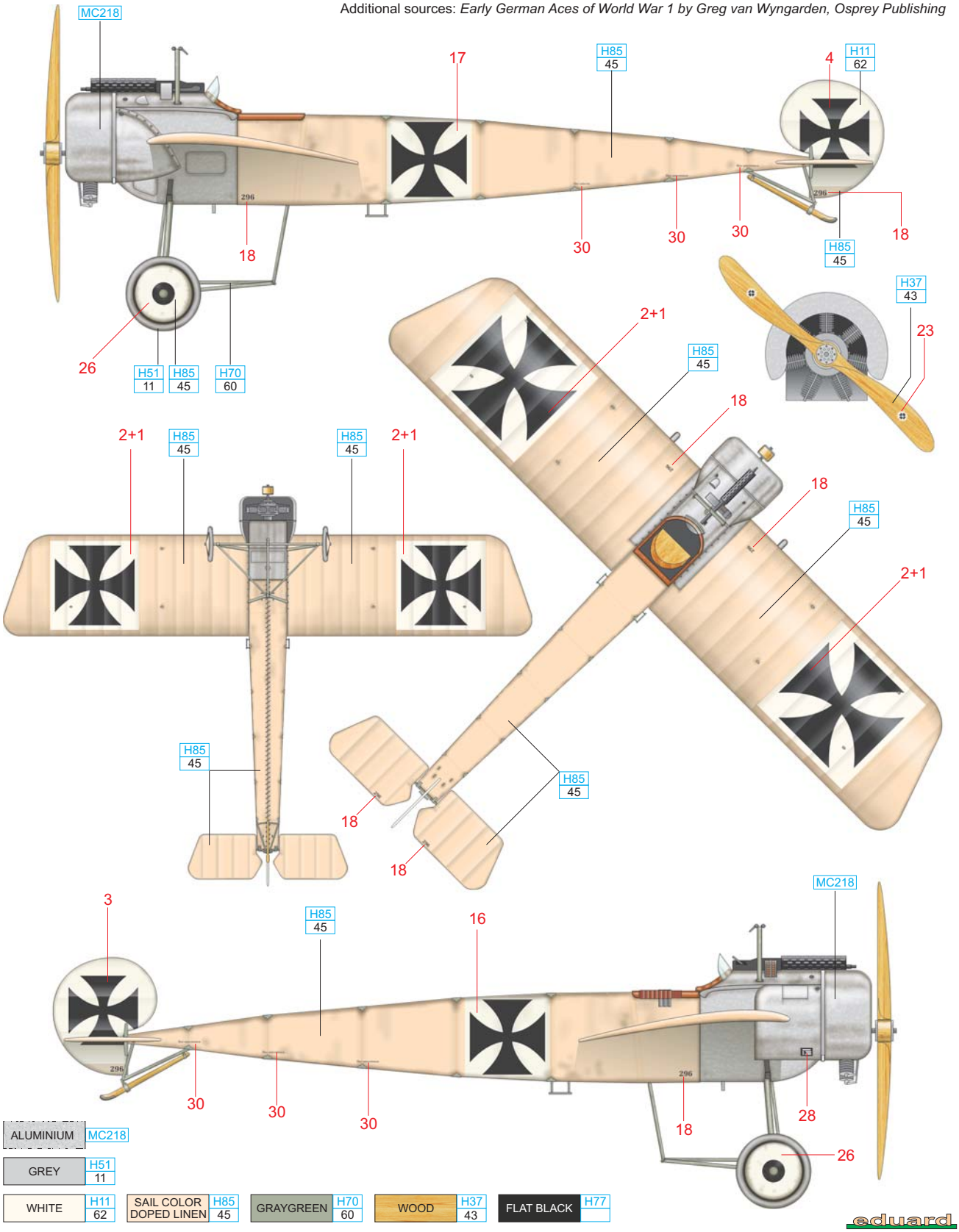

ALUMINIUM	MC218								
GREY	H51 11								
WHITE	H11 62	SAIL COLOR DOPED LINEN	H85 45	GRAYGREEN	H70 60	WOOD	H37 43	FLAT BLACK	H77

eduard

C Ernst Freiherr von Althaus, FA23, 1915 (Fokker E. I)

Ernst Freiherr von Althaus distinguished himself already at the beginning of the war. He led a reconnaissance troop of fifteen hussars to observe a French village, and after a battle against superior numbers, returned with 22 prisoners. At the beginning of 1915, he was transferred to the air force, and by September, to FA23. His greatest successes were achieved while with KEK Vaux, where, on July, 1916,he reached his eighth kill for which he received the Pour le Merite the same day. Jasta 4 was formed out of KEK Vaux, where von Althaus served until being wounded in March, 1917. After recovering, he served with Jasta 14, until the beginning of July, when he was named CO of Jasta 10. Here, he gained another kill, but quickly deteriorating eyesight prevented further combat duty. He died in November, 1946.

Ernst Freiherr von Althaus se vyznamenal již na počátku války, když vedl hlídku 15 husarů Saského husarského pluku č.18 na průzkum francouzské vesnice a po boji s přesilou se vrátil s 22 zajatci. Na začátku roku 1915 byl přeložen k letectvu a v září nastoupil službu u FA23. Svých největších úspěchů dosáhl u KEK Vaux, kde 21. července 1916 dosáhl osmého sestřelu, za který mu bylo ještě ten den uděleno Pour le Merité. Na základě KEK Vaux vznikla Jasta 4, u které von Althaus dále sloužil až do svého zranění v březnu 1917. Po vyléčení pak sloužil u Jasta 14 až do začátku července, kdy byl jmenován velitelem Jasta 10. Zde ještě dosáhl jednoho sestřelu, avšak silně se horšící zrak mu v další bojové činnosti u letectva zabránil. Zemřel v listopadu 1946.

Additional sources: *Early German Aces of World War 1 by Greg van Wyngarden, Osprey Publishing*

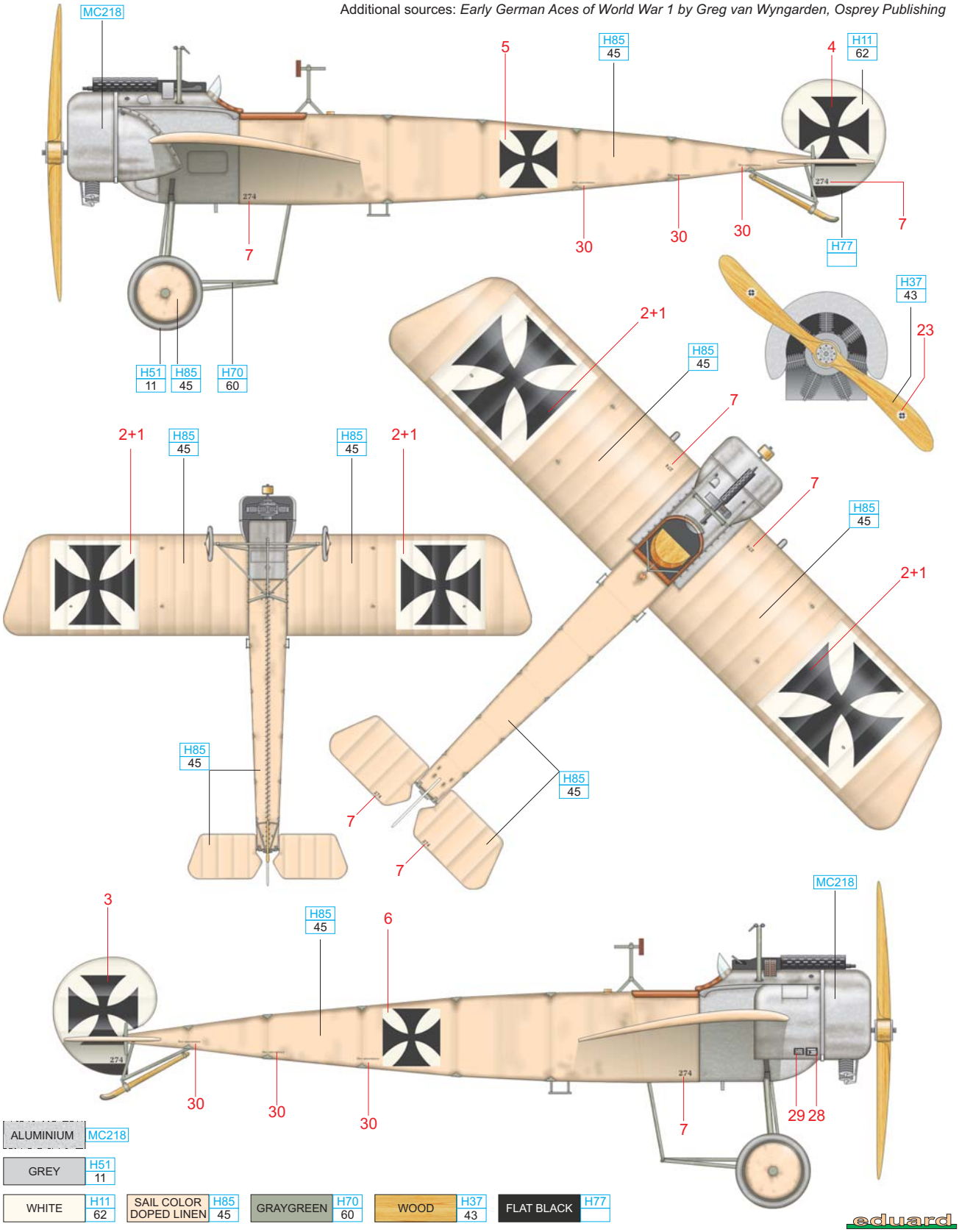

ALUMINIUM	MC218								
GREY	H51 11								
WHITE	H11 62	SAIL COLOR DOPED LINEN	H85 45	GRAYGREEN	H70 60	WOOD	H37 43	FLAT BLACK	H77

eduard

D Ltn Oswald Boelcke and Ltn d R Max Immelmann, FA62, Douai, France, October 1915 (Fokker E. II)

FA62 was endowed with some superb pilots. Among their ranks served such pilots and observers as Max Muzer, Max von Cossel and Ernst Hess. Above all others, though, were Max Immelmann (seventeen kills) and Oswald Boelcke (forty kills). Both achieved at least one kill in this aircraft. Oswald Boelcke did it September 9, 1915 for his third kill, and Max Immelmann with his fifth on October 26 of the same year.

FA62 byla líhní skvělých letců. V jejich řadách sloužili takoví piloti a pozorovatelé jako Max Muzer, Max von Cossel nebo Ernst Hess. Především ji ale proslavili Max Immelmann (celkem 17 vítězství) a Oswald Boelcke (celkem 40 vítězství). Oba dosáhli alespoň jednoho vítězství v tomto letounu. Oswald Boelcke v něm 9. září 1915 poslal k zemi svého třetího soupeře a Max Immelmann svého pátého protivníka 26. října téhož roku.

Additional sources: *Early German Aces of World War 1 by Greg van Wyngarden, Osprey Publishing*

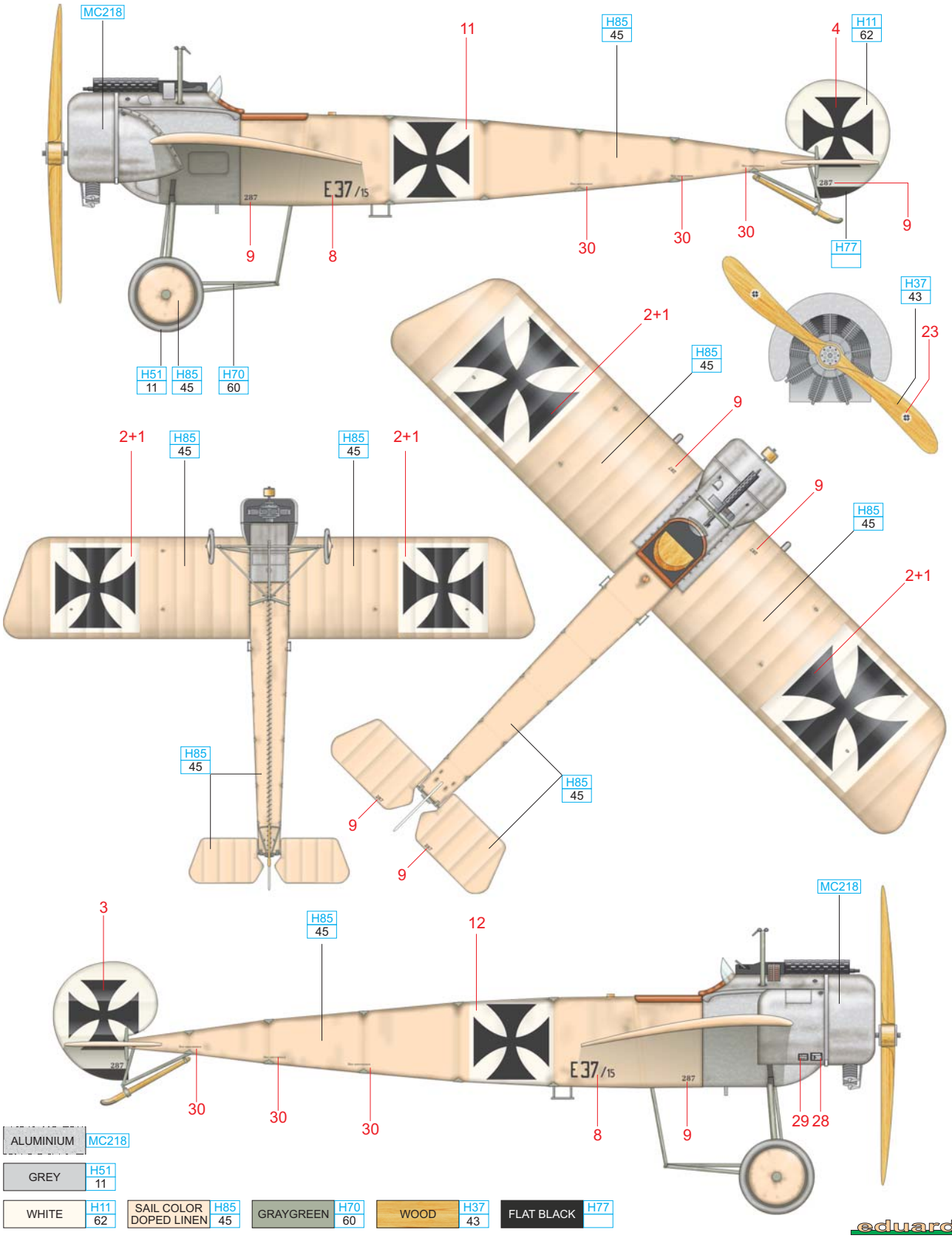

E Ltn zur See Gotthard Sachsenberg, MFA, Mariakerke, Belgium, November 1915 (Fokker E. III)

In February, 1917, he was named CO of Marine Feld Jasta I, a ground support unit of the German navy. On May 1st, 1917, he flamed his first victim, a Belgian Farman. His tally steadily grew, until he was awarded the Pour le Merite on August 5th, 1918, with a score of 19 aerial victories. He ended the war as CO of Marine Jagdgruppe I with 31 kills. He was thus the navy's second highest ranked ace, after Theodore Osterkamp with 32. In 1919, he fought as the CO of Marine Freikorps MJGrl, known as Jagdstaffel Sachenberg. He died in 1961.

Ačkoliv Gotthard Sachsenberg za služby u Marine Feldflieger Abteilung 2 létal s Fokkerem E.III, svých úspěchů dosáhl až později. V únoru 1917 byl jmenován velitelem Marine Feld Jasta I, pozemní stíhací jednotky německého námořnictva. Na první máj 1917 poslal nad Dixmude k zemi svého prvního soupeře – belgický Farman. Své skóre postupně zvyšoval, takže Pour le Merité obdržel 5. srpna 1918, kdy měl na kontě již 19 sestřelů. Válku skončil jako velitel Marine Jagdgruppe I s 31 vítězstvími. Byl tedy po Theodorovi Osterkampovi (32 sestřelů) druhý nejúspěšnější stíhač císařského námořnictva. V roce 1919 bojoval jako velitel Marine Freikorps MJGrl, známé jako Jagdstaffel Sachenberg v Pobaltí. Zemřel roku 1961.

Additional sources: *Early German Aces of World War 1 by Greg van Wyngarden, Osprey Publishing*

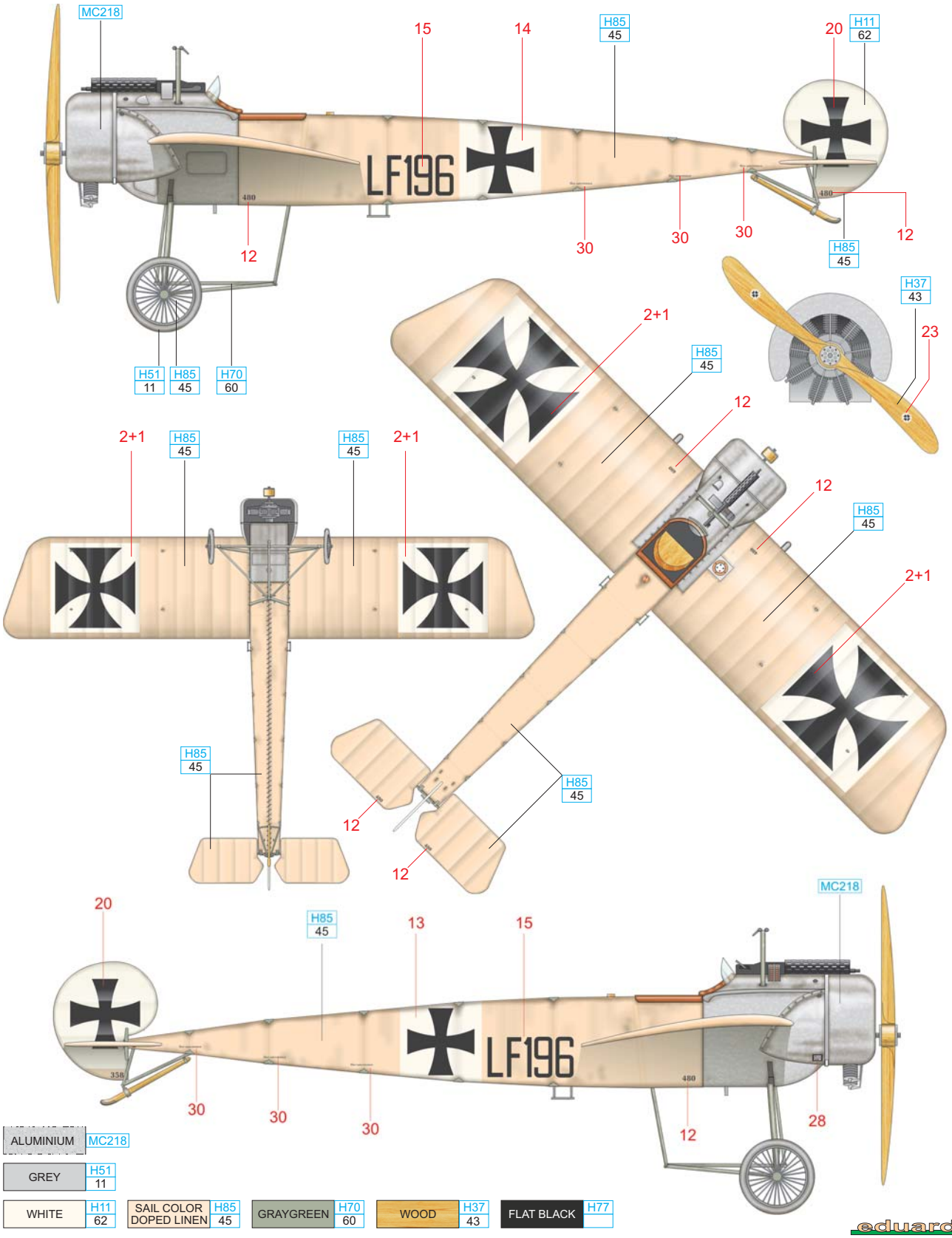

ALUMINIUM	MC218								
GREY	H51 11								
WHITE	H11 62	SAIL COLOR DOPED LINEN	H85 45	GRAYGREEN	H70 60	WOOD	H37 43	FLAT BLACK	H77

eduard