Zimmerit Jagdtiger Henschel

1/35 scale detail set for Dragon kit No.6285 • sada detailů pro model 1/35 Dragon 6285

eduard

35 846

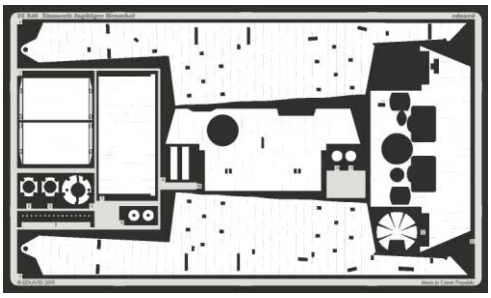

- APPLY EXPRESS MASK AND PAINT BEFORE GLUING / POUŽÍT EXPRESS MASK NABARVIT PŘED SLEPENÍM
- SYMETRICAL ASSEMBLY / SYMETRICKÁ MONTÁŽ
- REMOVE / ODSTRANIT
- BEND / OHNOUT
- GRIND / OBROUSIT
- OPTION / VOLBA
- DRILL HOLE / VRTAT OTVOR
- REPLACE / NAHRADIT

- ORIGINAL KIT PARTS / PŮVODNÍ DÍLY STAVEBNICE
- PHOTO-ETCHED PARTS / LEPTANÉ DÍLY
- PARTS TO BE REMOVED / DÍLY K ODSTRANĚNÍ
- FILL / TMELIT

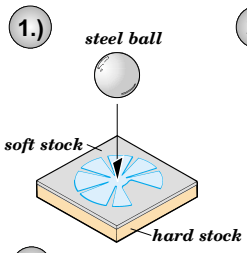

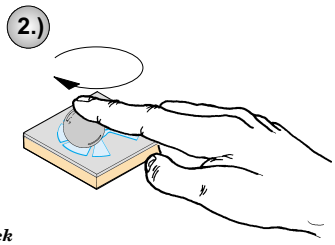

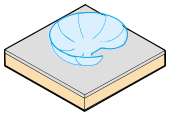

References: Ground Power Spec. Issue (May 2003) - AFV File Vol.2
Militaria No.80 - Jagdtiger

Please check your references for the exact style you want.

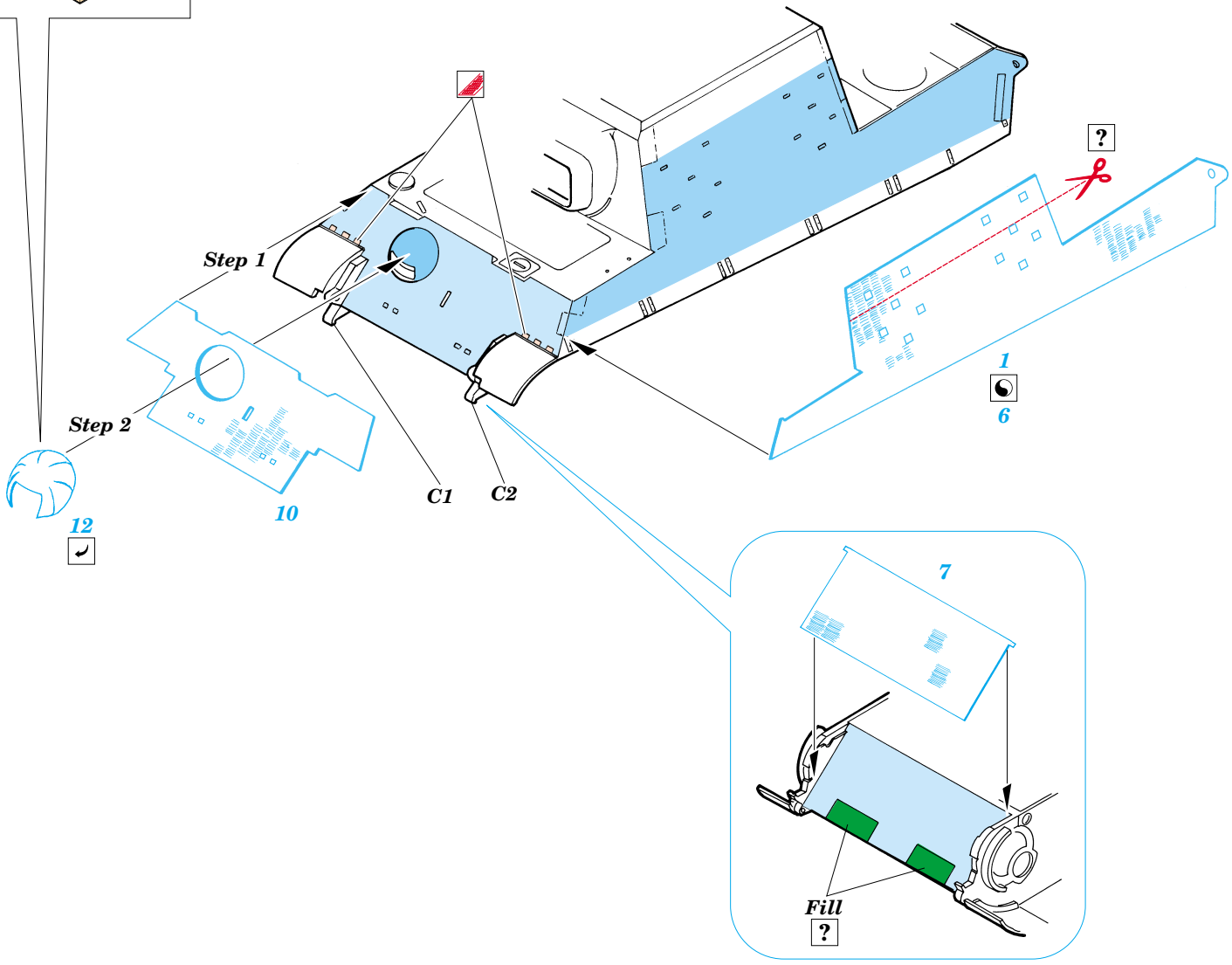

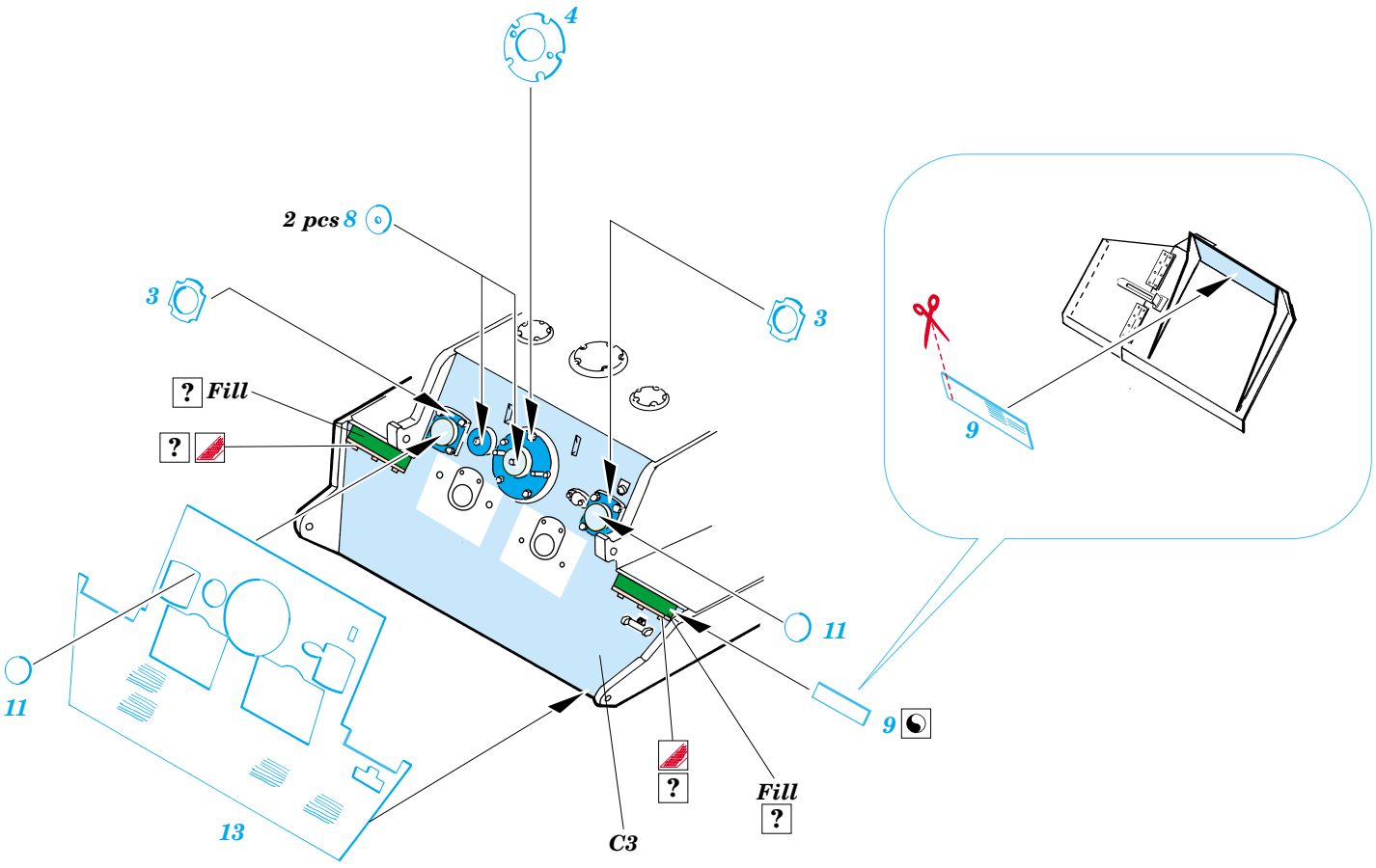
4
2 pcs 8
3
3
? Fill
?
11
11
9
9
13
C3
?
Fill
?

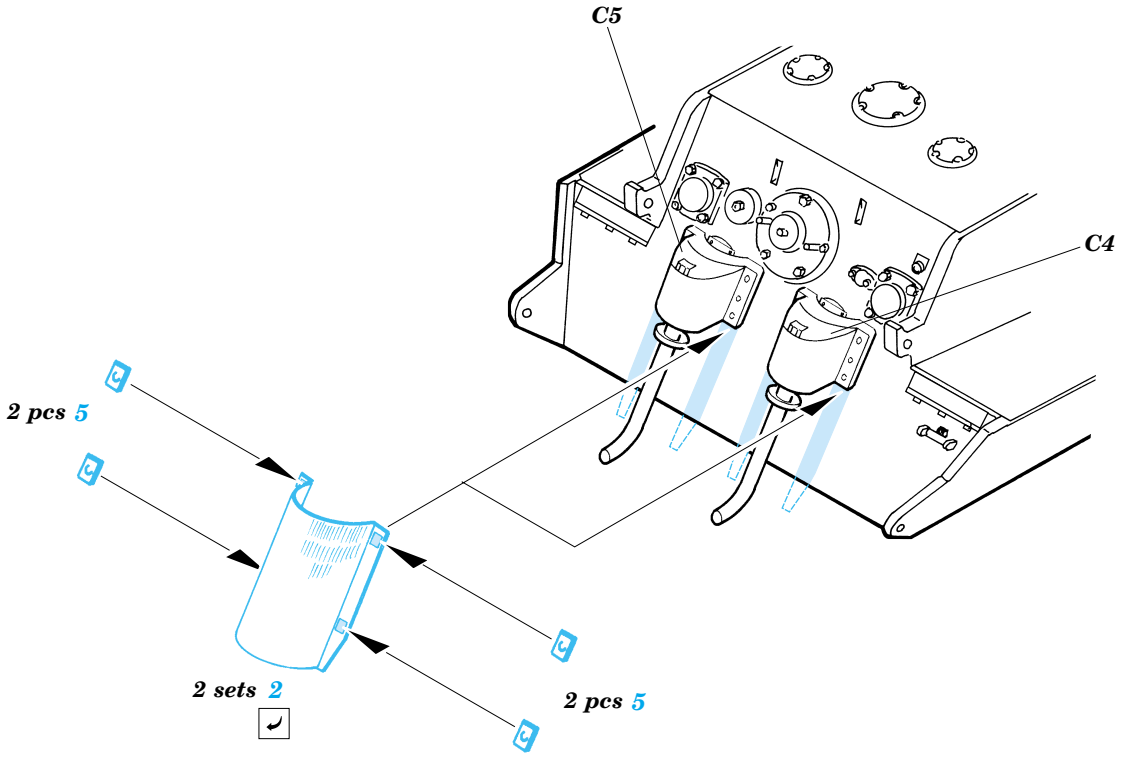
C5
C4
2 pcs 5
2 sets 2
2 pcs 5